2024 iLumileds®

COMPAÑÍA

ILUMILEDS S.A. DE C.V

INGENIERÍA ELECTRODIGITAL
AUDIO VIDEO ILUMINACIÓN S.A DE C.V

LINEA PROFESIONAL

LINEA BAJO COSTO

CERTIFICACIÓN

NOM

TIPOS DE BASE

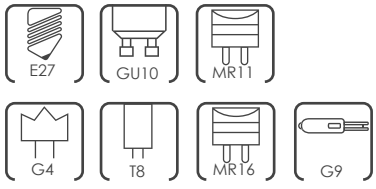

COLOR



ÁNGULOS DE APERTURA (°)

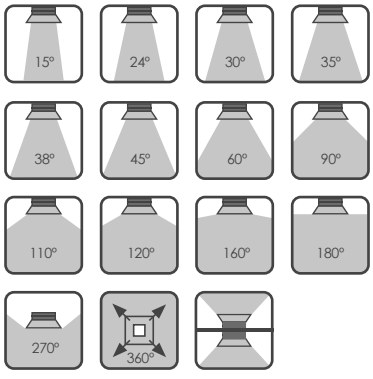

GENERALES

- XX W — POTENCIA DE LÁMPARA
- X XXX W MAX — POTENCIA MÁXIMA DE LÁMPARA
- XXX — VOLTAJE
- DRIVER — VOLTAJE / DRIVER
- XX V cc — VOLTAJE DE SALIDA
- XX V cc MAX. — VOLTAJE DE SALIDA MÁXIMO
- XX mA — CORRIENTE DE SALIDA
- IP XX — PROTECCIÓN IP
- IK XX — PROTECCIÓN CONTRA GOLPES
- X XXX K Blanco cálido — TEMPERATURA DE COLOR
- FL XX lúmenes Blanco XX — FLUJO LUMINOSO
- FL XX-XX lúmenes x LED — FLUJO LUMINOSO X LED
- orificio XX cm — ORIFICIO
- driver atenuable — DRIVER ATENUABLE
- SOLAR — SOLAR
- DMX — DMX
- PC POLICARBONATO — POLICARBONATO
- RECOMENDADO ÁREAS HÚMEDAS Y LUGARES DE COSTA — RECOMENDADO ÁREAS HUMEDAS Y LUGARES DE COSTA

- CRI 80 / CRI 90 — CRI
- 2-3 step MACADAM — 2-3 STEP MACADAM
- 3-4 step MACADAM — 3-4 STEP MACADAM
- 5-7 step MACADAM — 5-7 STEP MACADAM
- DIRIGIBLE — DIRIGIBLE
- 270° — 270°
- 360° — 360°

TIPOS DE INSTALACIÓN

- EMPOTRAR / TECHO
- EMPOTRAR / PARED
- EMPOTRAR / PISO
- EMPOTRAR / PARED Y PISO
- SOBREPONER / TECHO
- SOBREPONER / PARED
- SOBREPONER / PISO
- SOBREPONER / TECHO, PARED Y PISO
- COLGAR
- COLOCACIÓN EN MURO

 Ilumileds S.A. de C. V e Ingeniería electrodigital, audio, video, iluminación S.A de C.V. se reserva el derecho de modificar la información sin previo aviso y no se hace responsable por errores u omisiones en este documento.

IP GRADO DE PROTECCIÓN A LA INTEMPERIE

PRIMER DÍGITO (X) (PROTECCIÓN CONTRA OBJETOS SÓLIDOS)	DEFINICIÓN	SEGUNDO DÍGITO (Y) (PROTECCIÓN CONTRA LÍQUIDOS)	DEFINICIÓN
0	SIN PROTECCIÓN	**0**	SIN PROTECCIÓN
1	Protegida contra objetos sólidos de más de 50 mm (Contactos involuntarios de las manos)	**1**	Protegidos contra caídas verticales de gotas de agua o condensación
2	Protegida contra objetos sólidos de más de 12 mm (Contacto con los dedos)	**2**	Protegidos contra gotas de agua hasta 15° de la vertical
3	Protegida contra objetos sólidos de más de 2.5 mm (Herramientas y cables)	**3**	Protegidos contra gotas de agua hasta 60° de la vertical
4	Protegida contra objetos sólidos de más de 1 mm (Herramientas y pequeños cables)	**4**	Protegido contra agua de lluvia en todas direcciones, el ingreso de las cantidades limitadas de agua es permitida
5	Protegida contra ingreso limitado de polvo (NO INCLUYE materiales peligrosos)	**5**	Protegido contra chorros de agua de baja presión en todas direcciones, el ingreso limitado de agua es permitido
6	Totalmente protegido contra polvo Totalmente sellado	**6**	Protegido contra potentes chorros de agua
		7	Protegido contra los efectos de inmersión en agua a profundidades hasta 15 cm
		8	Protegido contra largos periodos de inmersión en agua, sumergibles

Ilumileds S.A. de C. V e Ingeniería electrodigital, audio, video, iluminación S.A de C.V. se reserva el derecho de modificar la información sin previo aviso y no se hace responsable por errores u omisiones en este documento.



Para tener un mejor manejo de este catálogo considera los siguientes puntos:

Por logística de la compañía, nos manejamos con dos razones sociales diferentes, identificadas con un icono distinto al inicio del código de producto:

iL ILUMILEDS S.A. DE C.V.

iE INGENIERÍA ELECTRODIGITAL
AUDIO VIDEO ILUMINACIÓN S.A DE C.V

Es importante que, al momento de hacer tu solicitud, tengas en cuenta que estas compañías facturan con razones sociales diferentes, y así deben solicitarse.

Al Inicio de cada sección encontrarás los productos nuevos para este año con fotografías y códigos.

Posteriormente, se detallan las características técnicas de cada producto (Fotografía, material, lámpara, ángulo de apertura, color de luz, alimentación, potencia de salida, características, medidas, etc.).

Se detallan códigos en orden alfabético, la iconografía y el índice. Así como un código QR que te llevara a la ficha técnica e información del producto.

Para tomar la mejor decisión de compra y cuál es el producto adecuado para la aplicación que deseas, debes de considerar la información técnica que te proporciona cada ficha (Grado de protección IP, voltaje de operación, materiales, medidas, flujos luminosos, etc.) esto hará más fácil y adecuada tu solución.

De igual manera, nuestros asesores comerciales podrán apoyarte en cualquier momento.

Nuestro objetivo es que encuentres en este catálogo una guía importante para la realización de tus proyectos.

STAFF **iLumileds**

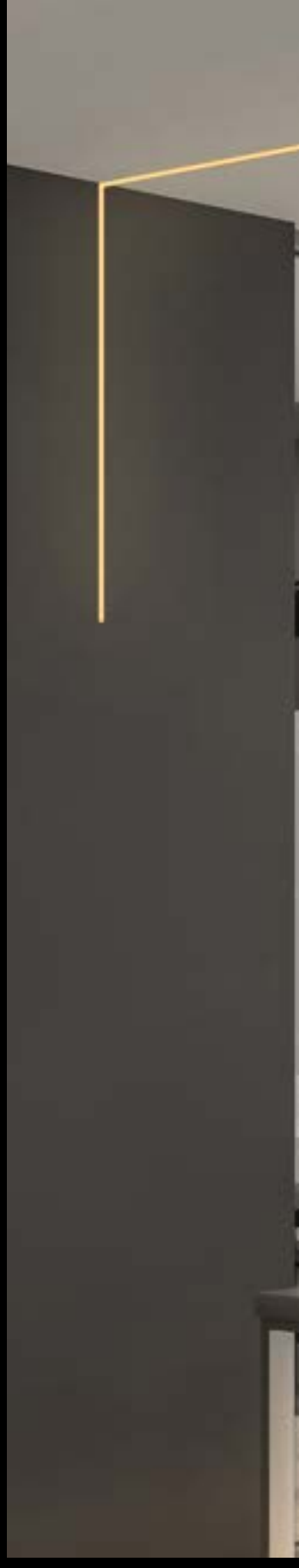

2024

índice
capítulos



capítulo 01./ **p.6**

APLICACIONES



capítulo 02./ **p.66**

COMERCIALES



capítulo 03./ **p.116**

DRIVERS
Y CONTROLES



capítulo 04./ **p.152**

EXTERIORES



capítulo 05./ **p.224**

LÁMPARAS



capítulo 06./ **p.238**

RESIDENCIALES



capítulo 07./ **p.286**

RIELES



capítulo 08./ **p.346**

SUBACUÁTICAS

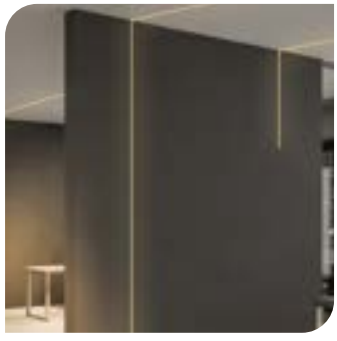

capítulo 09./ **p.350**

TIRAS
DE LEDS



capítulo 10./ **p.392**

WALL-WASHER

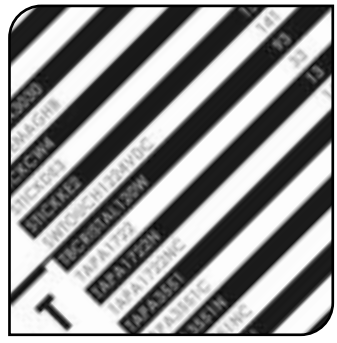

p.402

ÍNDICE
GENERAL

Ilumileds S.A. de C. V e Ingeniería electrodigital, audio, video, iluminación S.A de C.V. se reserva el derecho de modificar la información sin previo aviso y no se hace responsable por errores u omisiones en este documento.



iLumileds®



APLICACIONES



NUEVOS
productos

Nuevas versiones de perfiles acabado negro



DXA19NKIT.



PA2411NKIT.



ILUPA07NKIT.



ILUPA1401NKIT.

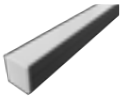

ILUPA2216NKIT.

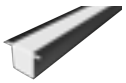

ILUPA2403CONKIT.

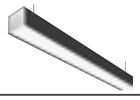

ILUPA3535NKIT.



ILUPA1402NKIT.



ILUPAV04N



ILUPA1855NKIT.

Kit de perfil para tira extraplana de led
[Acabado Negro]



ILUPA2408NKIT.

Kit de perfil para tira extraplana de led
[Acabado Negro]



ILUPA0806NKIT.

Kit de perfil para tira extraplana de led
[Acabado Negro]



ILUPA0806KIT.

Kit de perfil para tira extraplana de led
[Acabado Natural]



ILUPA2018KIT.

Kit de perfil para tira extraplana de led
[Acabado Nnatural]



ILUPA1207KIT.

Kit de perfil para tira extraplana de led
[Acabado Natural]



ILUPA2210KIT.

Kit de perfil para tira extraplana de led
[Acabado Natural]



ILUSPOTNPC1WWW

ILUSPOTBPC1WWW

Luminario de sobreponer en plafones o techos
[Acabado Negro / Blanco]



ILUNANEMPR2WWWB

[Acabado Negro]
Luminario de LED para empotrar en mueble



ILUNANEMPRB2WWWB

[Acabado Negro]
Luminario de LED nano track



ILUNANSOBR2WWWB

[Acabado Negro]
Luminario de LED nano track



DXAP01NKIT.

IP 20

[Acabado Negro]



Mica continua de 60 m disponible

KIT DE PERFIL

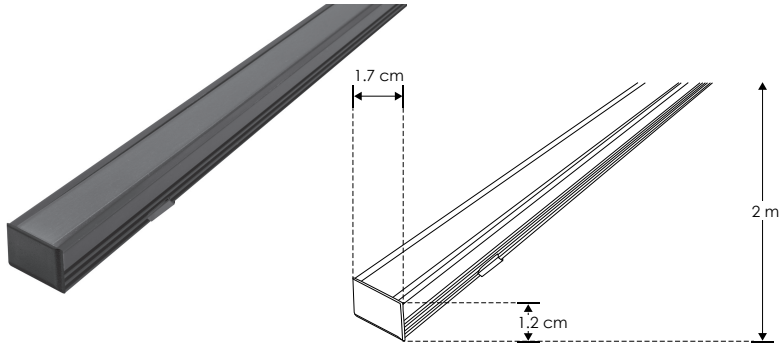

Material	Kit de perfil de aluminio sin ceja, acabado negro de sobreponer o empotrar de 2 m de largo, para recibir tira extraplana de LEDs
Incluye	Mica, kit de 2 tapas laterales y kit de 2 grapas

accesorios **NOTA:** También se venden por separado, únicamente como refacción.

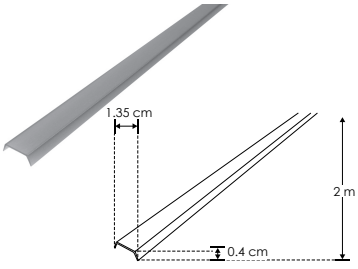

ACLECHDXAP01N

Mica difusa negra traslúcida para perfil de aluminio DXAP01N, rectangular 2 m de largo

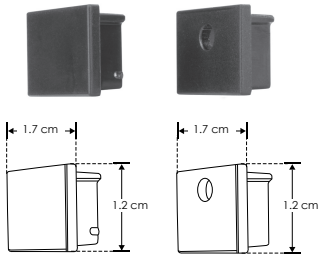

ENDCAPDXAP01N

Kit de 2 tapas laterales negras de plástico para perfil de aluminio DXAP01N

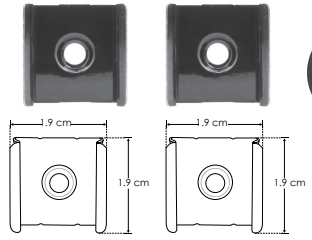

GRAPADXAP01N

Kit de 2 grapas negras de metal para sujeción de perfil de aluminio DXAP01N

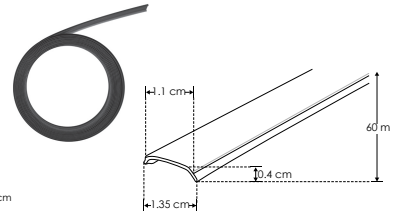

ACLEDXA010206CON

Mica difusa negra traslúcida continua para perfil de aluminio DXAP01N, DXAP02N
Se vende por separado en múltiplos de 10 m, máximo 60 m

Mica continua de 60 m disponible

KIT DE PERFIL

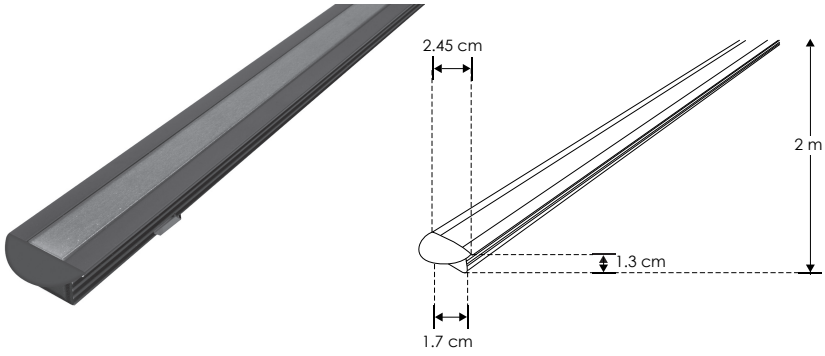

IP 20

[Acabado Negro]

DXAP02NKIT.

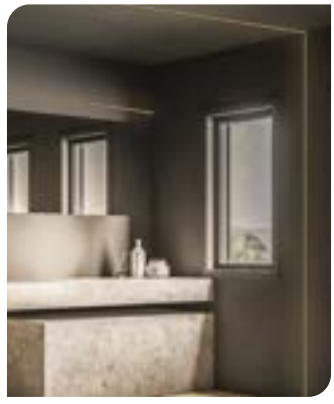

Material	Kit de perfil de aluminio con ceja, acabado negro de empotrar de 2 m de largo, para recibir tira extraplana de LEDs
Incluye	Mica, kit de 2 tapas laterales y kit de 2 grapas

accesorios **NOTA:** También se venden por separado, únicamente como refacción.

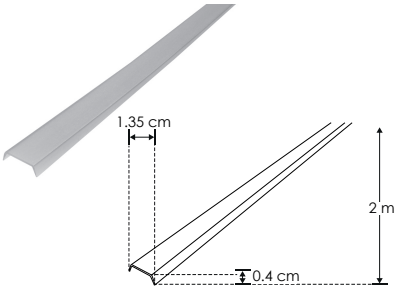

ACLECHDXAP02N

Mica difusa negra traslúcida para perfil de aluminio DXAP02N, rectangular 2 m de largo

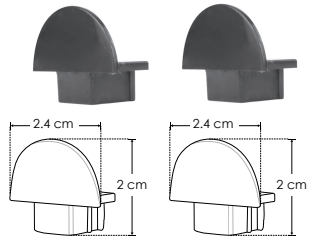

ENDCAPDXAP02N

Kit de 2 tapas laterales negras de plástico para perfil de aluminio DXAP02N

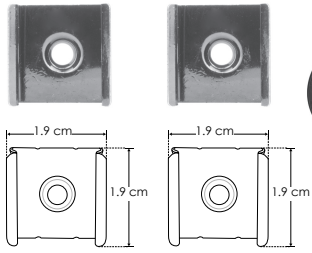

GRAPADXAP02N

Kit de 2 grapas metalicas negras de metal para sujeción de perfil de aluminio DXAP02N

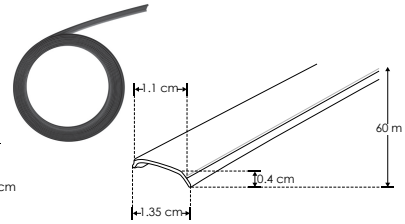

ACLEDXA010206CON

Mica difusa negra traslúcida continua para perfil de aluminio DXAP01N, DXAP02N
Se vende por separado en múltiplos de 10 m, máximo 60 m

Ilumileds S.A. de C. V e Ingeniería electrodigital, audio, video, iluminación S.A de C.V. se reserva el derecho de modificar la información sin previo aviso y no se hace responsable por errores u omisiones en este documento.

Perfil tipo wall-washer

KIT DE PERFIL

IP 20

ILUPA109NKIT.

[Acabado Negro]





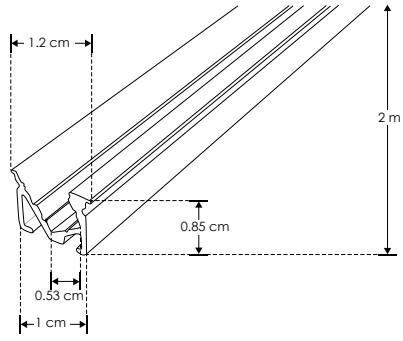

Tiras de LEDs recomendadas:

LDPB2216Z242105R
LDPB2216WW241205
LDPB2216W242105R
LDPB2216Z241205R
LDPBCOBWW24480R5
LDPB2216W241205R
LDPBCOBZ24480R5
LDPB2216WW242105
LDPBCOBW24480R5

Material	Kit de perfil de aluminio con ceja tipo wall-washer, acabado negro de empotrar en techo o pared de 2 m de largo, para recibir tira extraplana de LEDs
Incluye	Mica y kit de 2 tapas laterales

accesorios **NOTA:** También se venden por separado, únicamente como refacción.

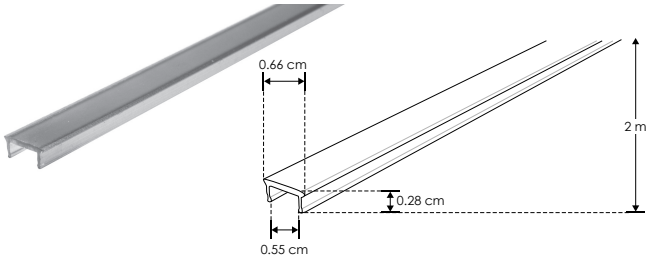

MICDIFILUPA109N

Mica difusa negra traslúcida para perfil de aluminio ILUPA109N, rectangular 2 m de largo

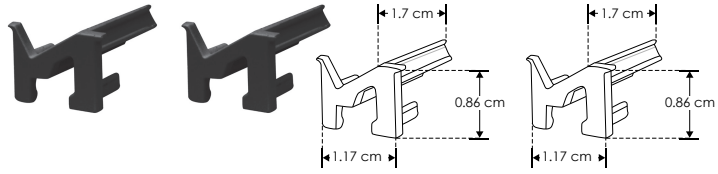

TAPLATILUPA109N

Kit de 2 tapas laterales negras de plástico para perfil de aluminio ILUPA109N

Esquinero con mica redonda

KIT DE PERFIL

IP 20

PA1616NKIT.

[Acabado Negro]

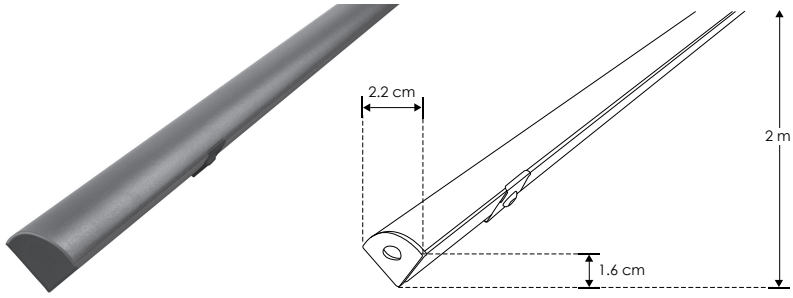





Material	Kit de perfil de aluminio esquinero, acabado negro de sobreponer de 2 m de largo, para recibir tira extraplana de LEDs
Incluye	Mica, kit de 2 tapas laterales y kit de 2 grapas

accesorios **NOTA:** También se venden por separado, únicamente como refacción.

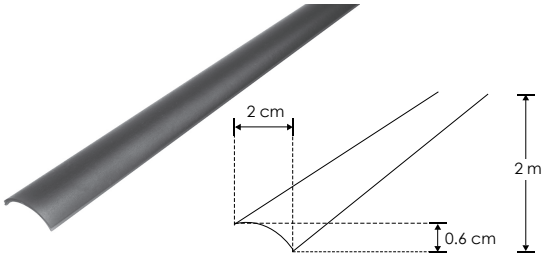

MICDIF1616N

Mica difusa negra traslúcida para perfil de aluminio PA1616N, curva 2 m de largo

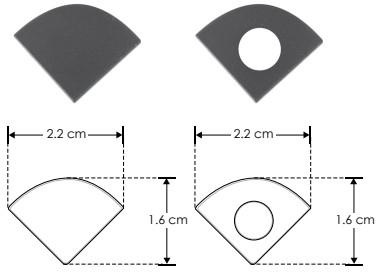

TAPLAT1616N

Kit de 2 tapas laterales negras de plástico para perfil de aluminio PA1616N

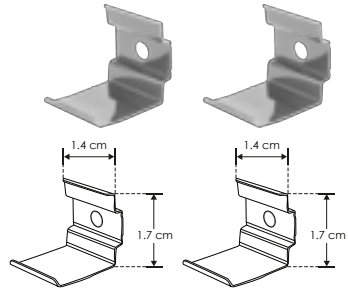

GRAPA1616N

Kit de 2 grapas negras de metal para sujeción de perfil de aluminio PA1616N

Ilumileds S.A. de C. V e Ingeniería electrodigital, audio, video, iluminación S.A de C.V. se reserva el derecho de modificar la información sin previo aviso y no se hace responsable por errores u omisiones en este documento.

IP 20

ILUPA1806NFLEKIT



[Acabado Negro]

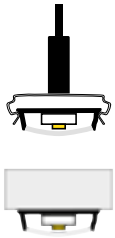

Tiras de LEDs recomendadas:
LDPB22161824300R
LDPB22162224300R
LDPB22162724300R
LDPB2216WW24300R
LDPB2216Z24300R
LDPB2216W24300R

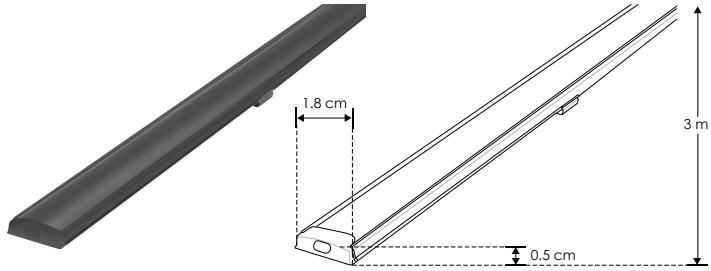

Material	Kit de perfil de aluminio sin ceja, rectangular flexible acabado negro de sobreponer o suspender de 3 m de largo, para recibir tira extraplana de LEDs
Incluye	Mica, kit de 2 tapas laterales y kit de 2 grapas

accesorios **NOTA:** También se venden por separado, únicamente como refacción.

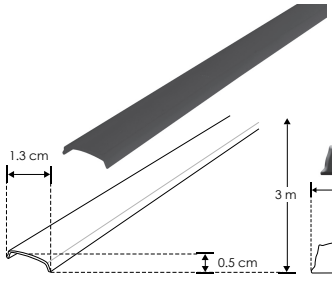

MICDIF1806N

Mica difusa negra traslúcida para perfil de aluminio PA1806N, rectangular 3 m de largo

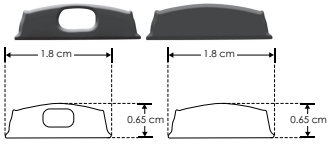

TAPLAT1806N

Kit de 2 tapas laterales negras de plástico para perfil de aluminio PA1806N

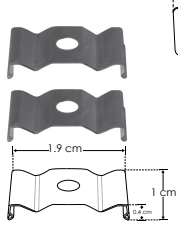

GRAPA1806N

Kit de 2 grapas negras de metal para sujeción de perfil de aluminio PA1806N

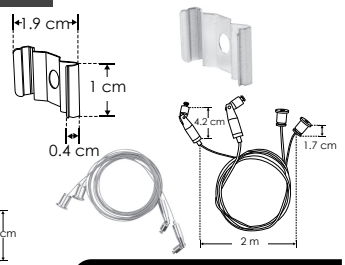

KITCOL19180

Kit de 2 cables de acero de 2m de largo y 4 soportes para perfil de aluminio PA1806
Se vende por separado

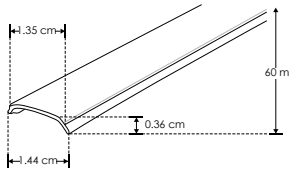

MICDIF1806CON

Mica difusa negra traslúcida continua para perfil de aluminio PA1806N
Se vende por separado en múltiplos de 10 m, máximo 60 m

Bajo índice de deslumbramiento UGR | KIT DE PERFIL

IP 20



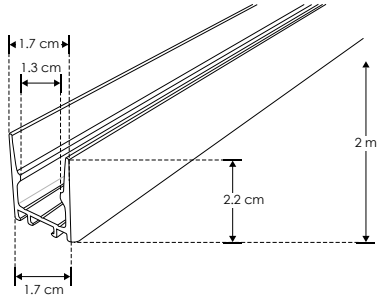

[Acabado Negro]

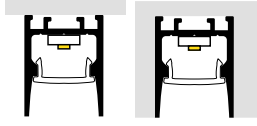

ILUPA1722NUGRKIT

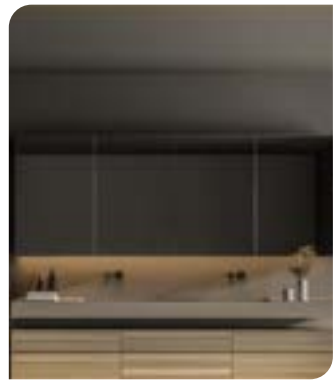

Material	Kit de perfil de aluminio sin ceja, acabado negro de empotrar o sobreponer de 2 m de largo, para recibir tira extraplana de LEDs
Incluye	Mica, kit de 2 tapas laterales y kit de 2 grapas

accesorios **NOTA:** También se venden por separado, únicamente como refacción.

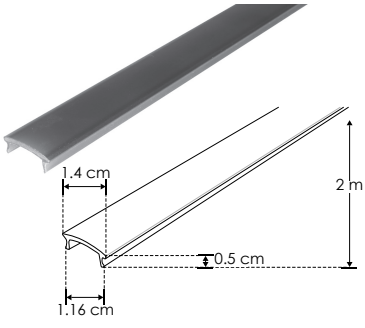

MICDIF1722N

Mica difusa negra traslúcida para perfil de aluminio ILUPA1722NUGR, rectangular de 2 m de largo

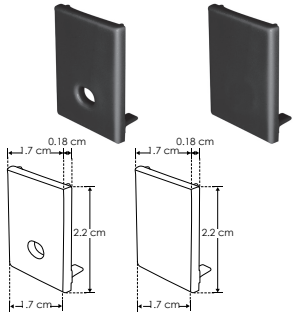

TAPA1722N

Kit de 2 tapas laterales negras de plástico para perfil de aluminio ILUPA1722NUGR

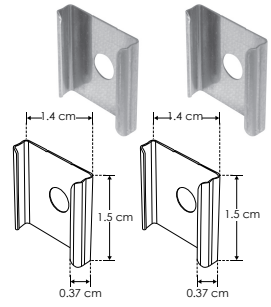

GRAPA1722

Kit de 2 grapas de metal para sujeción de perfil de aluminio ILUPA1722NUGR

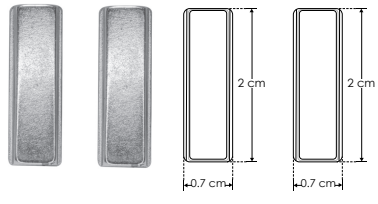

SETMAG1722

Kit de 2 soportes magnéticos para perfil de aluminio ILUPA1722NUGR
Se vende por separado

Ilumileds S.A. de C. V e Ingeniería electrodigital, audio, video, iluminación S.A de C.V. se reserva el derecho de modificar la información sin previo aviso y no se hace responsable por errores u omisiones en este documento.

PERFIL REPISERO CON DOBLE SALIDA DE LUZ

nuevo

IP 20

ILUPA1855NKIT.

[Acabado Negro]



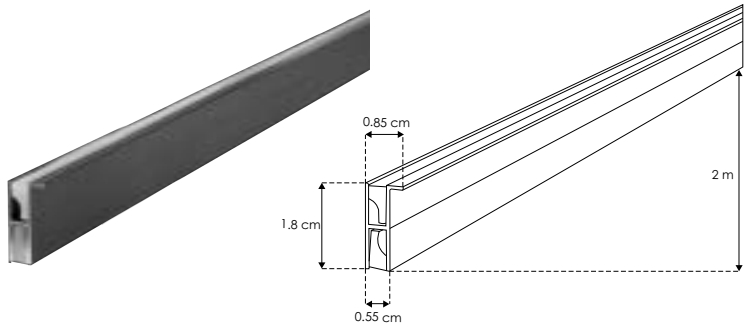

Tiras de LEDs recomendadas:

LDPB2216WW241205 **LDPB2216WW242105** **LA662216Z242105R**
LDPB2216Z241205R **LDPB2216Z242105R** **LA662216W242105R**
LDPB2216W241205R **LDPB2216W242105R** **LDPBCOBWW24480R5**
LA662216WW241205 **LA66221622242105** **LDPBCOBZ24480R5**
LA662216W241205R **LA662216WW242105** **LDPBCOBW24480R5**

Material	Kit de perfil para tira extraplana de led, con ceja para colocar en repisas, que incluye, perfil rectangular de aluminio de 2 m y mica difusa de 2 m, de sobreponer
Incluye	Kit de 2 micas

accesorios **NOTA:** También se venden por separado, únicamente como refacción.

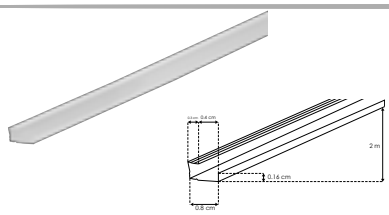

MICDIFILUPA1855

Kit de 2 micas difusas para perfil de aluminio ILUPA1855N, rectangular 2 m

PERFIL REPISERO SOBREPUESTO

IP 20

nuevo

[Acabado Negro]

ILUPA2408NKIT.

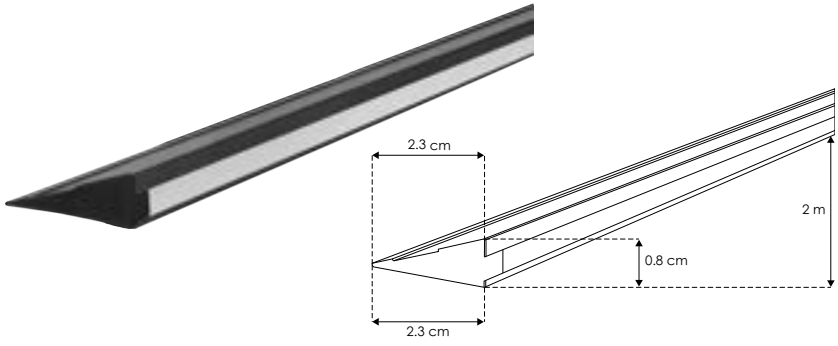





Tiras de LEDs recomendadas:

LDPB2216WW241205 **LDPB2216WW242105** **LA662216Z242105R**
LDPB2216Z241205R **LDPB2216Z242105R** **LA662216W242105R**
LDPB2216W241205R **LDPB2216W242105R** **LDPBCOBWW24480R5**
LA662216WW241205 **LA66221622242105** **LDPBCOBZ24480R5**
LA662216W241205R **LA662216WW242105** **LDPBCOBW24480R5**

Material	Kit de perfil para tira extraplana de led, sin ceja, que incluye, perfil triangular de aluminio de 2 m, mica difusa de 2 m y kit de 2 tapas laterales, de sobreponer
Incluye	Mica y Kit de tapas laterales.

accesorios **NOTA:** También se venden por separado, únicamente como refacción.

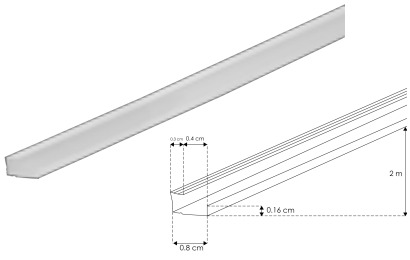

MICDIFILUPA2408

Mica difusa para perfil de aluminio ILUPA2408N, 2 m

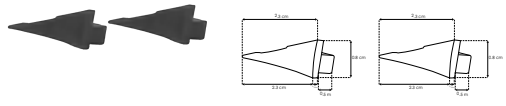

TAPLATILUPA2408N

Kit de 2 tapas laterales, para perfil de aluminio ILUPA2408N, de plástico

 Ilumileds S.A. de C. V e Ingeniería electrodigital, audio, video, iluminación S.A de C.V. se reserva el derecho de modificar la información sin previo aviso y no se hace responsable por errores u omisiones en este documento.

IP 20

ILUPA1722NUGRCKI

[Acabado Negro]



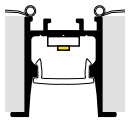

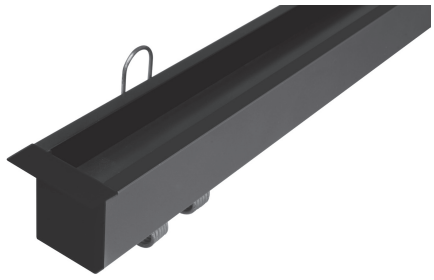

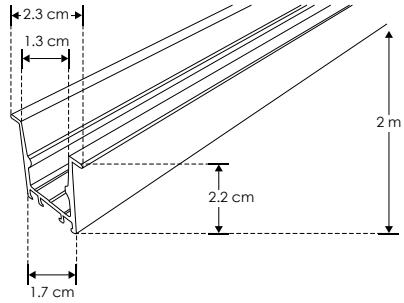

Material	Kit de perfil de aluminio con ceja, acabado negro para empotrar de 2 m de largo, para recibir tira extraplana de LEDs
Incluye	Mica, kit de 2 tapas laterales y kit de 2 resortes de sujeción

accesorios

NOTA: También se venden por separado, únicamente como refacción.
NOTA: Compatible con SETMAG1722.

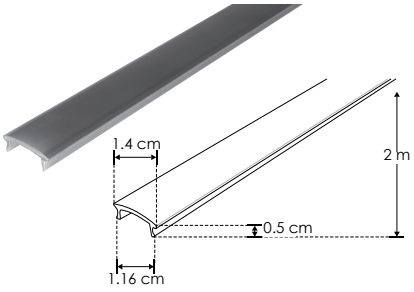

MICDIF1722NC

Mica difusa negra traslúcida para perfil de aluminio ILUPA1722NUGRC, rectangular 2 m de largo

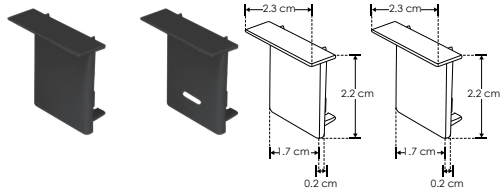

TAPA1722NC

Kit de 2 tapas laterales negras de plástico para perfil de aluminio ILUPA1722NUGRC

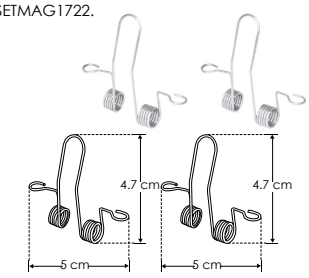

SETCLIP1722C

Kit de 2 resortes para sujeción de perfil de aluminio ILUPA1722NUGRC / ILUPA1722UGRC

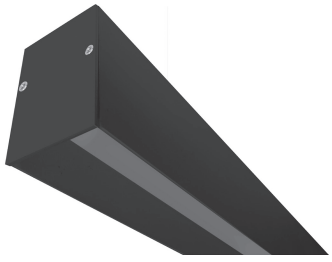

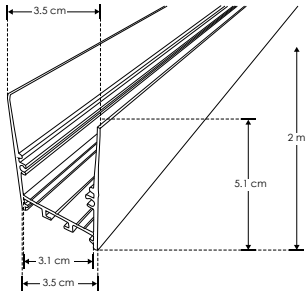

Material	Kit de perfil de aluminio sin ceja, acabado negro de empotrar, sobreponer o suspender de 2 m de largo, para recibir tira extraplana o tarjeta de LEDs
Incluye	Mica, kit de 2 tapas laterales y kit de 2 grapas

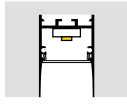

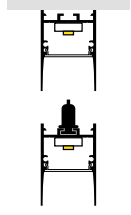

Tarjetas de LEDs recomendadas:
ACBOARD2L20WWW
ACBOARD2L20WNW
ACBOARD2L20WW

Compatible con:
COPLE90PA1911
COPLE180PA1911

No requiere driver externo
Se venden por separado

IP 20

[Acabado Negro]

ILUPA3551NUGRKIT



accesorios

NOTA: También se venden por separado, únicamente como refacción.

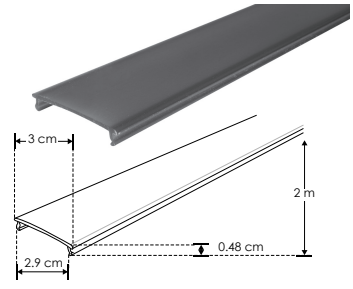

MICDIF3551N

Mica difusa negra traslúcida para perfil de aluminio ILUPA3551NUGR, rectangular 2 m de largo

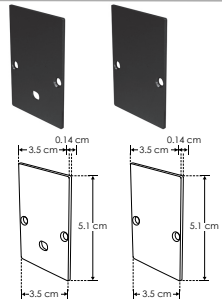

TAPA3551N

Kit de 2 tapas laterales negras de aluminio para perfil de aluminio ILUPA3551NUGR

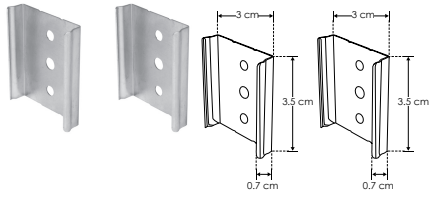

GRAPA3551

Kit de 2 grapas de metal para sujeción de perfil de aluminio ILUPA3551NUGR



KITCOL3551

Kit de 2 cables de acero y 4 soportes para perfil de aluminio ILUPA3551NUGR, 2 m de largo
Se vende por separado

Ilumileds S.A. de C. V e Ingeniería electrodigital, audio, video, iluminación S.A de C.V. se reserva el derecho de modificar la información sin previo aviso y no se hace responsable por errores u omisiones en este documento.

IP 20

ILUPA3551NUGRCKI

[Acabado Negro]



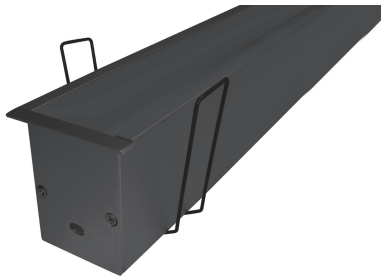

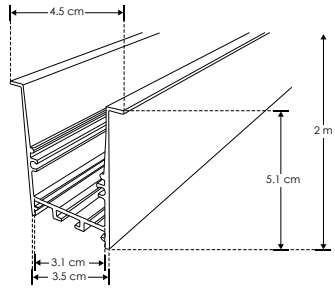

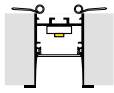

Tarjetas de LEDs recomendadas:
ACBOARD2L20WWW
ACBOARD2L20WNW
ACBOARD2L20WW

Compatible con:
COPLE90PA1911
COPLE180PA1911

No requiere driver externo
Se venden por separado

Material	Kit de perfil de aluminio con ceja, acabado negro de empotrar de 2 m de largo, para recibir tira extraplana de LEDs o tarjeta de LEDs
Incluye	Mica, kit de 2 tapas laterales y kit de 2 resortes de sujeción

accesorios **NOTA:** También se venden por separado, únicamente como refacción.

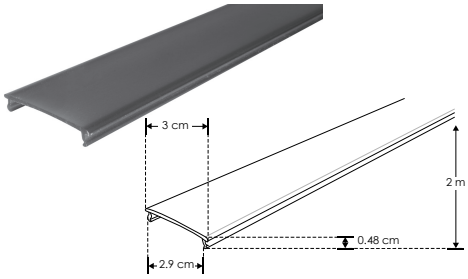

MICDIF3551NC

Mica difusa negra traslúcida para perfil de aluminio ILUPA3551NUGRC, rectangular 2 m de largo

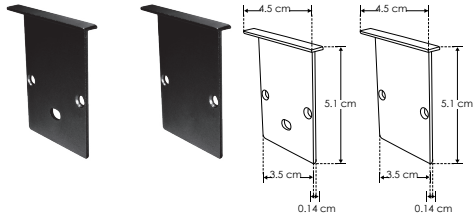

TAPA3551NC

Kit de 2 tapas laterales negras de aluminio para perfil de aluminio ILUPA3551NUGRC

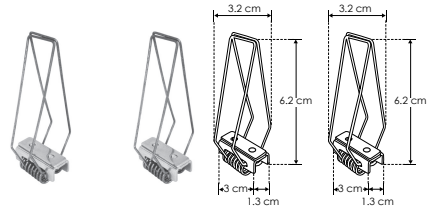

SETCLIP3551C

Kit de 2 resortes para sujeción de perfil de aluminio ILUPA3551NUGRC



Ilumileds S.A. de C. V e Ingeniería electrodigital, audio, video, iluminación S.A de C.V. se reserva el derecho de modificar la información sin previo aviso y no se hace responsable por errores u omisiones en este documento.

IP 20

ILUPA5175NKIT

[Acabado Negro]



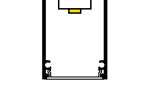



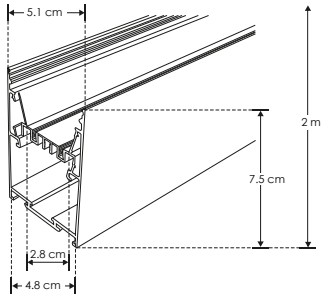

Tarjetas de LEDs recomendadas:
ACBOARD2L20WWW
ACBOARD2L20WNW
ACBOARD2L20WW
No requiere driver externo
Se venden por separado

Material	Kit de perfil de aluminio sin ceja, acabado negro rectangular de sobreponer o suspender, 2 m de largo, para recibir tira extraplana de LEDs o tarjeta de LEDs
Incluye	Kit de 2 tapas laterales, kit de 2 grapas y kit colgante. (micas modelo MICDIF5175 y MICDIF5175UGR se venden por separado)

accesorios **NOTA:** También se venden por separado, únicamente como refacción.

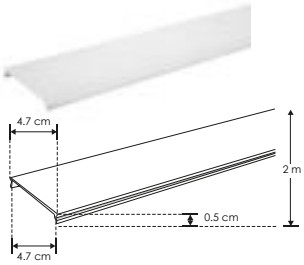

MICDIF5175

Mica difusa para perfil de aluminio ILUPA5175N, rectangular 2 m

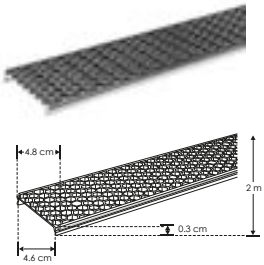

MICDIF5175UGR

Mica difusa con 10 tramos de 20 cm cada uno, de filtro tipo louver honey para perfil de aluminio ILUPA5175N

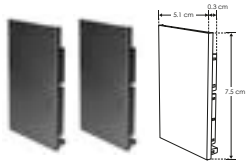

TAPA5175N

Kit de 2 tapas laterales negras de plástico para perfil de aluminio ILUPA5175N

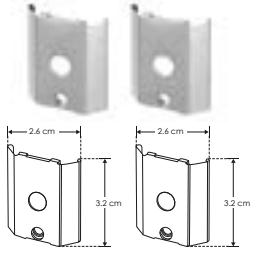

GRAPA5175

Kit de 2 grapas de sujeción de metal para perfil de aluminio ILUPA5175N



KITCOL5175N

Kit de 2 cables de acero y 4 soportes para perfil de aluminio ILUPA5175N, 2 m de largo

Sin contorno visible de aluminio

KIT DE PERFIL

IP 20

[Acabado Negro]

PA1612NKIT.



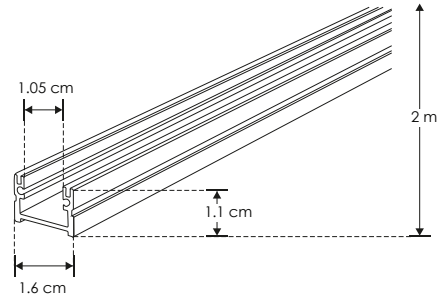





Material	Kit de perfil de aluminio sin ceja, acabado negro de sobreponer o empotrar de 2 m de largo, para recibir tira extraplana de LEDs
Incluye	Mica, kit de 2 tapas laterales y kit de 2 grapas de sujeción

accesorios **NOTA:** También se venden por separado, únicamente como refacción.

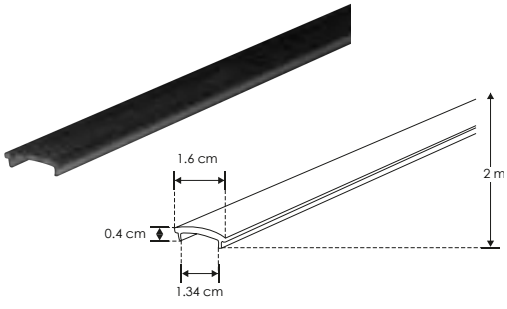

MICDIFPA1612N

Mica difusa negra traslúcida para perfil de aluminio PA1612N, rectangular 2 m de largo

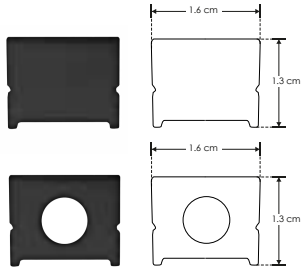

ENDCAP1612N

Kit de 2 tapas laterales negras de plástico para perfil de aluminio PA1612N

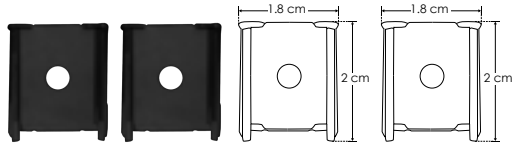

GRAPAPA1612

Kit de 2 grapas de metal para sujeción de perfil de aluminio PA1612 / PA1612N

Ilumileds S.A. de C. V e Ingeniería electrodigital, audio, video, iluminación S.A de C.V. se reserva el derecho de modificar la información sin previo aviso y no se hace responsable por errores u omisiones en este documento.

Perfil esquinero con dos salidas de luz | KIT DE PERFIL

IP 20

ILUPA191BKIT.

[Acabado Negro]





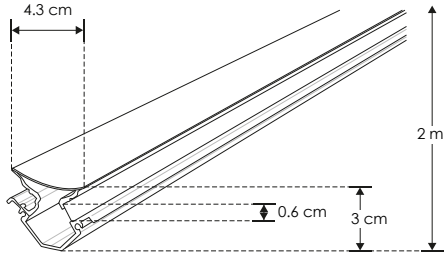

Tiras de LEDs recomendadas:

LDPB2216WW241205
LDPB2216Z241205R
LDPB2216W241205R
LDPB2216WW242105
LDPB2216Z242105R
LDPB2216W242105R
LDPBCOBWW24480R5
LDPBCOBZ24480R5
LDPBCOBW24480R5

Material	Kit de perfil rectangular de aluminio acabado negro mate para sobreponer de 2 m de largo con 2 salidas de luz para recibir tira extraplana de LEDs
Incluye	Kit de 2 micas, Kit de 2 tapas laterales y Kit de 2 grapas

accesorios **NOTA:** También se venden por separado, únicamente como refacción.

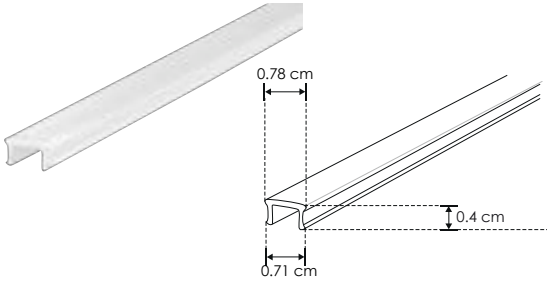

MICDIFILUPA191

Kit de 2 micas difusas para perfil de aluminio ILUPA191W e ILUPA191B, rectangular 2 m de largo

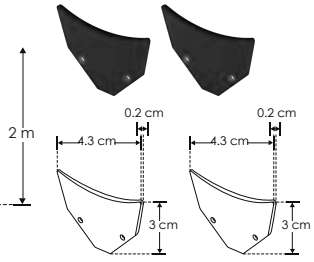

SETILUPA191B

Kit de 2 tapas laterales de aluminio negras para perfil ILUPA191B

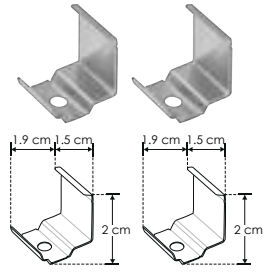

GRAPAILUPA191

Kit de 2 grapas de sujeción para perfil de aluminio ILUPA191W e ILUPA191B

Mica continua de 60 m disponible | KIT DE PERFIL

IP 20

DXAP01KIT.

[Acabado Natural]

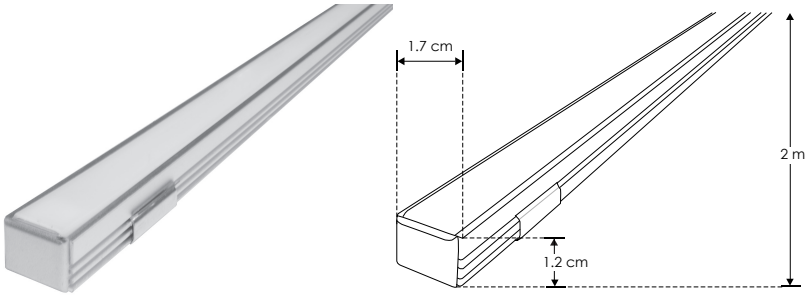





Material	Kit de perfil de aluminio sin ceja, acabado natural de sobreponer o empotrar de 2 m de largo, para recibir tira extraplana de LEDs
Incluye	Mica, kit de 2 tapas laterales y kit de 2 grapas

accesorios **NOTA:** También se venden por separado, únicamente como refacción.

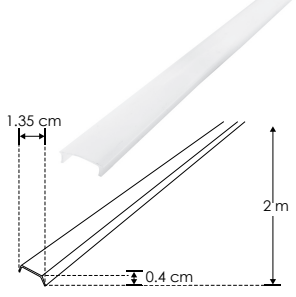

ACLECHDXAP01

Mica difusa para perfil de aluminio DXAP01, rectangular 2 m de largo

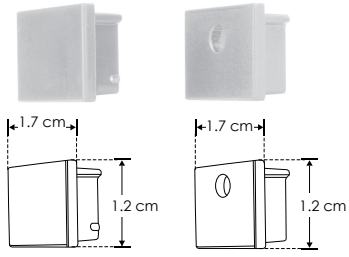

ENDCAPDXAP01.

Kit de 2 tapas laterales de plástico para perfil de aluminio DXAP01

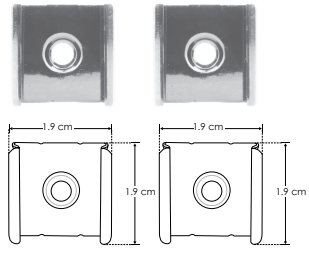

GRAPADXAP01

Kit de 2 grapas de metal para sujeción de perfil de aluminio DXAP01

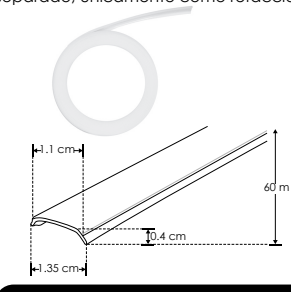

ACLEDXA010206CO

Mica difusa continua para perfil de aluminio DXAP01, DXAP02 y DXAP06

Se vende por separado en múltiplos de 10 m, máximo 60 m

Ilumileds S.A. de C. V e Ingeniería electrodigital, audio, video, iluminación S.A de C.V. se reserva el derecho de modificar la información sin previo aviso y no se hace responsable por errores u omisiones en este documento.

Mica continua de 60 m disponible

KIT DE PERFIL

IP 20

DXAP02KIT.

[Acabado Natural]

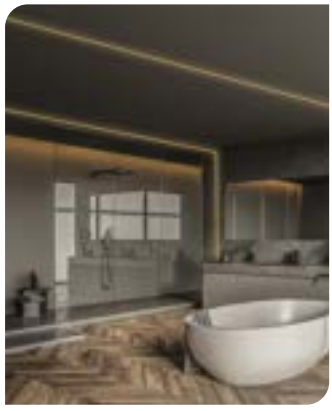

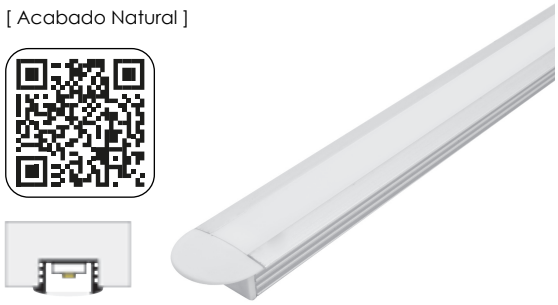

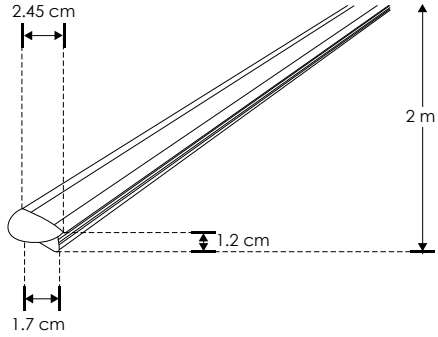

Material	Kit de perfil de aluminio con ceja, acabado natural de empotrar de 2 m de largo, para recibir tira extraplana de LEDs
Incluye	Mica, kit de 2 tapas laterales y kit de 2 grapas

accesorios **NOTA:** También se venden por separado, únicamente como refacción.

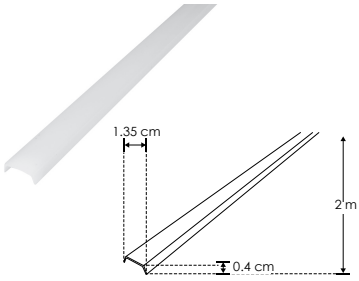

ACLECHDXAP02

Mica difusa para perfil de aluminio DXAP02, rectangular 2 m de largo

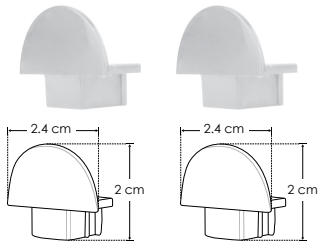

ENDCAPDXAP02.

Kit de 2 tapas laterales de plástico para perfil de aluminio DXAP02

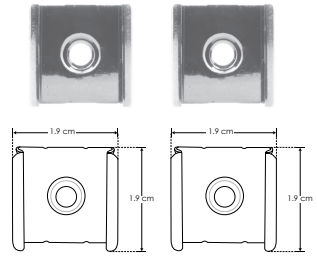

GRAPADXAP02

Kit de 2 grapas de metal para sujeción de perfil de aluminio DXAP02

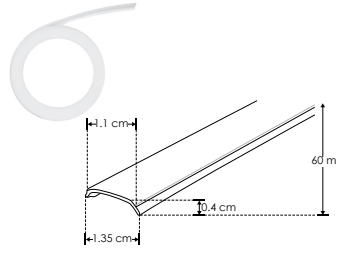

ACLEDXA010206CO

Mica difusa continua para perfil de aluminio DXAP01, DXAP02 y DXAP06
Se vende por separado en múltiplos de 10 m, máximo 60 m

Mica continua de 60 m disponible

KIT DE PERFIL

IP 20

DXAP06KIT.

[Acabado Natural]

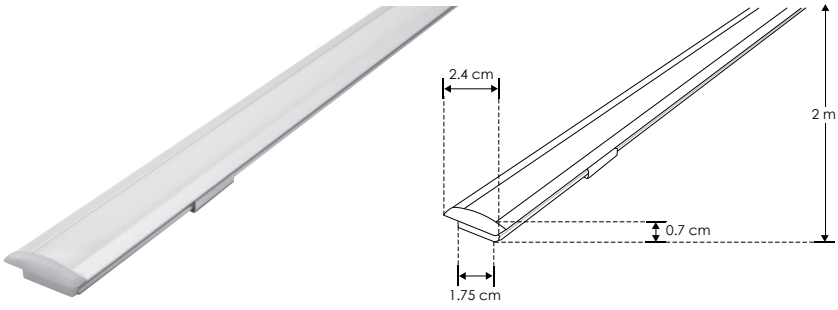



Material	Kit de perfil de aluminio con ceja, acabado natural de empotrar, 2 m de largo, para recibir tira extraplana de LEDs
Incluye	Mica, kit de 2 tapas laterales y kit de 2 grapas

accesorios **NOTA:** También se venden por separado, únicamente como refacción.

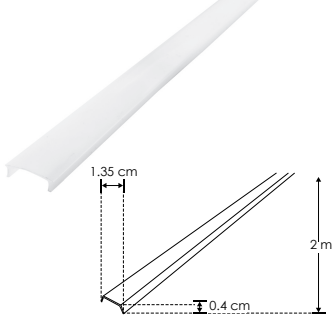

ACRDIFDXAP06

Mica difusa para perfil de aluminio DXAP06, rectangular 2 m de largo

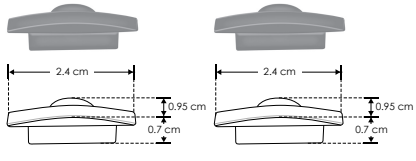

ENDCAPDXAP06.

Kit de 2 tapas laterales de plástico para perfil de aluminio DXAP06

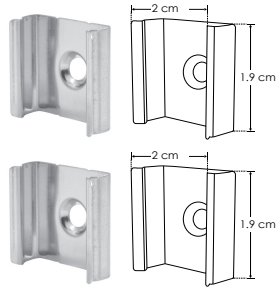

GRAPADXAP06

Kit de 2 grapas de metal para sujeción de perfil de aluminio DXAP06

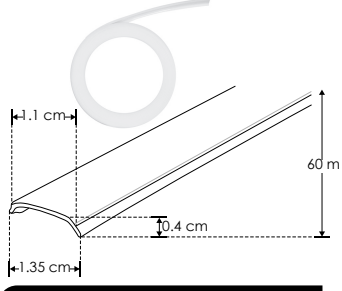

ACLEDXA010206CO

Mica difusa continua para perfil de aluminio DXAP01, DXAP02 y DXAP06
Se vende por separado en múltiplos de 10 m, máximo 60 m

Ilumileds S.A. de C. V e Ingeniería electrodigital, audio, video, iluminación S.A de C.V. se reserva el derecho de modificar la información sin previo aviso y no se hace responsable por errores u omisiones en este documento.

nuevo

IP 20

ILUPA2018KIT.

[Acabado Natural]





Compatible con Lambrin decorativo WPC

KIT DE PERFIL



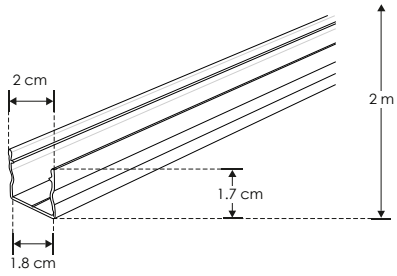

Material	Kit de perfil para tira extraplana de led, sin ceja, e empotrar o sobreponer, protección IP20
Incluye	Perfil rectangular de aluminio de 2 m, mica difusa de 2 m y kit de 2 tapas laterales

accesorios **NOTA:** También se venden por separado, únicamente como refacción.

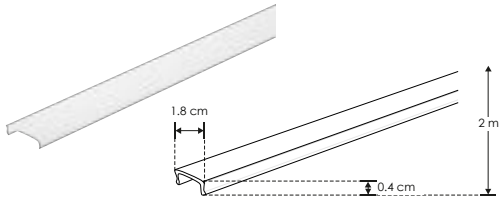

MICDIFPA2018

Mica difusa para perfil de aluminio PA2018, rectangular 2 m

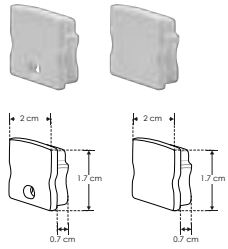

TAPLATPA2018

Kit de 2 tapas laterales de plástico para perfil de aluminio PA2018

KIT DE PERFIL

Compatible con Lambrin decorativo WPC

IP 20

nuevo

ILUPA1207KIT.

[Acabado Natural]



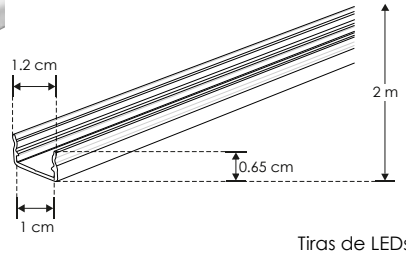

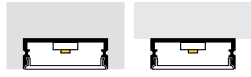

Material	Kit de perfil para tira extraplana de led, sin ceja de empotrar o sobreponer, protección IP20
Incluye	Perfil rectangular de aluminio de 2 m, mica difusa de 2 m y kit de 2 tapas laterales

Tiras de LEDs recomendadas:

LDPB2216WW241205
LDPB2216Z241205R
LDPB2216W241205R
LDPB2216WW242105
LDPB2216Z242105R
LDPB2216W242105R
LDPBCOBWW24480R5
LDPBCOBZ24480R5
LDPBCOBW24480R5



accesorios **NOTA:** También se venden por separado, únicamente como refacción.

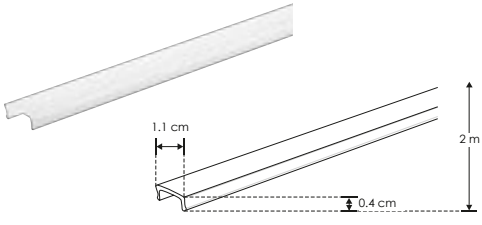

MICDIFPA1207

Mica difusa para perfil de aluminio PA1207, rectangular 2 m

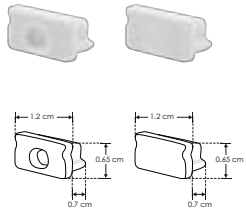

TAPLATPA1207

Kit de 2 tapas laterales de plástico para perfil de aluminio PA1207



 Ilumileds S.A. de C. V e Ingeniería electrodigital, audio, video, iluminación S.A de C.V. se reserva el derecho de modificar la información sin previo aviso y no se hace responsable por errores u omisiones en este documento.



Compatible con Lambrin decorativo WPC

IP 20

[Acabado Natural]



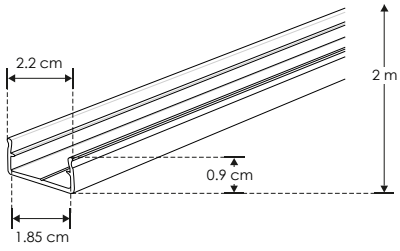



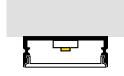

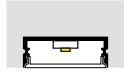

Material	Kit de perfil para tira extraplana de led, sin ceja de empotrar o sobreponer, protección IP20
Incluye	Perfil rectangular de aluminio de 2 m, mica difusa de 2 m y kit de 2 tapas laterales

nuevo

ILUPA2210KIT.





accesorios **NOTA:** También se venden por separado, únicamente como refacción.

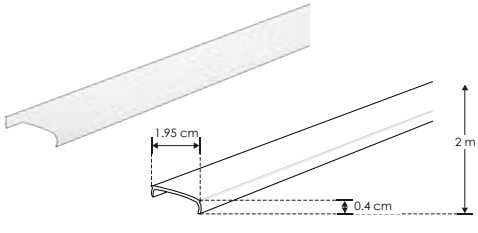

MICDIFPA2210

Mica difusa para perfil de aluminio PA2210, rectangular 2 m

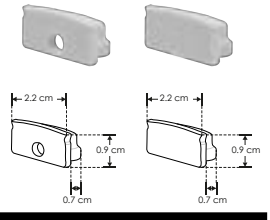

TAPLATPA2210

Kit de 2 tapas laterales de plástico para perfil de aluminio PA2210

Ilumileds S.A. de C. V e Ingeniería electrodigital, audio, video, iluminación S.A de C.V. se reserva el derecho de modificar la información sin previo aviso y no se hace responsable por errores u omisiones en este documento.

IP 20

DXA19NKIT. [Acabado Negro] nuevo

DXA19KIT. [Acabado Natural]





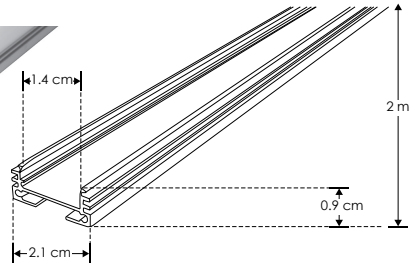

Material	Kit de perfil de aluminio sin ceja, acabado natural o negro, para sobreponer o suspender de 2 m de largo, para recibir tira extraplana de LEDs
Incluye	Mica, kit de 2 grapas y kit de 2 tapas laterales

Se vende por separado: Coples y kit de suspensión

accesorios

NOTA: También se venden por separado, únicamente como refacción. Este perfil cuenta con múltiples coples para crear infinidad de diseños. En el Kit de perfil acabado negro los accesorios (Mica, tapas, grapas y Kit colgante son del color indicado en las claves individuales)

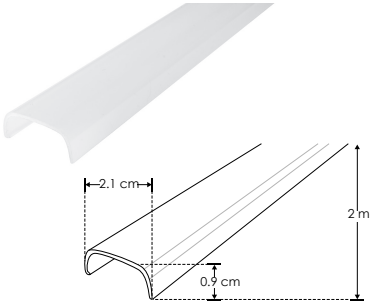

MICDIFDXA19

Mica difusa para perfil de aluminio DXA19 y DXA19N, rectangular 2 m

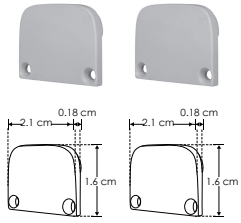

ENCAPDXA19

Kit de 2 tapas laterales, 1 protector de cable negro, para perfil de aluminio DXA19 y DXA19N

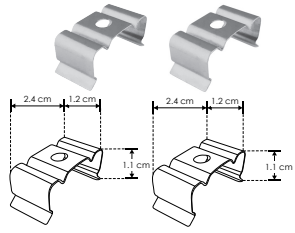

GRAPADXA19

Kit de 2 grapas de sujeción para perfil de aluminio DXA19 y DXA19N



KITCOLDXA19

Kit de 2 cables de acero y 4 soportes, 1 m de largo para perfil de aluminio DXA19 y DXA19N



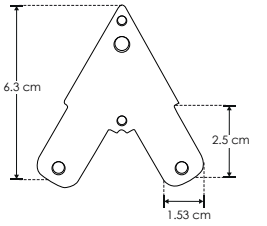



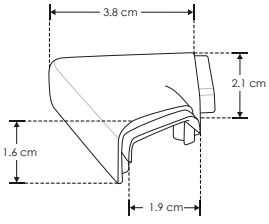



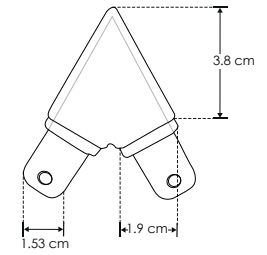



KITDXA1960

Kit conector de metal, conector de mica difusa, protector de cable negro, ángulo de 60° vista inferior, incluye set de tornillos , para perfil DXA19 y DXA19N

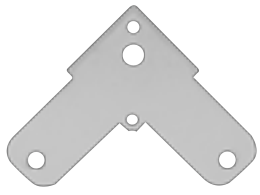

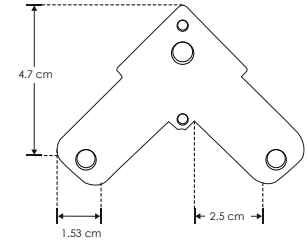



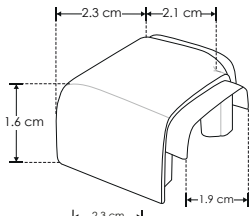

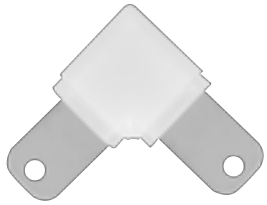

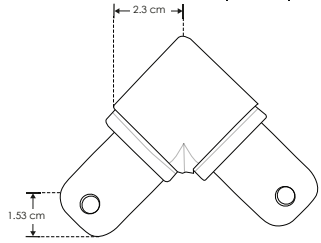



KITDXA1990

Kit conector de metal, conector de mica difusa, protector de cable negro, ángulo de 90° vista inferior, incluye set de tornillos, para perfil DXA19 y DXA19N

Ilumileds S.A. de C. V e Ingeniería electrodigital, audio, video, iluminación S.A de C.V. se reserva el derecho de modificar la información sin previo aviso y no se hace responsable por errores u omisiones en este documento.



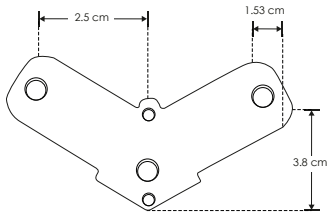



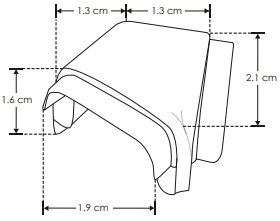



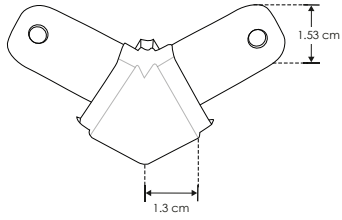



KITDXA19120

Kit conector de metal, conector de mica difusa, protector de cable negro, ángulo de 120° vista inferior, incluye set de tornillos, para perfil DXA19 y DXA19N

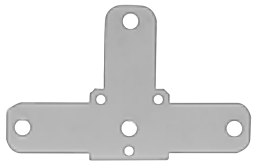

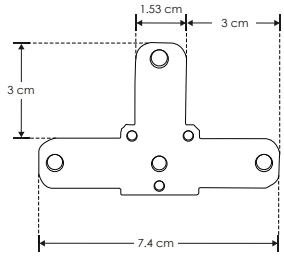



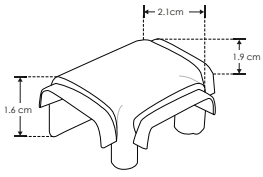



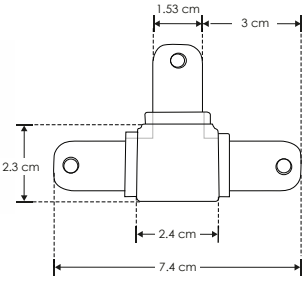



KITDXA19T

Kit de conector metal, conector de mica difusa, protector de cable negro, ángulo tipo T vista inferior, incluye set de tornillo, para perfil DXA19 y DXA19N



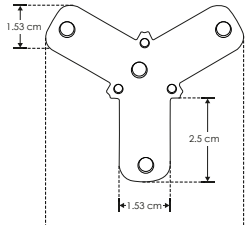



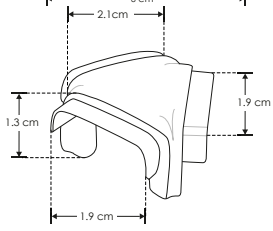



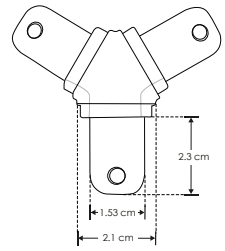



KITDXA19Y

Kit conector de metal, conector de mica difusa, protector de cable negro, ángulo tipo Y vista inferior, incluye set de tornillos, para perfil DXA19 y DXA19N

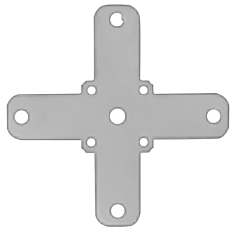

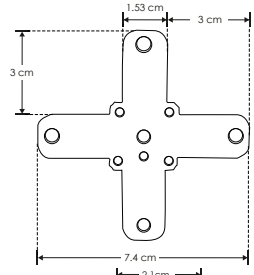



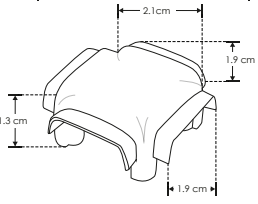



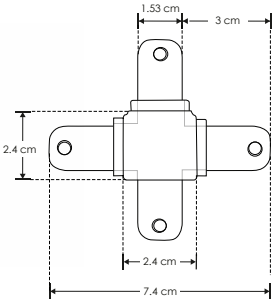



KITDXA19X

Kit conector de metal, conector de mica difusa, protector de cable negro, ángulo tipo X vista inferior, incluye set de tornillos, para perfil DXA19 y DXA19N

Ilumileds S.A. de C. V e Ingeniería electrodigital, audio, video, iluminación S.A de C.V. se reserva el derecho de modificar la información sin previo aviso y no se hace responsable por errores u omisiones en este documento.



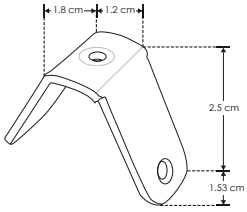



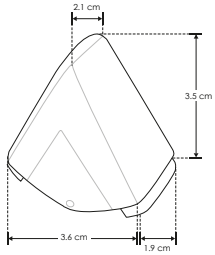



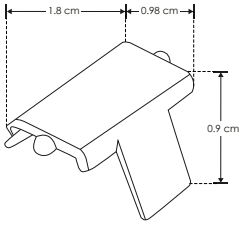



KITDXA1960SIDE

Kit conector de metal, conector de mica difusa, conector de plástico, ángulo 60° vista lateral, incluye set de tornillos, para perfil DXA19 y DXA19N



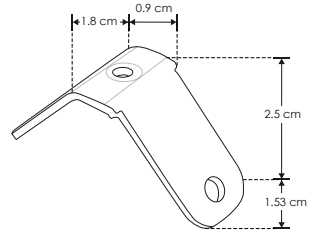



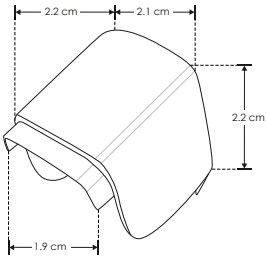



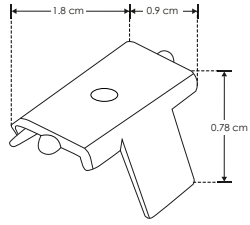



KITDXA1990SIDE

Kit conector de metal, conector de mica difusa, conector de plástico, ángulo 90° vista lateral, incluye set de tornillos, para perfil DXA19 y DXA19N



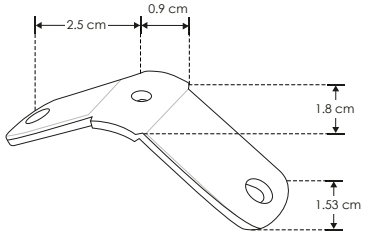



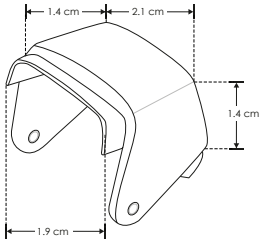



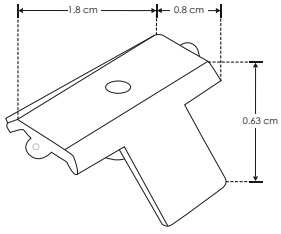



KITDXA19120SIDE

Kit conector de metal, conector de mica difusa, conector de plástico, ángulo 120° vista lateral, incluye set de tornillos, para perfil DXA19 y DXA19N

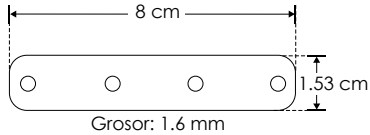



COPLE180DXA19

Conector 180° para perfiles de aluminio serie DXA19 y DXA19N, incluye 2 tornillos



 Ilumileds S.A. de C. V e Ingeniería electrodigital, audio, video, iluminación S.A de C.V. se reserva el derecho de modificar la información sin previo aviso y no se hace responsable por errores u omisiones en este documento.

Sin contorno visible de aluminio | KIT DE PERFIL

IP 20

PA1612KIT.

[Acabado Natural]





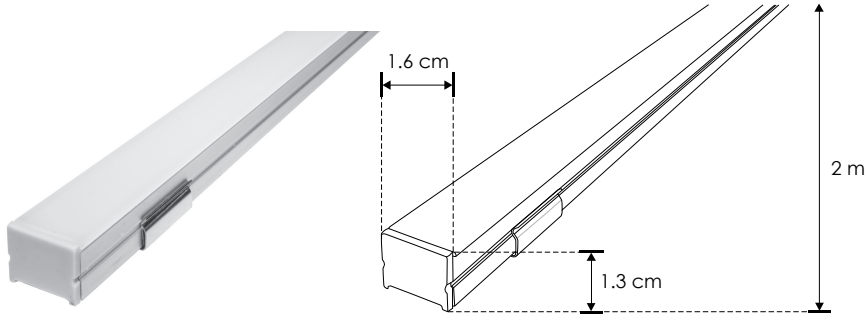

Material	Kit de perfil de aluminio sin ceja, acabado natural de sobreponer o empotrar de 2 m de largo, para recibir tira extraplana de LEDs
Incluye	Mica, kit de 2 tapas laterales y kit de 2 grapas de sujeción

accesorios **NOTA:** También se venden por separado, únicamente como refacción.

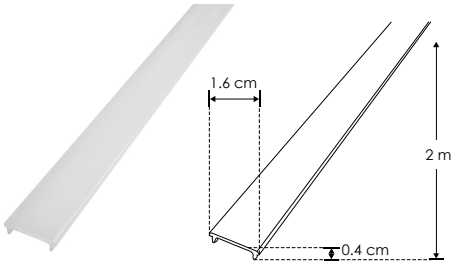

MICDIFPA1612

Mica difusa para perfil de aluminio PA1612, rectangular 2 m de largo

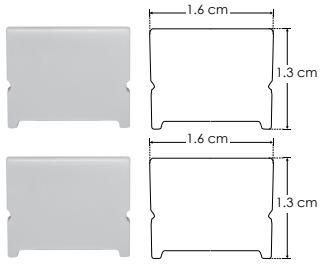

ENDCAP1612

Kit de 2 tapas laterales de plástico para perfil de aluminio PA1612

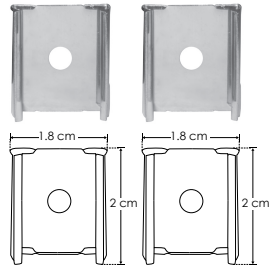

GRAPAPA1612

Kit de 2 grapas de metal para sujeción de perfil de aluminio PA1612 / PA1612N

Flexible mica continua de 60 m disponible | KIT DE PERFIL

IP 20

[Acabado Natural]

ILUPA1806FLEKIT

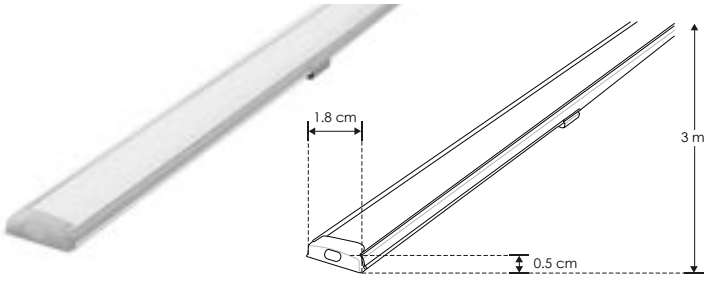

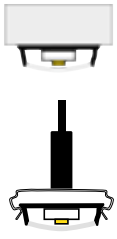

Tiras de LEDs recomendadas:
LDPB22161824300R
LDPB22162224300R
LDPB22162724300R
LDPB2216WW24300R
LDPB2216Z24300R
LDPB2216W24300R



Material	Kit de perfil de aluminio sin ceja, rectangular flexible acabado natural de sobreponer o suspender de 3 m de largo, para recibir tira extraplana de LEDs
Incluye	Mica, kit de 2 tapas laterales y kit de 2 grapas

accesorios **NOTA:** También se venden por separado, únicamente como refacción.

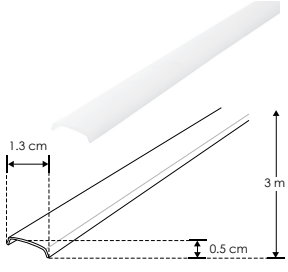

MICDIF1806

Mica difusa para perfil de aluminio PA1806, rectangular 3 m de largo

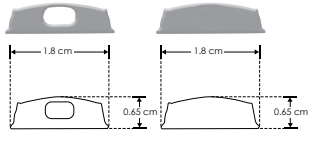

TAPLAT1806

Kit de 2 tapas laterales de plástico para perfil de aluminio PA1806

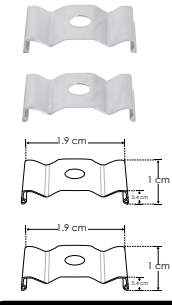

GRAPA1806

Kit de 2 grapas de metal para sujeción de perfil de aluminio PA1806

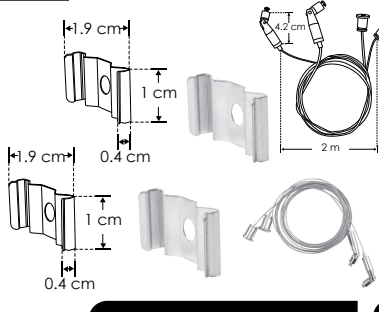

KITCOL19180

Kit de 2 cables de acero de 2 m y 4 soportes para perfil de aluminio PA1806
Se vende por separado

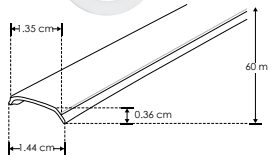

MICDIF1806CO

Mica difusa continua para perfil de aluminio PA1806
Se vende por separado en múltiplos de 10 m, máximo 60 m

Ilumileds S.A. de C. V e Ingeniería electrodigital, audio, video, iluminación S.A de C.V. se reserva el derecho de modificar la información sin previo aviso y no se hace responsable por errores u omisiones en este documento.

Perfil tipo wall-washer KIT DE PERFIL

IP 20

PA2213KIT

[Acabado Natural]





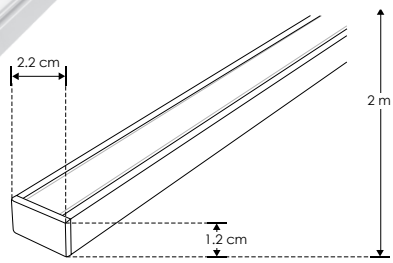



Tiras de LEDs recomendadas:
LDPB2216WW241205
LDPB2216Z241205R
LDPB2216W241205R
LDPB2216WW242105
LDPB2216Z242105R
LDPB2216W242105R
LDPBCOBWW24480R5
LDPBCOBZ24480R5
LDPBCOBW24480R5

Material	Kit de perfil de aluminio sin ceja tipo wall washer, acabado natural de sobreponer luz indirecta de 2 m de largo, para recibir tira extraplana de LEDs
Incluye	Mica, kit de 2 tapas laterales y kit de 2 grapas

accesorios **NOTA:** También se venden por separado, únicamente como refacción.

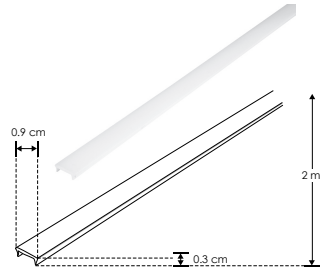

MICDIF2213

Mica difusa para perfil de aluminio PA2213, rectangular 2 m de largo

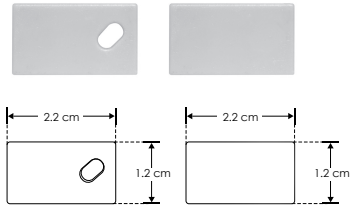

TAPLAT2213

Kit de 2 tapas laterales de plástico para perfil de aluminio PA2213

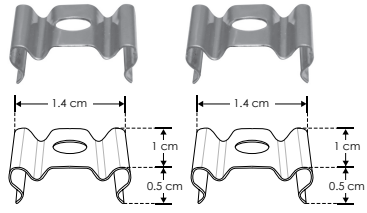

GRAPA2213

Kit de 2 grapas de metal para sujeción de perfil de aluminio PA2213

Perfil tipo wall-washer KIT DE PERFIL

IP 20

[Acabado Natural]

ILUPA109KIT.



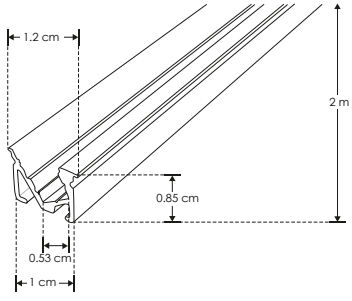







Tiras de LEDs recomendadas:
LDPB2216WW241205
LDPB2216Z241205R
LDPB2216W241205R
LDPB2216WW242105
LDPB2216Z242105R
LDPB2216W242105R
LDPBCOBWW24480R5
LDPBCOBZ24480R5
LDPBCOBW24480R5

Material	Kit de perfil de aluminio con ceja tipo wall-washer, acabado natural de empotrar en techo o pared de 2 m de largo, para recibir tira extraplana de LEDs
Incluye	Mica y kit de 2 tapas laterales

accesorios **NOTA:** También se venden por separado, únicamente como refacción.

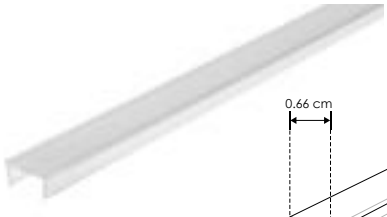

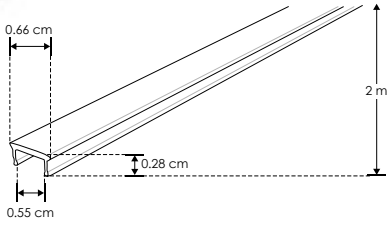

MICDIFILUPA109

Mica difusa para perfil de aluminio ILUPA109, rectangular 2 m de largo



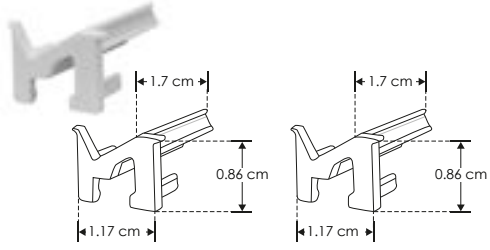

TAPLATILUPA109

Kit de 2 tapas laterales de plástico para perfil de aluminio ILUPA109

 Ilumileds S.A. de C. V e Ingeniería electrodigital, audio, video, iluminación S.A de C.V. se reserva el derecho de modificar la información sin previo aviso y no se hace responsable por errores u omisiones en este documento.

IP 20

PA2411NKIT. [Acabado Negro] nuevo

PA2411KIT. [Acabado Natural]



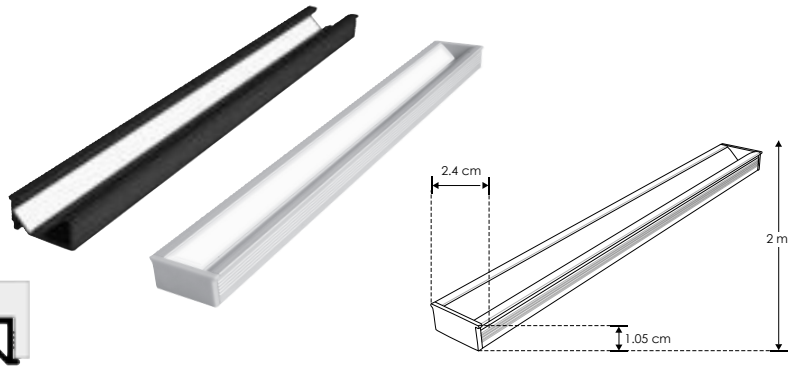



Tiras de LEDs recomendadas:

LDPB2216WW241205
LDPB2216Z241205R
LDPB2216W241205R
LDPB2216WW242105
LDPB2216Z242105R
LDPB2216W242105R
LDPBCOBWW24480R5
LDPBCOBZ24480R5
LDPBCOBW24480R5

Material	Kit de perfil de aluminio con ceja tipo wall whaser, acabado natural o negro, de empotrar luz indirecta de 2 m de largo, para recibir tira extraplana de LEDs
Incluye	Mica y kit de 2 tapas laterales

accesorios **NOTA:** También se venden por separado, únicamente como refacción. En el Kit de perfil acabado negro los accesorios (Mica y tapas son del color indicado en las claves individuales)

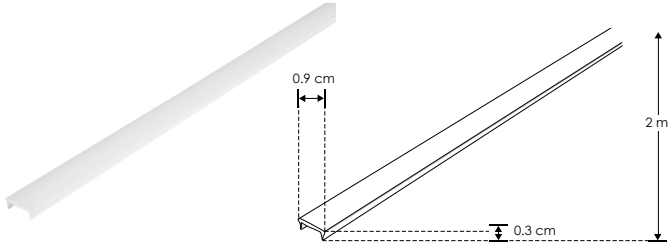

MICDIF2411

Mica difusa para perfil de aluminio PA2411 y PA2411N, plano 2 m

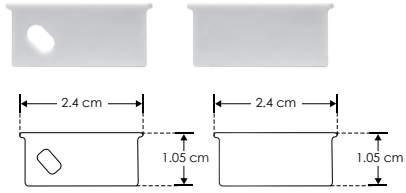

TAPLAT2411

Kit de 2 tapas laterales para perfil de aluminio PA2411 y PA2411N, de plástico

El perfil más pequeño del mercado

KIT DE PERFIL

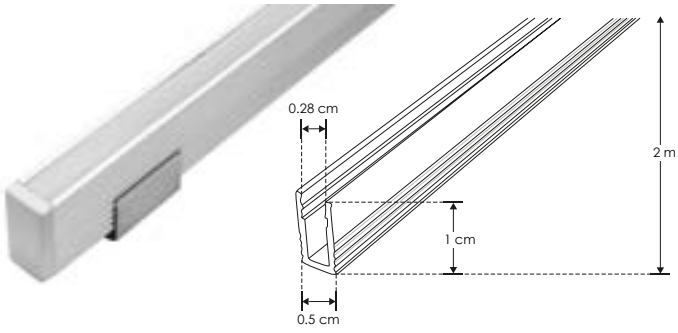

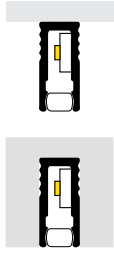

Material	Kit de perfil de aluminio sin ceja, acabado natural de empotrar o sobreponer de 2 m de largo, para recibir tira extraplana de LEDs
Incluye	Mica, kit de 2 tapas laterales y kit de 2 grapas

Tiras de LEDs recomendadas:

LDPB2216WW241205
LDPB2216Z241205R
LDPB2216W241205R
LDPB2216WW242105
LDPB2216Z242105R
LDPB2216W242105R
LDPBCOBWW24480R5
LDPBCOBZ24480R5
LDPBCOBW24480R5

IP 20

[Acabado Natural]

ILUPA1005KIT.



accesorios **NOTA:** También se venden por separado, únicamente como refacción.

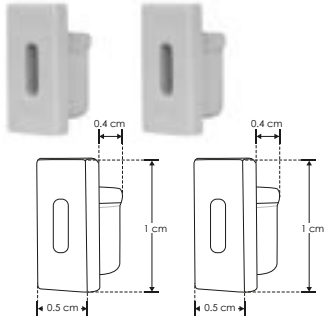

TAPLATILUPA1005

Kit de 2 tapas laterales de plástico para perfil de aluminio ILUPA1005

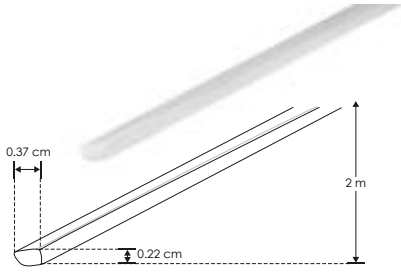

MICDIFILUPA1005

Mica de silicón difusa para perfil de aluminio ILUPA1005, 2 m de largo

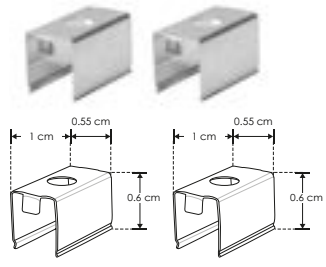

GRAPAILUPA1005

Kit de 2 grapas de metal para sujeción de perfil de aluminio ILUPA1005

Ilumileds S.A. de C. V e Ingeniería electrodigital, audio, video, iluminación S.A de C.V. se reserva el derecho de modificar la información sin previo aviso y no se hace responsable por errores u omisiones en este documento.

Perfil pequeño

KIT DE PERFIL

IP 20

ILUPA07NKIT. [Acabado Negro] nuevo

ILUPA07KIT. [Acabado Natural]



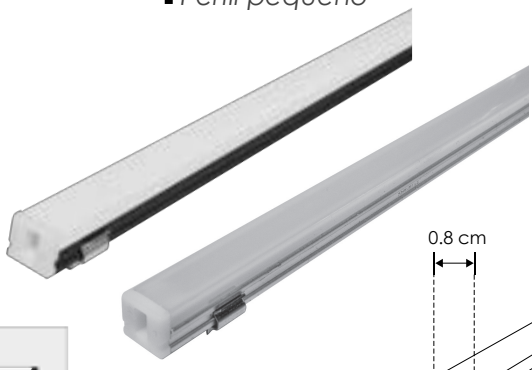

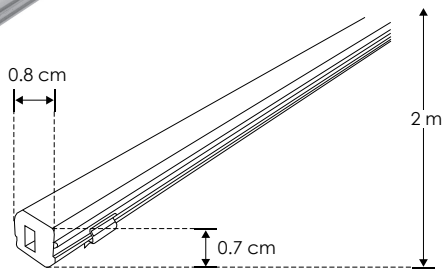





Tiras de LEDs recomendadas:

LDPB2216WW241205
LDPB2216Z241205R
LDPB2216W241205R
LDPB2216WW242105
LDPB2216Z242105R
LDPB2216W242105R
LDPBCOBWW24480R5
LDPBCOBZ24480R5
LDPBCOBW24480R5

Material	Kit de perfil de aluminio sin ceja, acabado natural o negro, de sobreponer o empotrar de 2 m de largo, para recibir tira extraplana de LEDs
Incluye	Mica, kit de 2 tapas laterales y kit de 2 grapas

accesorios **NOTA:** También se venden por separado, únicamente como refacción. En el Kit de perfil acabado negro los accesorios (Mica, tapas y grapas son del color indicado en las claves individuales)

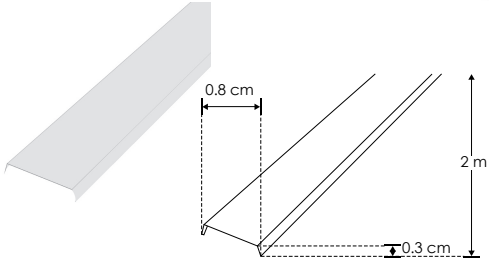

MICDIFILUPA07

Mica difusa para perfil de aluminio ILUPA07 e ILUPA07N, rectangular 2 m

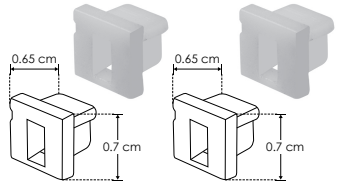

SETILUPA07

Kit de terminación lateral para perfil ILUPA07 e ILUPA07N con 2 tapas laterales de plástico

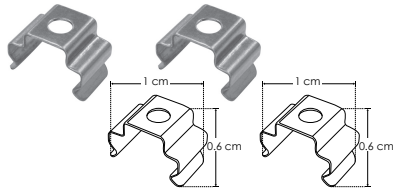

GRAPAILUPA07

Kit de 2 grapas de sujeción para perfil de aluminio ILUPA07 e ILUPA07N

El perfil más pequeño del mercado

KIT DE PERFIL

IP 20

[Acabado Natural]

ILUPA1009KIT.

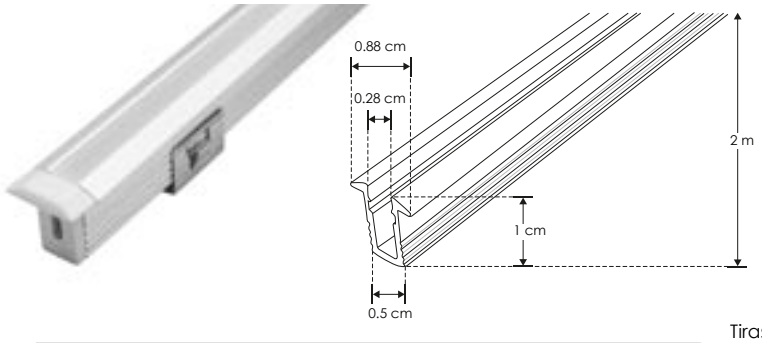





Tiras de LEDs recomendadas:

LDPB2216WW241205
LDPB2216Z241205R
LDPB2216W241205R
LDPB2216WW242105
LDPB2216Z242105R
LDPB2216W242105R
LDPBCOBWW24480R5
LDPBCOBZ24480R5
LDPBCOBW24480R5

Material	Kit de perfil de aluminio con ceja, acabado natural de empotrar de 2 m de largo, para recibir tira extraplana de LEDs
Incluye	Mica, kit de 2 tapas laterales y kit de 2 grapas

accesorios **NOTA:** También se venden por separado, únicamente como refacción.

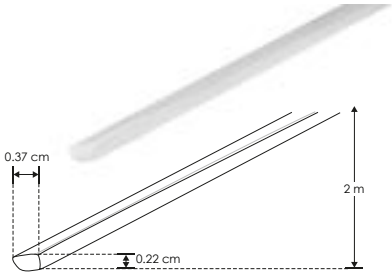

MICDIFILUPA1009

Mica de silicón difusa para perfil de aluminio ILUPA1009, 2 m de largo

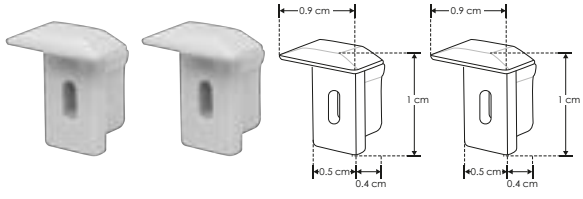

TAPLATILUPA1009

Kit de 2 tapas laterales de plástico para perfil de aluminio ILUPA1009

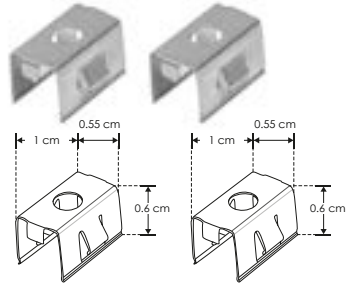

GRAPAILUPA1009

Kit de 2 grapas de metal para sujeción de perfil de aluminio ILUPA1009

Ilumileds S.A. de C. V e Ingeniería electrodigital, audio, video, iluminación S.A de C.V. se reserva el derecho de modificar la información sin previo aviso y no se hace responsable por errores u omisiones en este documento.

Perfil pequeño KIT DE PERFIL

IP 20

ILUPA07AKIT.

[Acabado Natural]





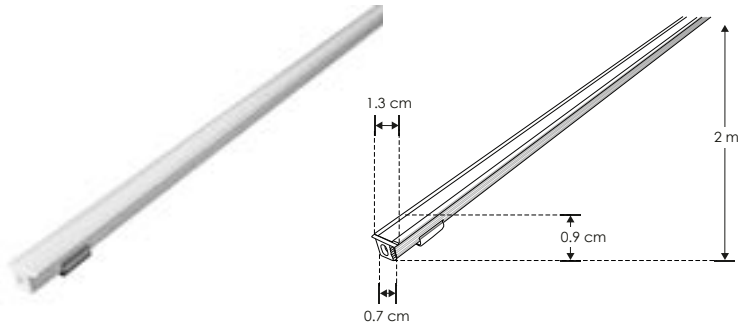

Tiras de LEDs recomendadas:

LDPB2216WW241205
LDPB2216Z241205R
LDPB2216W241205R
LDPB2216WW242105
LDPB2216Z242105R
LDPB2216W242105R
LDPBCOBWW24480R5
LDPBCOBZ24480R5
LDPBCOBW24480R5

Material	Kit de perfil de aluminio con ceja, acabado natural de sobreponer de 2 m de largo, para recibir tira extraplana de LEDs
Incluye	Mica, kit de 2 tapas laterales y kit de 2 grapas

accesorios **NOTA:** También se venden por separado, únicamente como refacción.

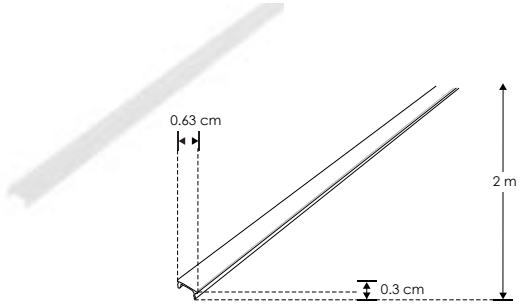

MICDIFILUPA07A

Mica difusa para perfil de aluminio ILUPA07A, rectangular 2 m de largo

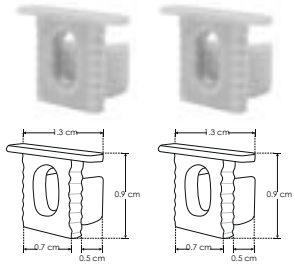

SETILUPA07A

Kit de 2 tapas laterales de plástico para perfil de aluminio ILUPA07A

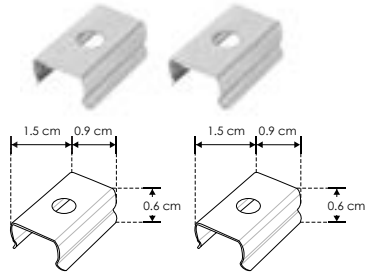

GRAPAILUPA07A

Kit de 2 grapas de metal para sujeción de perfil de aluminio ILUPA07A

Perfil pequeño para sobreponer o suspender KIT DE PERFIL

IP 20

ILUPA525KIT.

[Acabado Natural]

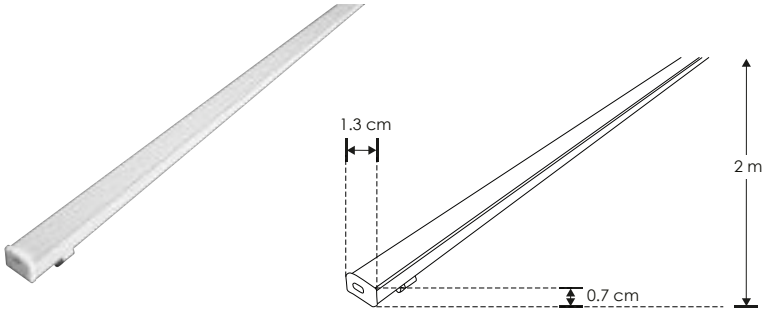





Material	Kit de perfil de aluminio sin ceja, acabado natural de sobreponer o suspender de 2 m de largo, para recibir tira extraplana de LEDs
Incluye	Mica, kit de 2 tapas laterales y kit de 2 grapas

accesorios **NOTA:** También se venden por separado, únicamente como refacción.

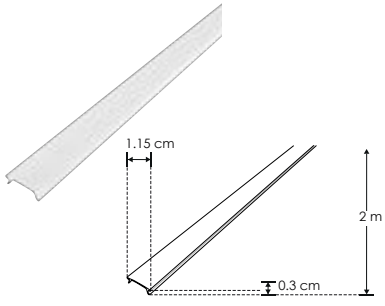

MICDIFILUPA525

Mica difusa para perfil de aluminio ILUPA525, rectangular 2 m de largo

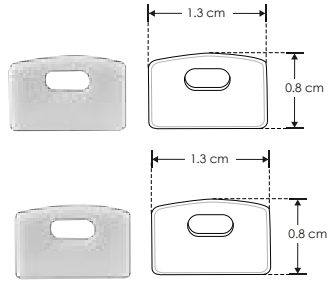

TAPLAT525

Kit de 2 tapas laterales de plástico para perfil de aluminio ILUPA525

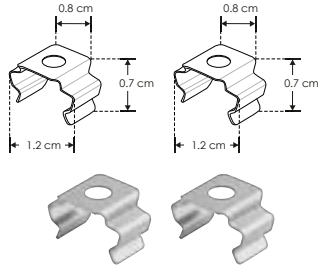

GRAPA525

Kit de 2 grapas de metal para sujeción de perfil de aluminio ILUPA525



KITCOL525

Kit de 2 cables de acero y 4 soportes para perfil de aluminio ILUPA525, 1 m de largo
Se vende por separado

Ilumileds S.A. de C. V e Ingeniería electrodigital, audio, video, iluminación S.A de C.V. se reserva el derecho de modificar la información sin previo aviso y no se hace responsable por errores u omisiones en este documento.

nuevo

IP 20

ILUPA0806NKIT.

[Acabado Negro]

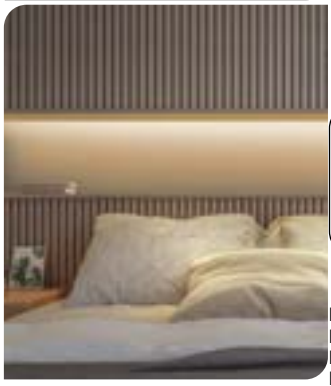

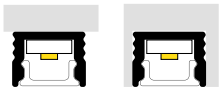

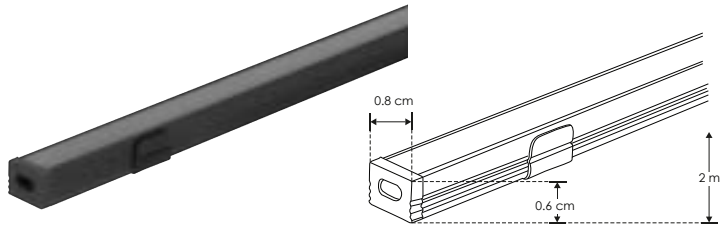

Tiras de LEDs recomendadas:

LDPB2216WW241205
LDPB2216Z241205R
LDPB2216W241205R
LDPB2216WW242105
LDPB2216Z242105R
LDPB2216W242105R
LDPBCOBWW24480R5
LDPBCOBZ24480R5
LDPBCOBW24480R5

Material	Kit de perfil para tira extraplana de led, sin ceja de empotrar o sobreponer, protección IP20
Incluye	Perfil rectangular de aluminio acabado negro de 2 m, mica negra traslucida de 2 m, kit de 2 tapas laterales y kit de 2 grapas

accesorios **NOTA:** También se venden por separado, únicamente como refacción.

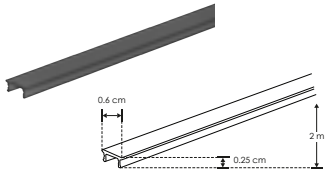

MICDIFPA0806N

Mica difusa negra traslucida para perfil de aluminio PA0806N, rectangular 2 m, protección IP20

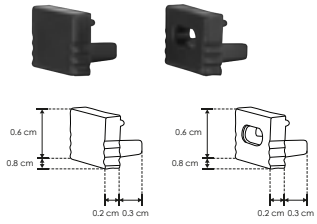

TAPLATPA0806N

Kit de 2 tapas laterales de plástico acabado negro para perfil de aluminio PA0806N, protección IP20

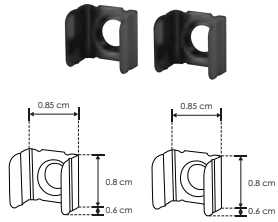

GRAPA0806N

Kit de 2 grapas de sujeción para perfil de aluminio PA0806N, acabado negro, protección IP20

KIT DE PERFIL

IP 20

nuevo

[Acabado natural]

ILUPA0806KIT.



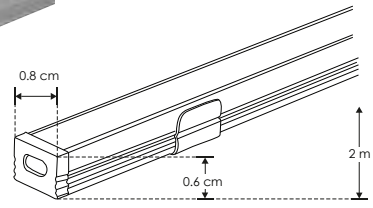

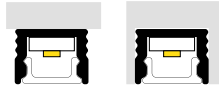



Tiras de LEDs recomendadas:

LDPB2216WW241205
LDPB2216Z241205R
LDPB2216W241205R
LDPB2216WW242105
LDPB2216Z242105R
LDPB2216W242105R
LDPBCOBWW24480R5
LDPBCOBZ24480R5
LDPBCOBW24480R5

Material	Kit de perfil para tira extraplana de led, sin ceja de empotrar o sobreponer, protección IP20
Incluye	Perfil rectangular de aluminio de 2 m, mica difusa de 2 m, kit de 2 tapas laterales y kit de 2 grapas

accesorios **NOTA:** También se venden por separado, únicamente como refacción.

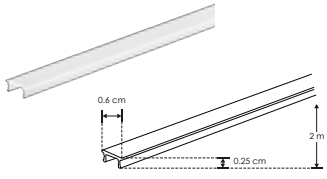

MICDIFPA0806

Mica difusa para perfil de aluminio PA0806, rectangular 2m, protección IP20

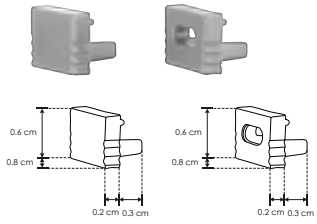

TAPLATPA0806

Kit de 2 tapas laterales de plástico para perfil de aluminio PA0806, protección IP20

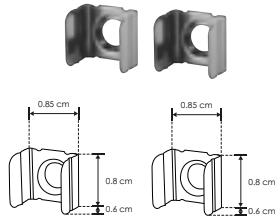

GRAPA0806

Kit de 2 grapas de sujeción para perfil de aluminio PA0806, protección IP20

Ilumileds S.A. de C. V e Ingeniería electrodigital, audio, video, iluminación S.A de C.V. se reserva el derecho de modificar la información sin previo aviso y no se hace responsable por errores u omisiones en este documento.

IP 20

ILUPA1205KIT.

[Acabado Natural]



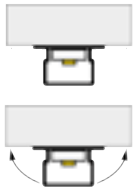



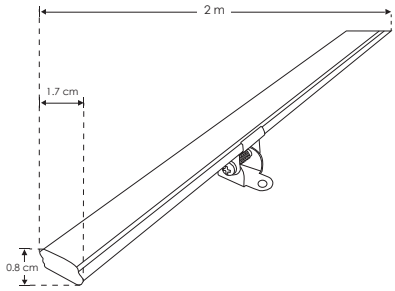

Material	Kit de perfil de aluminio sin ceja, acabado natural de sobreponer dirigible de 2 m de largo, para recibir tira extraplana de LEDs
Incluye	Mica, kit de 2 tapas laterales, kit de 2 grapas y kit de 2 bases metalicas dirigibles

accesorios **NOTA:** También se venden por separado, únicamente como refacción.

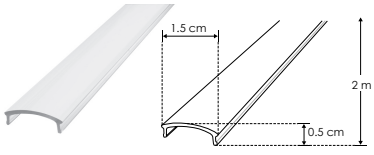

MICDIFILUPA1205

Mica difusa para perfil de aluminio ILUPA1205, rectangular 2 m de largo

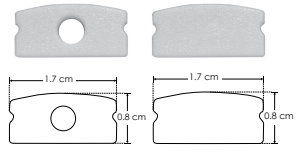

TAPLATILUPA1205

Kit de 2 tapas laterales de plástico para perfil de aluminio ILUPA1205

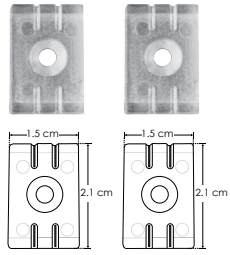

GRAPAILUPA1205

Kit de 2 grapas de plastico para sujeción de perfil de aluminio ILUPA1205

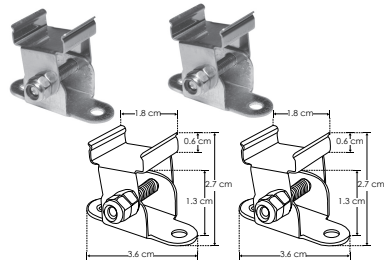

SETILUPA1205

Kit de 2 bases metálicas dirigibles que incluyen soporte y tornillos para perfil de aluminio ILUPA1205

Dirigible KIT DE PERFIL

IP 20

[Acabado Natural]

ILUPA2310KIT.



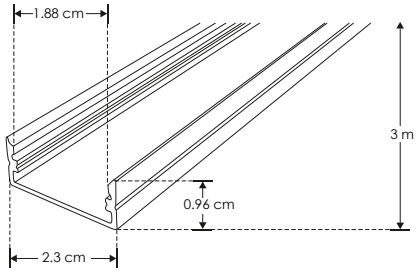





Puede usarse en exteriores con las tiras de LEDs:
LA28351202730R
LA28351202720X45
LA2835120W30R
LA2835120W20X45R
Se venden por separado

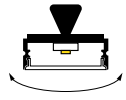

Material	Kit de perfil de aluminio sin ceja, acabado natural de empotrar o sobreponer de 3 m de largo, para recibir tira extraplana de LEDs
Incluye	Mica, kit de 2 tapas laterales y kit de 2 grapas

accesorios **NOTA:** También se venden por separado, únicamente como refacción.

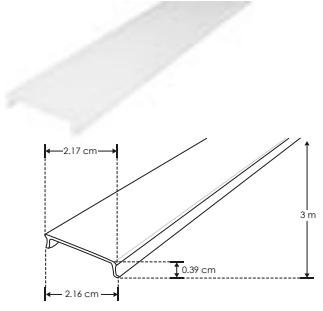

MICDIFILUPA2310

Mica difusa para perfil de aluminio ILUPA2310, rectangular 3 m de largo

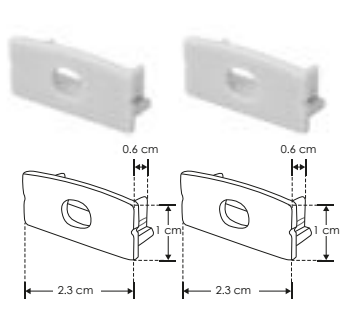

TAPLATILUPA2310

Kit de 2 tapas laterales de plástico para perfil de aluminio ILUPA2310

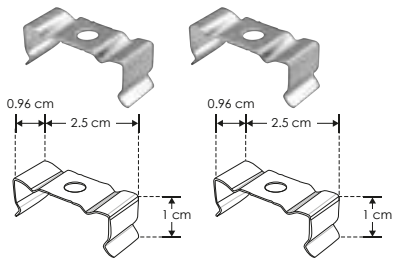

GRAPAILUPA2310

Kit de 2 grapas de metal para sujeción de perfil de aluminio ILUPA2310

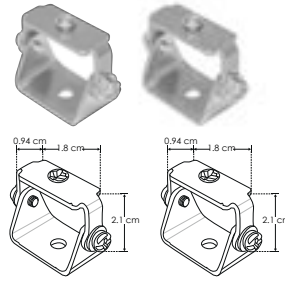

SETDIRBAS2310

Kit de 2 bases metálicas dirigibles, incluye soporte hacia el perfil y tornillo de ajuste, para perfil de aluminio ILUPA2310
Se vende por separado

Ilumileds S.A. de C. V e Ingeniería electrodigital, audio, video, iluminación S.A de C.V. se reserva el derecho de modificar la información sin previo aviso y no se hace responsable por errores u omisiones en este documento.

Esquinero trimless ángulo exterior KIT DE PERFIL

IP 20

ILUPA646KIT.

[Acabado Natural]



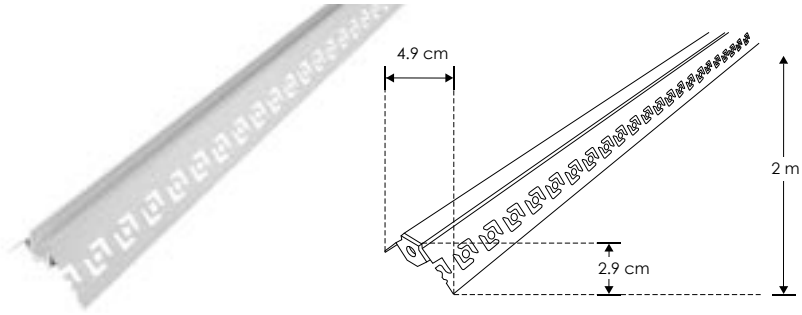

Tiras de LEDs recomendadas:

LDPB2216WW241205
LDPB2216Z241205R
LDPB2216W241205R
LDPB2216WW242105
LDPB2216Z242105R
LDPB2216W242105R
LDPBCOBWW24480R5
LDPBCOBZ24480R5
LDPBCOBW24480R5

Material	Kit de perfil esquinero trimless, acabado natural de empotrar de 2 m de largo, para recibir tira extraplana de LEDs
Incluye	Mica y kit de 2 tapas laterales

accesorios **NOTA:** También se venden por separado, únicamente como refacción.

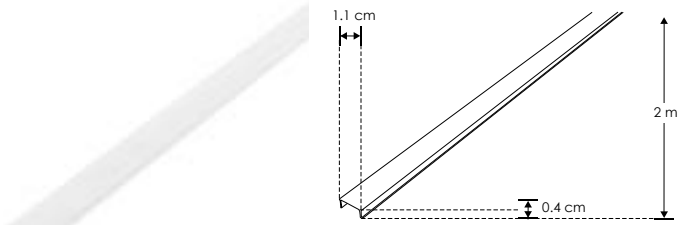

MICDIFILUPA646

Mica difusa para perfil de aluminio ILUPA646, rectangular 2 m de largo

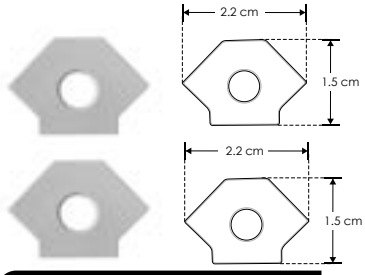

TAPLAT646

Kit de 2 tapas laterales de plástico para perfil de aluminio ILUPA646

Esquinero trimless ángulo interior KIT DE PERFIL

IP 20

ILUPA647KIT.

[Acabado Natural]

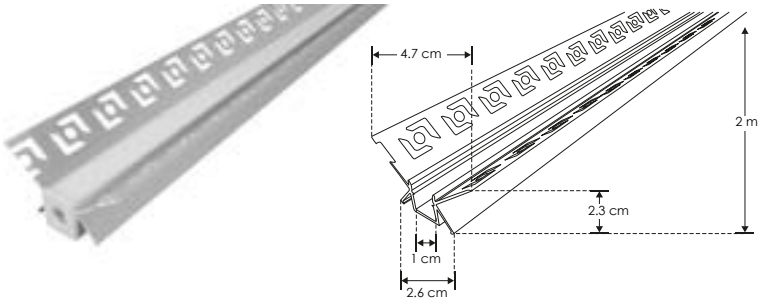



Tiras de LEDs recomendadas:

LDPB2216WW241205
LDPB2216Z241205R
LDPB2216W241205R
LDPB2216WW242105
LDPB2216Z242105R
LDPB2216W242105R
LDPBCOBWW24480R5
LDPBCOBZ24480R5
LDPBCOBW24480R5

Material	Kit de perfil de aluminio esquinero trimless, acabado natural para empotrar de 2 m de largo, para recibir tira extraplana de LEDs
Incluye	Mica y kit de 2 tapas laterales

accesorios **NOTA:** También se venden por separado, únicamente como refacción.

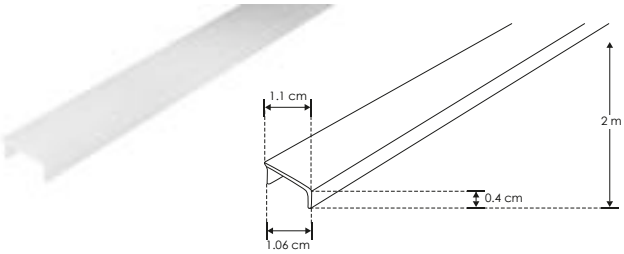

MICDIFILUPA647

Mica difusa para perfil de aluminio ILUPA647, rectangular 2 m de largo

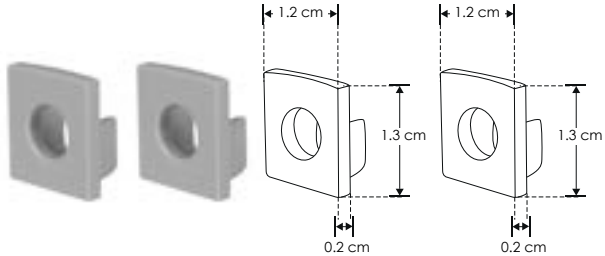

TAPLAT647

Kit de 2 tapas laterales de plástico para perfil de aluminio ILUPA647

 Ilumileds S.A. de C. V e Ingeniería electrodigital, audio, video, iluminación S.A de C.V. se reserva el derecho de modificar la información sin previo aviso y no se hace responsable por errores u omisiones en este documento.

Perfil esquinero con 2 salidas de luz

KIT DE PERFIL

IP 20

ILUPA191WKIT.

[Acabado Blanco]

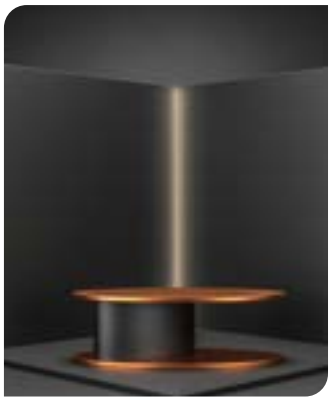



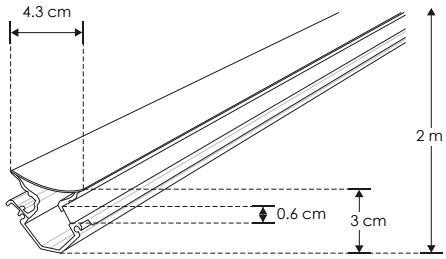

Tiras de LEDs recomendadas:

LDPB2216WW241205
LDPB2216Z241205R
LDPB2216W241205R
LDPB2216WW242105
LDPB2216Z242105R
LDPB2216W242105R
LDPBCOBWW24480R5
LDPBCOBZ24480R5
LDPBCOBW24480R5

Material	Kit de perfil rectangular de aluminio acabado blanco para sobreponer de 2 m de largo con 2 salidas de luz para recibir tira extraplana de LEDs
Incluye	kit de 2 micas, kit de 2 tapas laterales y kit de 2 grapas

accesorios **NOTA:** También se venden por separado, únicamente como refacción.

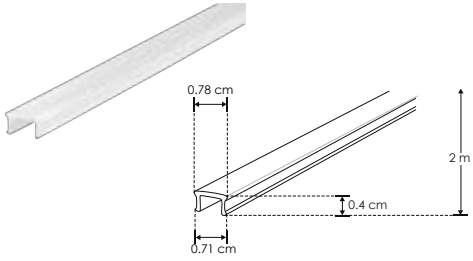

MICDIFILUPA191

Kit de 2 micas difusas para perfil de aluminio ILUPA191W e ILUPA191B, rectangular 2 m de largo

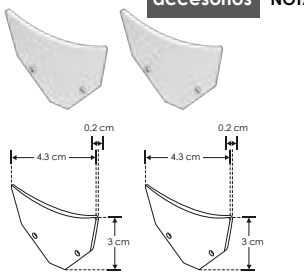

SETILUPA191W

Kit de 2 tapas laterales de aluminio blancas para perfil de aluminio ILUPA191W

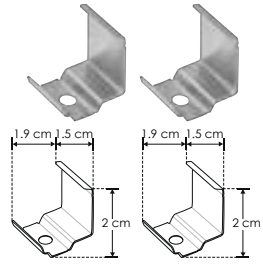

GRAPAILUPA191

Kit de 2 grapas de sujeción para perfil de aluminio ILUPA191W e ILUPA191B

Colgador de ganchos

KIT DE PERFIL



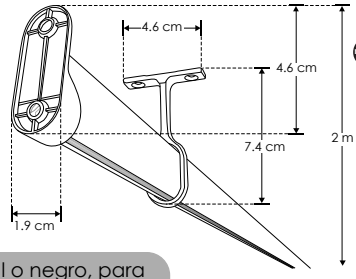

IP 20

nueva [Acabado Negro] **ILUPA1401NKIT.**

[Acabado Natural] **ILUPA1401KIT.**





Material	Kit de perfil de aluminio acabado natural o negro, para colgar ropa de sobreponer de 2 m de largo, para recibir tira extraplana de LEDs
Incluye	Mica, kit de 2 soportes de pared y kit de 2 soportes de techo

NOTA: Se puede instalar sensor para encendido y apagado.
Consultar área de drivers y controladores. Soporta hasta 60 kg aprox. por metro.
En el Kit de perfil acabado negro los accesorios (Mica y sujetadores son del color indicado en las claves individuales)

accesorios **NOTA:** También se venden por separado, únicamente como refacción.

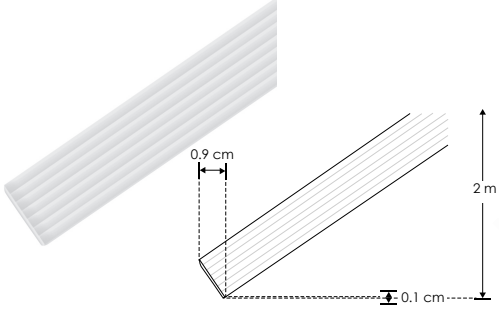

MICDIFILUPA1401

Mica difusa para perfil de aluminio ILUPA1401 e ILUPA1401N, rectangular 2 m

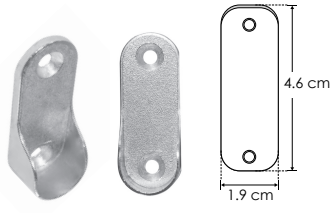

SETBRAPILUPA1401

Kit de 2 soportes de pared para perfil ILUPA1401 e ILUPA1401N

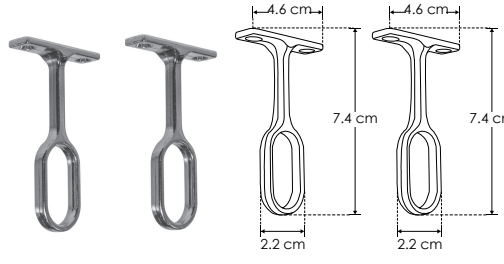

SETBRATILUPA1401

Kit de 2 soportes de techo para perfil ILUPA1401 e ILUPA1401N

Ilumileds S.A. de C. V e Ingeniería electrodigital, audio, video, iluminación S.A de C.V. se reserva el derecho de modificar la información sin previo aviso y no se hace responsable por errores u omisiones en este documento.

IP 20

ILUPA1402NKIT. [Acabado Negro] nuevo

ILUPA1402KIT. [Acabado Natural]





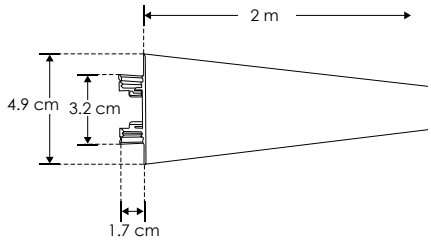



Material	Kit de perfil de aluminio acabado natural o negro, de sobreponer con 2 salidas de luz de 2 m de largo, para recibir tira extraplana de LEDs
Incluye	Kit de 2 micas, kit de 2 tapas laterales y kit de 2 grapas

accesorios **NOTA:** También se venden por separado, únicamente como refacción. En el Kit de perfil acabado negro los accesorios (Mica, tapas y grapas son del color indicado en las claves individuales)

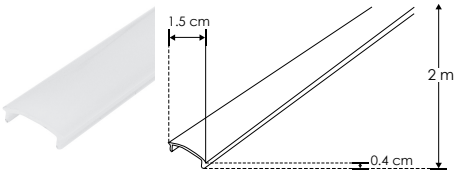

MICDIFILUPA1402

Kit de 2 micas difusas para perfil de aluminio ILUPA1402 e ILUPA1402N, rectangular 2 m

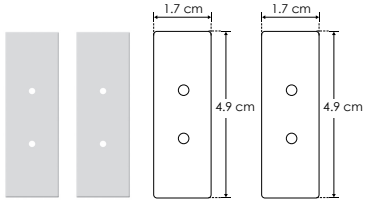

SETILUPA1402

Kit de terminación lateral para perfil ILUPA1402 e ILUPA1402N que incluye 2 tapas laterales de plástico

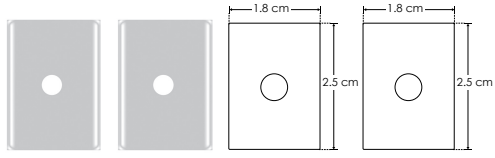

GRAPAILUPA1402

Kit de 2 grapas de sujeción para perfil de aluminio ILUPA1402 e ILUPA1402N

IP 20

nuevo [Acabado Negro] **ILUPAV04N**

[Acabado Natural] **ILUPAV04**



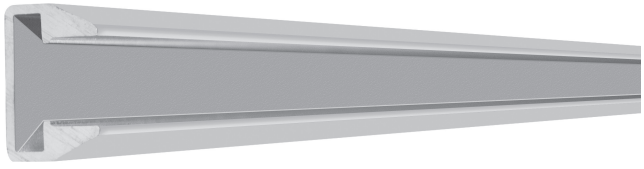





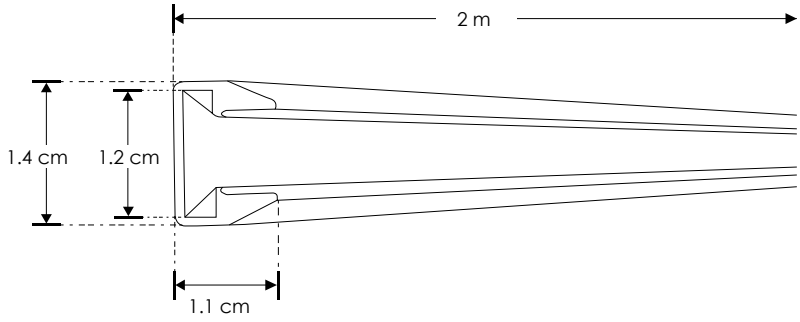

Material	Perfil rectangular de aluminio acabado natural o negro, de sobreponer de 2 m de largo para recibir tira extraplana de LEDs y cristal templado o acrilico de 8 mm (para repisas iluminadas)

NOTA: No incluye accesorios (cristal o acrílico y tornillos de sujeción)

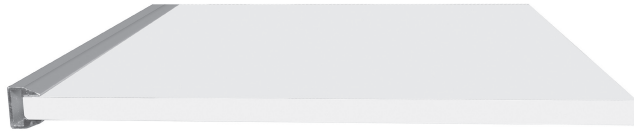

 Ilumileds S.A. de C. V e Ingeniería electrodigital, audio, video, iluminación S.A de C.V. se reserva el derecho de modificar la información sin previo aviso y no se hace responsable por errores u omisiones en este documento.

IP 20

PA3006KIT.

[Acabado Natural]





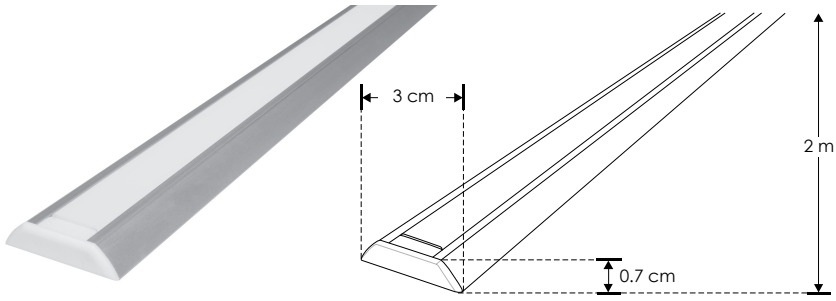

Material	Kit de perfil de aluminio concavo, acabado natural de sobreponer de 2 m de largo, para recibir tira extraplana de LEDs
Incluye	Mica, kit de 2 tapas laterales y kit de 2 tornillos

accesorios **NOTA:** También se venden por separado, únicamente como refacción.

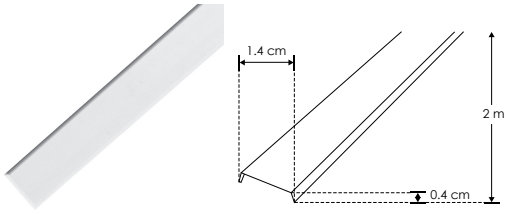

MICDIF3006

Mica difusa para perfil de aluminio PA3006,rectangular 2 m de largo

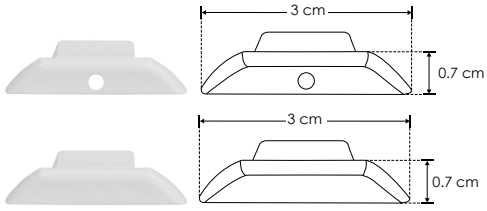

TAPLAT3006

Kit de 2 tapas laterales de plástico blancas para perfil de aluminio PA3006.

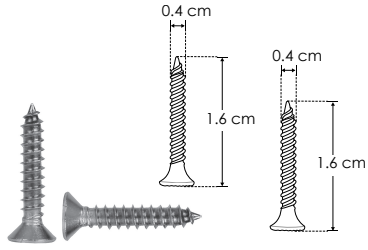

TOR15MM3006

Kit de 2 tornillos para sujeción para perfil de aluminio PA3006

Esquinero con mica redonda KIT DE PERFIL

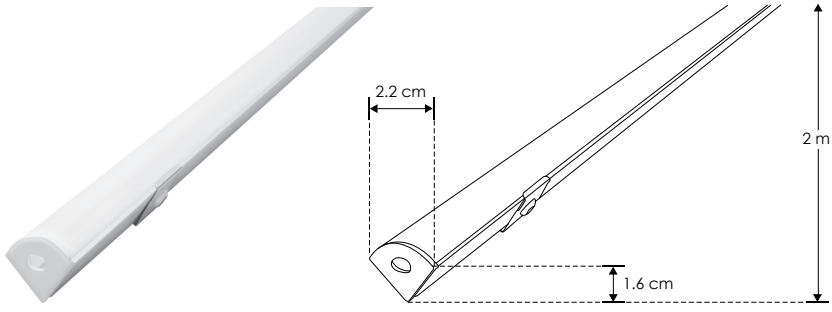

IP 20

[Acabado Natural]





PA1616KIT.



Material	Kit de perfil de aluminio esquinero con mica curva, acabado natural de sobreponer de 2 m de largo, para recibir tira extraplana de LEDs
Incluye	Mica, kit de 2 tapas laterales y kit de 2 grapas

accesorios **NOTA:** También se venden por separado, únicamente como refacción.

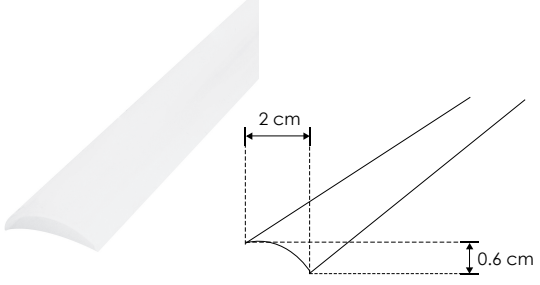

MICDIF1616

Mica difusa para perfil de aluminio PA1616, curva 2 m de largo

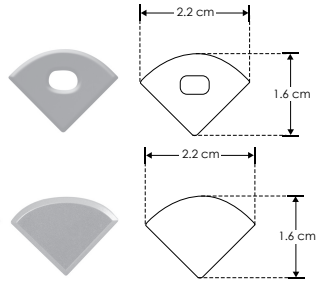

TAPLAT1616

Kit de 2 tapas laterales de plástico para perfil de aluminio PA1616

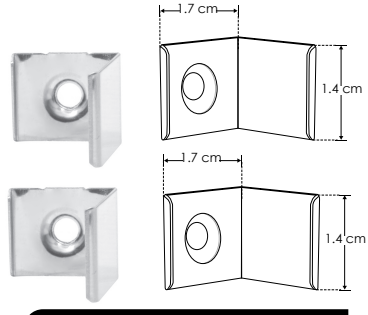

GRAPA1616

Kit de 2 grapas de metal para sujeción de perfil de aluminio PA1616 / PA1616B

Ilumileds S.A. de C. V e Ingeniería electrodigital, audio, video, iluminación S.A de C.V. se reserva el derecho de modificar la información sin previo aviso y no se hace responsable por errores u omisiones en este documento.

Esquinero con mica cuadrada

KIT DE PERFIL

IP 20

PA1616BKIT.

[Acabado Natural]





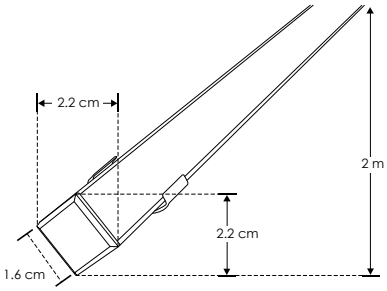

Material	Kit de perfil esquinero de aluminio con mica cuadrada, acabado natural de sobreponer de 2 m de largo, para recibir tira extraplana de LEDs
Incluye	Mica, kit de 2 tapas laterales y kit de 2 grapas

accesorios **NOTA:** También se venden por separado, únicamente como refacción.

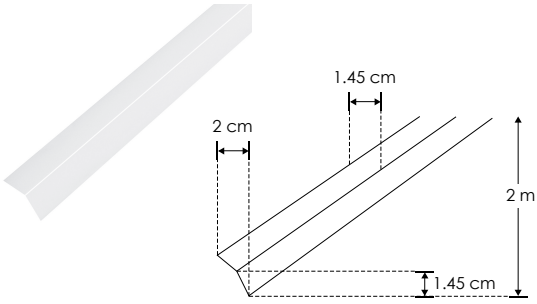

MICDIF1616B

Mica difusa para perfil de aluminio PA1616B, rectangular 2 m de largo

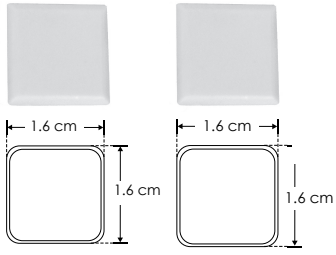

TAPLAT1616B

Kit de 2 tapas laterales de plástico para perfil de aluminio PA1616B

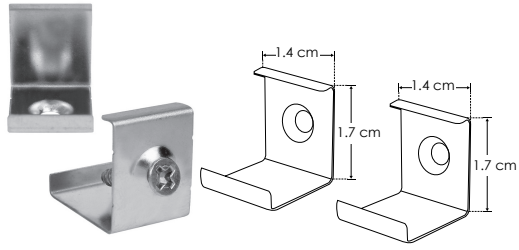

GRAPA1616

Kit de 2 grapas de metal para sujeción de perfil de aluminio PA1616 / PA1616B

Bajo índice de deslumbramiento UGR

KIT DE PERFIL

IP 20

ILUPA1722UGRKIT

[Acabado Natural]



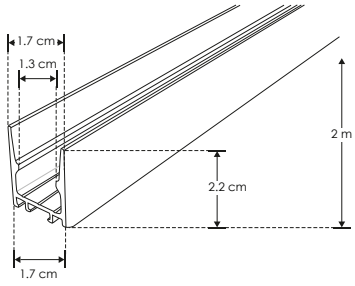



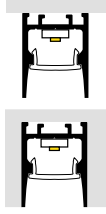



Material	Kit de perfil de aluminio sin ceja, acabado natural de empotrar o sobreponer de 2 m de largo, para recibir tira extraplana de LEDs
Incluye	Mica, kit de 2 tapas laterales y kit de 2 grapas

accesorios **NOTA:** También se venden por separado, únicamente como refacción.

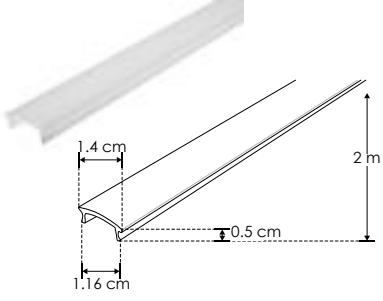

MICDIF1722

Mica difusa para perfil de aluminio ILUPA1722UGR, rectangular 2 m de largo

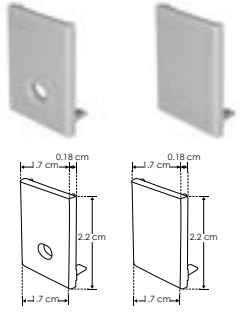

TAPA1722

Kit de 2 tapas laterales de plástico para perfil de aluminio ILUPA1722UGR

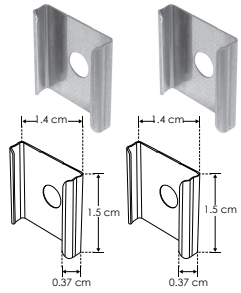

GRAPA1722

Kit de 2 grapas de metal para sujeción de perfil de aluminio ILUPA1722UGR/ ILUPA1722NUGR

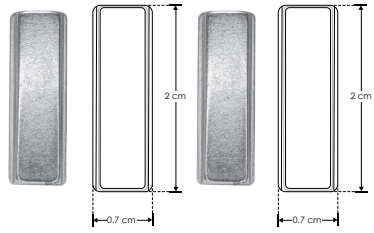

SETMAG1722

Kit de 2 soportes magnéticos para perfil de aluminio ILUPA1722UGR
Se vende por separado

Ilumileds S.A. de C. V e Ingeniería electrodigital, audio, video, iluminación S.A de C.V. se reserva el derecho de modificar la información sin previo aviso y no se hace responsable por errores u omisiones en este documento.

IP 20

ILUPA1722UGRCKIT

[Acabado Natural]





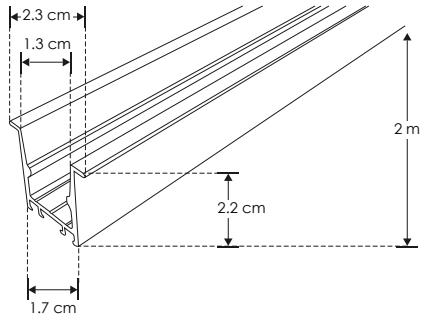

Material	Kit de perfil de aluminio con ceja, acabado natural para empotrar de 2 m de largo, para recibir tira extraplana de LEDs
Incluye	Mica, kit de 2 tapas laterales y kit de 2 resortes de sujeción

accesorios **NOTA:** También se venden por separado, únicamente como refacción.
NOTA: Compatible con SETMAG1722.

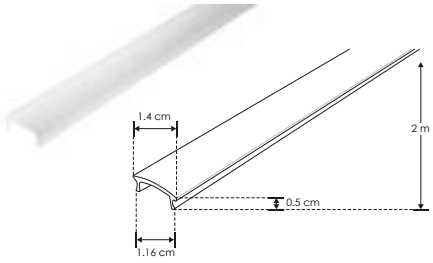

MICDIF1722C

Mica difusa para perfil de aluminio ILUPA1722UGRC, rectangular 2 m de largo

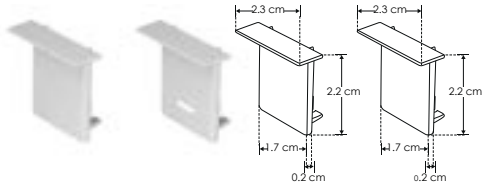

TAPA1722C

Kit de 2 tapas laterales de plástico para perfil de aluminio ILUPA1722UGRC

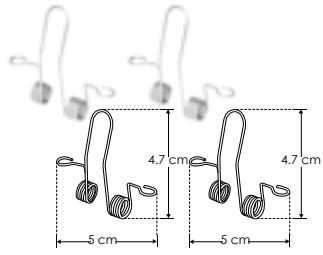

SETCLIP1722C

Kit de 2 resortes para sujeción de perfil de aluminio ILUPA1722NUGRC / ILUPA1722UGRC

Bajo índice de deslumbramiento UGR

KIT DE PERFIL

IP 20



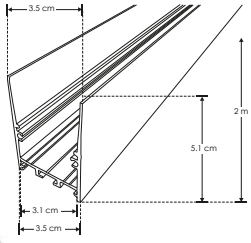

Material	Kit de perfil de aluminio sin ceja, acabado natural de empotrar, sobreponer o suspender de 2 m de largo, para recibir tira extraplana o tarjeta de LEDs
Incluye	Mica, kit de 2 tapas laterales y kit de 2 grapas

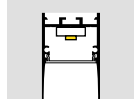

[Acabado Natural]

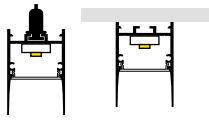

Tarjetas de LEDs recomendadas:
ACBOARD2L20WWW
ACBOARD2L20WNW
ACBOARD2L20WW
No requiere driver externo
Se venden por separado

Compatible con:
COPLE90PA1911
COPLE180PA1911

ILUPA3551UGRKIT



accesorios **NOTA:** También se venden por separado, únicamente como refacción.

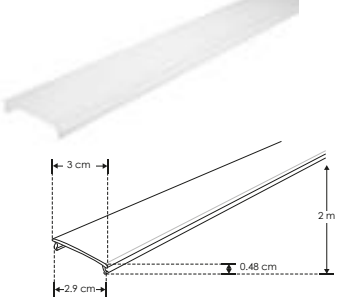

MICDIF3551

Mica difusa para perfil de aluminio ILUPA3551UGR, 2 m de largo

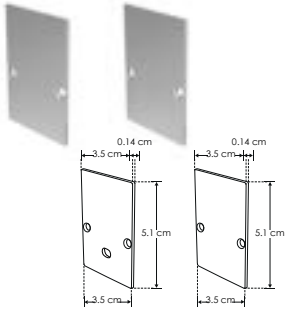

TAPA3551

Kit de 2 tapas laterales de aluminio para perfil de aluminio ILUPA3551UGR

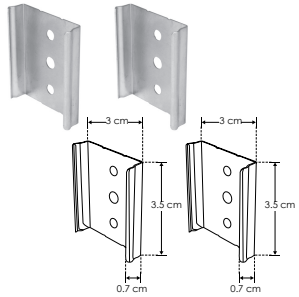

GRAPA3551

Kit de 2 grapas de metal para sujeción de perfil de aluminio ILUPA3551UGR



KITCOL3551

Kit de 2 cables de acero y 4 soportes para perfil de aluminio ILUPA3551UGR, 2 m de largo
Se vende por separado

Ilumileds S.A. de C. V e Ingeniería electrodigital, audio, video, iluminación S.A de C.V. se reserva el derecho de modificar la información sin previo aviso y no se hace responsable por errores u omisiones en este documento.

IP 20

ILUPA3551UGRCKIT

[Acabado Natural]



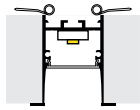

Tarjetas de LEDs recomendadas:
ACBOARD2L20WWW
ACBOARD2L20WNW
ACBOARD2L20WW
No requiere driver externo
Se venden por separado

Compatible con:
COPLE90PA1911
COPLE180PA1911



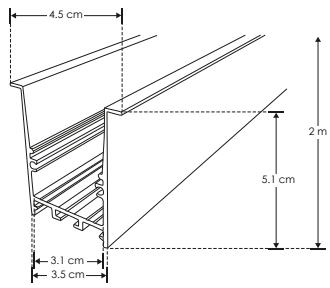

Material	Kit de perfil de aluminio con ceja, acabado natural de empotrar de 2 m de largo, para recibir tira extraplana de LEDs o tarjeta de LEDs
Incluye	Mica, kit de 2 tapas laterales y kit de 2 resortes de sujeción

accesorios **NOTA:** También se venden por separado, únicamente como refacción.

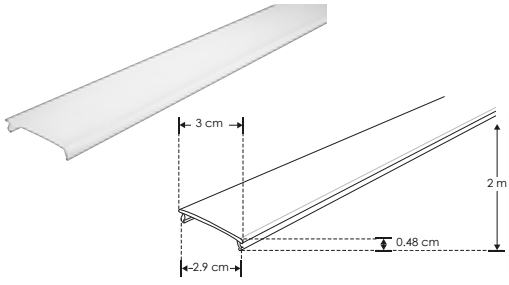

MICDIF3551C

Mica difusa para perfil de aluminio ILUPA3551UGRC, rectangular 2 m de largo

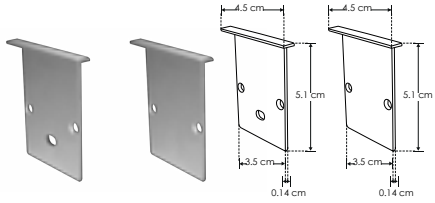

TAPA3551C

Kit de 2 tapas laterales de aluminio para perfil de aluminio ILUPA3551UGRC

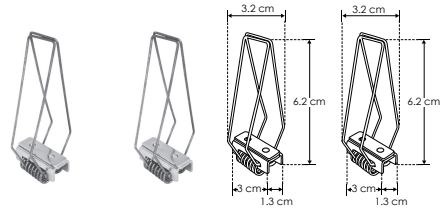

SETCLIP3551C

Kit de 2 resortes para sujeción de perfil de aluminio ILUPA3551UGRC/ ILUPA3551NUGRC

Exteriores KIT DE PERFIL

IP 65

ILUDXA1812KIT.

[Acabado Natural]

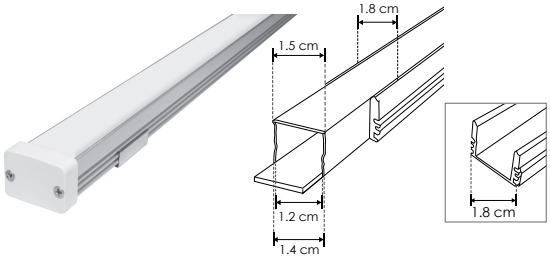

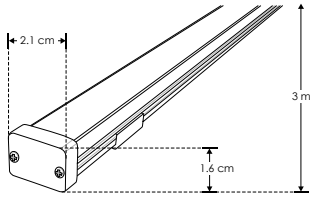







Material	Kit de perfil de aluminio sin ceja, acabado natural de sobreponer o empotrar de 3 m de largo, para recibir tira extraplana de LEDs
Incluye	Mica, kit de 2 tapas laterales, kit de 2 grapas y solera

NOTA: Se recomienda para uso exterior la tira con tecnología nano (IP66).

accesorios **NOTA:** También se venden por separado, únicamente como refacción.

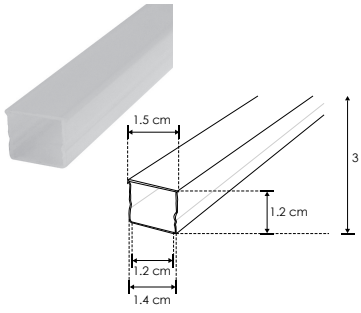

ACDIFILUDXA1812

Mica difusa para perfil de aluminio ILUDXA1812, rectangular 3 m de largo

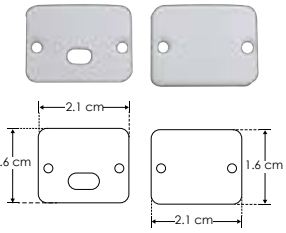

SETILUDXA1812

Kit de 2 tapas laterales de plástico para perfil de aluminio ILUDXA1812

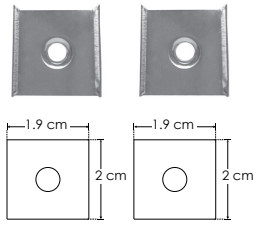

GRAPADXA1812

Kit de 2 grapas de sujeción para perfil ILUDXA1812

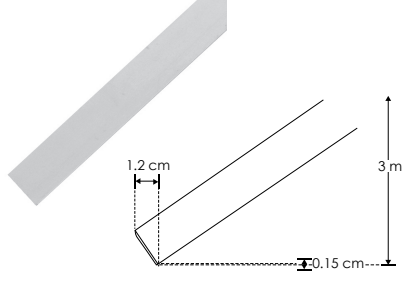

SOLILUDXA

Solera de aluminio de 3 m para fijar tira extraplana de LEDs y colocar en el perfil ILUDXA1812 / ILUDXA2512

Ilumileds S.A. de C. V e Ingeniería electrodigital, audio, video, iluminación S.A de C.V. se reserva el derecho de modificar la información sin previo aviso y no se hace responsable por errores u omisiones en este documento.

ILUDXA2512KIT.

IP 65

[Acabado Natural]





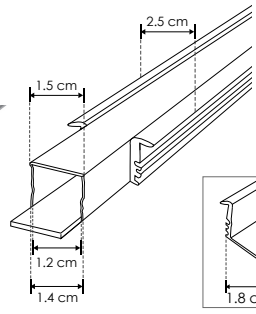

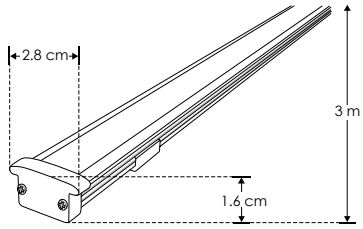



Material	Kit de perfil de aluminio con ceja, acabado natural de empotrar de 3 m de largo, para recibir tira extraplana de LEDs
Incluye	Mica, kit de 2 tapas laterales, kit de 2 grapas y solera

NOTA: Se recomienda para uso exterior la tira con tecnología nano (IP66).

accesorios

NOTA: También se venden por separado, únicamente como refacción.

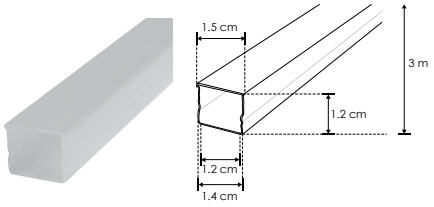

ACDIFILUDXA2512

Mica difusa para perfil de aluminio ILUDXA2512, rectangular 3 m de largo

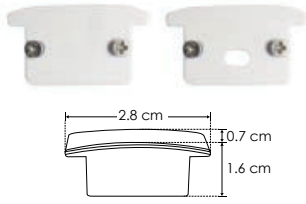

SETILUDXA2512

Kit de 2 tapas laterales de plástico para perfil de aluminio ILUDXA2512

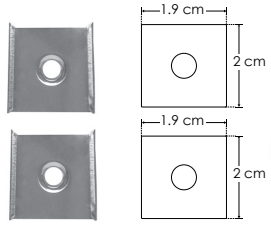

GRAPADXA2512

Kit de 2 grapas de metal para sujeción de perfil de aluminio ILUDXA2512

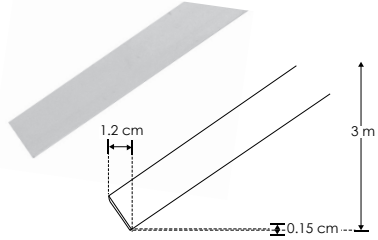

SOLILUDXA

Solera de aluminio de 3 m para fijar tira extraplana de LEDs y colocar en el perfil ILUDXA1812 / ILUDXA2512

Exteriores piso

KIT DE PERFIL

ILUPA2216KIT.

IK 08 IP 65

nuevo [Acabado Negro] **ILUPA2216NKIT.**

[Acabado Natural] **ILUPA2216KIT.**



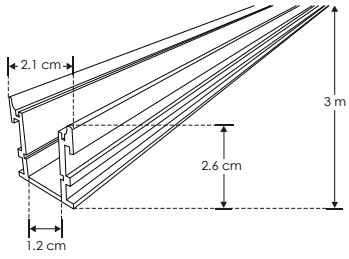



Material	Kit de perfil de aluminio sin ceja, acabado natural o negro, de empotrar a piso de 3 m de largo, para recibir tira extra-plana de LEDs
Incluye	Mica, kit de 2 tapas laterales, kit de 2 grapas y solera

NOTA: Se recomienda para uso exterior la tira con tecnología nano (IP66).

accesorios

NOTA: También se venden por separado, únicamente como refacción. En el Kit de perfil acabado negro los accesorios (Mica y tapas son del color indicado en las claves individuales)

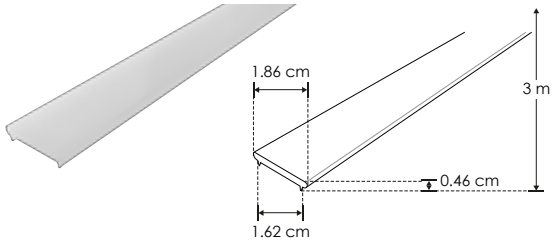

MICDIF2216

Mica difusa para perfil de aluminio ILUPA2216 e ILUPA2216N, rectangular 3 m

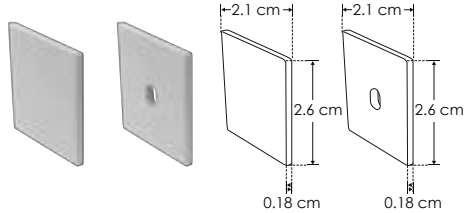

TAPLAT2216

Kit de 2 tapas laterales, para perfil de aluminio ILUPA2216 e ILUPA2216N, de plástico

Ilumileds S.A. de C. V e Ingeniería electrodigital, audio, video, iluminación S.A de C.V. se reserva el derecho de modificar la información sin previo aviso y no se hace responsable por errores u omisiones en este documento.

ILUPA3030KIT.

IP 65 IK 08

[Acabado Natural]





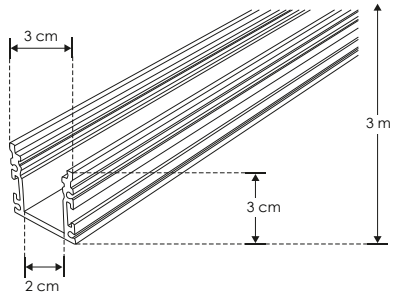

Material	Kit de perfil de aluminio sin ceja, acabado natural de empotrar a piso de 3 m de largo, para recibir tira extraplana de LEDs
Incluye	Perfil de aluminio de 3 m, mica difusa de 3 m, solera de aluminio de 3 m y kit de 2 tapas laterales

accesorios

NOTA: También se venden por separado, únicamente como refacción.
Se recomienda usar tira con tecnología nano IP66.
Por su diseño de mica 360° no permite entrada de líquidos.

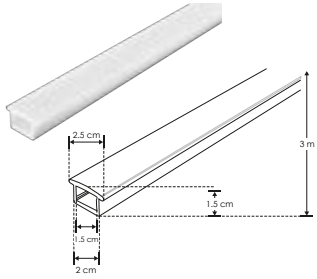

MICDIF3030

Mica difusa rectangular cerrada para perfil de aluminio PA3030, rectangular 3 m

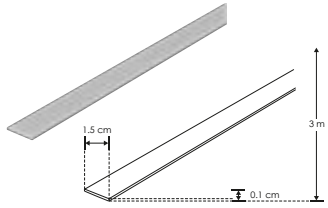

SOLILUPA3030

Solera de aluminio para adherir tira extraplana de LED en perfil PA3030, 3 m de largo

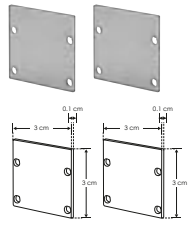

TAPLAT3030

Kit de terminación lateral para perfil PA3030 que incluye 2 tapas laterales de aluminio, 2 empaques de silicón y 8 tornillos de fijación



Ilumileds S.A. de C. V e Ingeniería electrodigital, audio, video, iluminación S.A de C.V. se reserva el derecho de modificar la información sin previo aviso y no se hace responsable por errores u omisiones en este documento.

IP 20

ILUPA2403CONKIT. [Acabado Negro] nuevo

ILUPA2403COKIT. [Acabado Natural]







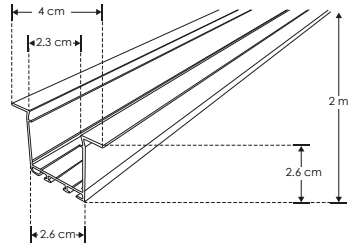

Material	Kit de perfil de aluminio con ceja, acabado natural o negro, de empotrar de 2 m de largo, para recibir tira extra-plana de LEDs
Incluye	Kit de 2 tapas laterales, kit de 2 grapas y kit de 2 resortes de sujeción. No incluye mica

accesorios

NOTA: También se venden por separado, únicamente como refacción. En el Kit de perfil acabado negro los accesorios (Tapas, grapas y resortes son del color indicado en las claves individuales)

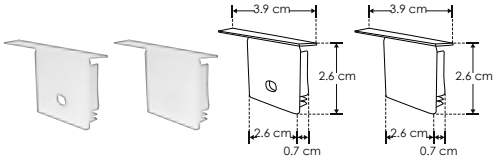

SETILUPA2403CO

Kit de terminación lateral para perfil ILUPA2403CO e ILUPA2403CON que incluye 2 tapas laterales de plástico

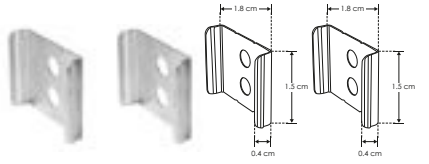

GRAPAILUPA2403CO

Kit de 2 grapas de sujeción para perfil de aluminio ILUPA2403CO e ILUPA2403CON

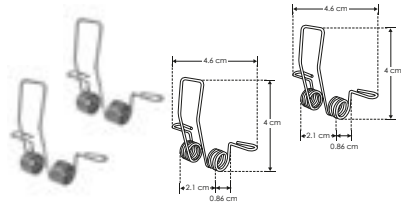

SETCLIPPA2403CO

Kit de 2 resortes de sujeción para perfil ILUPA2403CO e ILUPA2403CON

mica continua

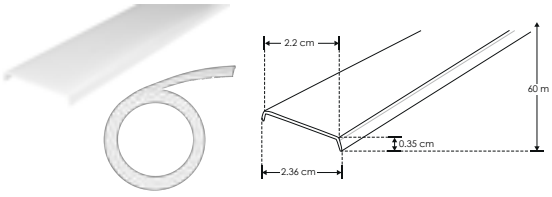

MICILUPA240304

Mica difusa continua para perfil de aluminio ILUPA2403CO, ILUPA2403CON e ILUPA2404CO
Se vende por separado en múltiplos de 10 m, máximo 60 m

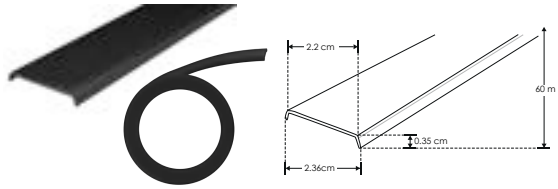

MICILUPA240304N

Mica difusa negra traslúcida continua para perfil de aluminio ILUPA2403CO, ILUPA2403CON e ILUPA2404CO
Se vende por separado en múltiplos de 10 m, máximo 60 m

coples

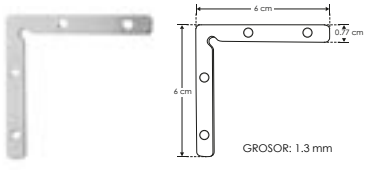

COPLE90PA240304

Conector 90° para perfiles de aluminio ILUPA2404CO / ILUPA2403CON / ILUPA2403CO incluye 4 tornillos
Se vende por separado

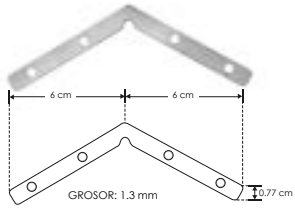

COPLE120PA240304

Conector 120° para perfiles de aluminio ILUPA2404CO / ILUPA2403CON / ILUPA2403CO incluye 4 tornillos
Se vende por separado

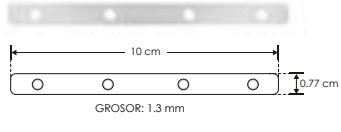

COPLE180PA240304

Conector 180° para perfiles de aluminio ILUPA2404CO / ILUPA2403CON / ILUPA2403CO incluye 4 tornillos
Se vende por separado

Ilumileds S.A. de C. V e Ingeniería electrodigital, audio, video, iluminación S.A de C.V. se reserva el derecho de modificar la información sin previo aviso y no se hace responsable por errores u omisiones en este documento.

IP 20

ILUPA2404COKIT.

[Acabado Natural]



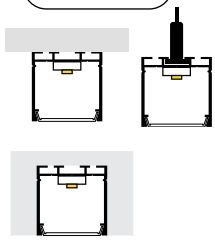



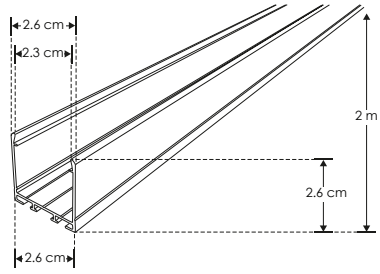

Material	Kit de perfil de aluminio sin ceja, acabado natural de empotrar, sobreponer o suspender de 2 m de largo, para recibir tira extraplana de LEDs
Incluye	Kit de 2 tapas laterales y kit de 2 grapas

No incluye mica

accesorios

NOTA: También se venden por separado, únicamente como refacción.

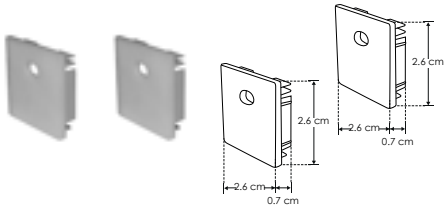

SETILUPA2404CO

Kit de 2 tapas laterales de plástico para perfil de aluminio ILUPA2404CO

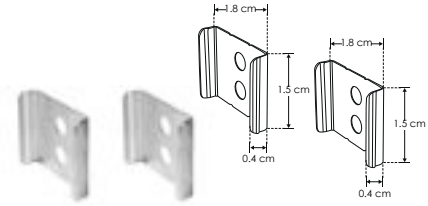

GRAPAILUPA2404CO

Kit de 2 grapas de metal para sujeción de perfil de aluminio ILUPA2404CO

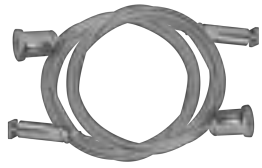

KITCOL2404CO

Kit de 2 cables de acero y 4 soportes para perfil de aluminio ILUPA2404CO, 2 m de largo.
Se vende por separado

mica continua

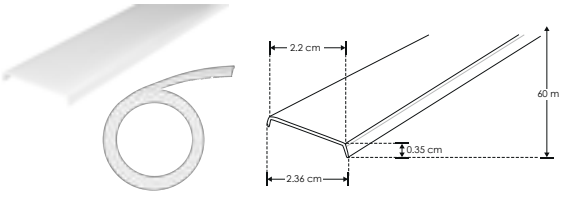

MICILUPA240304

Mica difusa continua para perfil de aluminio ILUPA2403CO / ILUPA2404CO
Se vende por separado en múltiplos de 10 m, máximo 60 m

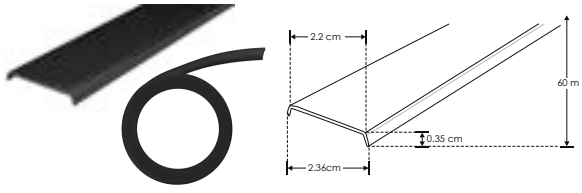

MICILUPA240304N

Mica difusa negra traslúcida continua para perfil de aluminio ILUPA2403CO / ILUPA2404CO **Se vende por separado en múltiplos de 10 m, máximo 60 m**

coples

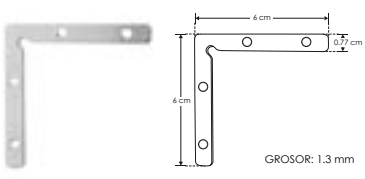

COPLE90PA240304

Conector 90° para perfiles de aluminio ILUPA2404CO / ILUPA2403CON / ILUPA2403CO incluye 4 tornillos
Se vende por separado

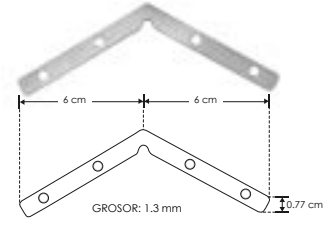

COPLE120PA240304

Conector 120° para perfiles de aluminio ILUPA2404CO / ILUPA2403CON / ILUPA2403CO incluye 4 tornillos
Se vende por separado

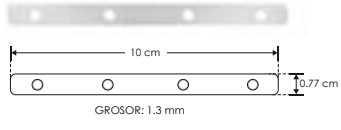

COPLE180PA240304

Conector 180° para perfiles de aluminio ILUPA2404CO / ILUPA2403CON / ILUPA2403CO incluye 4 tornillos
Se vende por separado

Ilumileds S.A. de C. V e Ingeniería electrodigital, audio, video, iluminación S.A de C.V. se reserva el derecho de modificar la información sin previo aviso y no se hace responsable por errores u omisiones en este documento.

IP 20

ILUPA3830KIT.

[Acabado Natural]





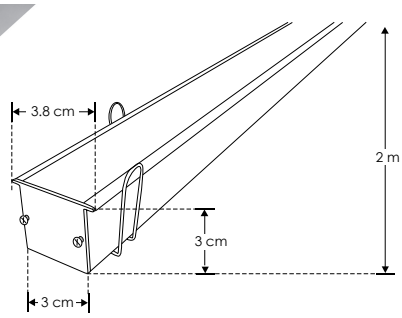

Material	Kit de perfil de aluminio con ceja, acabado natural de empotrar de 2 m de largo, para recibir tira extraplana de LEDs
Incluye	Mica, kit de 2 tapas laterales y kit de 2 resortes

accesorios **NOTA:** También se venden por separado, únicamente como refacción.

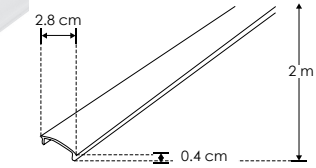

MICDIFILUPA3830

Mica difusa para perfil de aluminio ILUPA3830, rectangular 2 m de largo

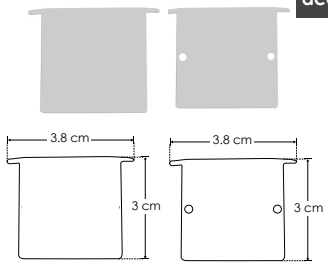

SETILUPA3830

Kit de 2 tapas laterales de aluminio para perfil de aluminio ILUPA3830

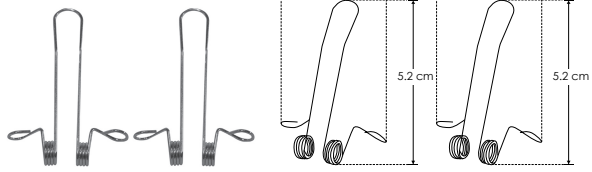

SETCLIPILUPA3830

Kit de 2 piezas de resorte de sujeción para perfil de aluminio ILUPA3830

Alto peralte KIT DE PERFIL

IP 20

ILUPA5032KIT.

[Acabado Natural]



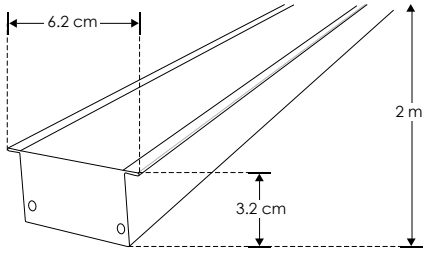





Material	Kit de perfil de aluminio con ceja, acabado natural de empotrar 2 m de largo, para recibir tira extraplana de LEDs
Incluye	Mica, kit de 2 tapas laterales y kit de 2 resortes

accesorios **NOTA:** También se venden por separado, únicamente como refacción.

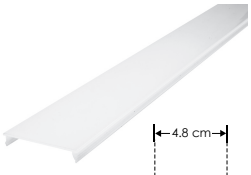

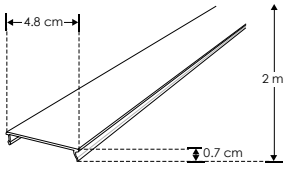

MICDIF5032

Mica difusa para perfil de aluminio PA5032, rectangular 2 m de largo

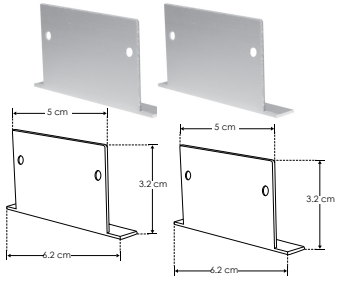

TAPLAT5032

Kit de 2 tapas laterales de aluminio para perfil de aluminio PA5032

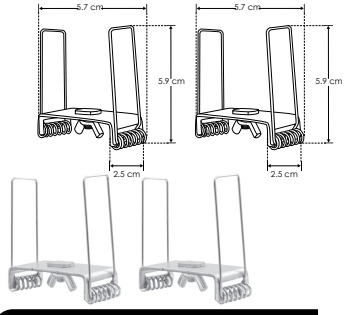

SETCLIPPA5032

Kit de 2 resortes de sujeción para perfil de aluminio PA5032

Ilumileds S.A. de C. V e Ingeniería electrodigital, audio, video, iluminación S.A de C.V. se reserva el derecho de modificar la información sin previo aviso y no se hace responsable por errores u omisiones en este documento.

Suspender alto peralte — KIT DE PERFIL

IP 20

ILUPA3535NKIT. [Acabado Negro] nuevo

ILUPA3535KIT. [Acabado Natural]



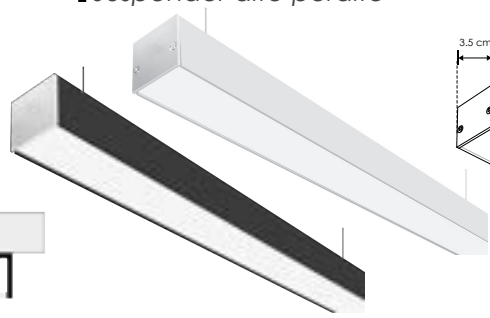

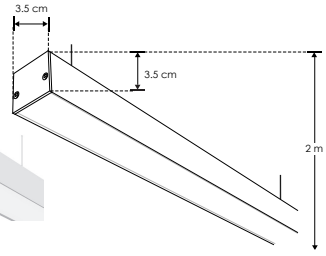

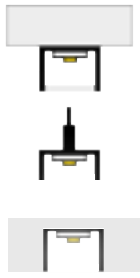

Tarjetas de LEDs recomendadas:
ACBOARD2L20WWW
ACBOARD2L20WNW
ACBOARD2L20WW
No requiere driver externo
Se venden por separado

Material	Kit de perfil de aluminio sin ceja, acabado natural o negro, de empotrar, sobreponer o suspender de 2 m de largo, para recibir tira extraplana de LEDs o tarjeta de LEDs
Incluye	Mica, kit de 2 tapas laterales, Kit de 2 grapas y kit de suspensión

NOTA: Se recomienda para uso exterior la tira con tecnología nano (IP66).

accesorios

NOTA: También se venden por separado, únicamente como refacción. En el Kit de perfil acabado negro los accesorios (Mica, tapas, grapas y Kit colgante son del color indicado en las claves individuales)

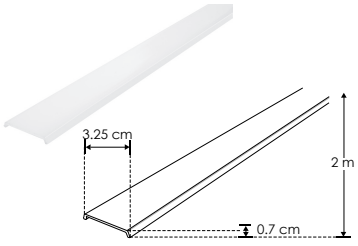

MICDIF3535

Mica difusa para perfil de aluminio PA3535 y PA3535N, plano 2 m

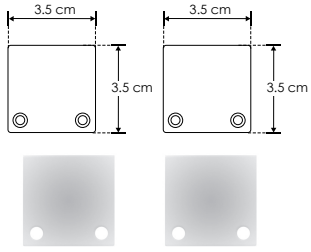

TAPLAT3535

Kit de 2 tapas laterales para perfil de aluminio PA3535 y PA3535N de metal

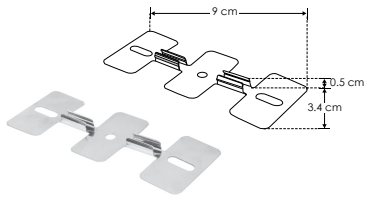

GRAPA3535

Kit de 2 grapas de sujeción para perfil de aluminio PA3535 y PA3535N

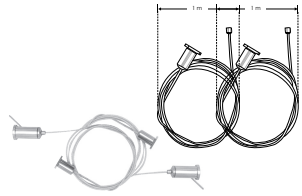

KITCOL3535

Kit de 2 cables de acero y 4 soportes para perfil de aluminio PA3535 y PA3535N, 1 m de largo

Suspender mica redonda pequeña — KIT DE PERFIL

IP 20

[Acabado Natural]

ILUPA30KIT.

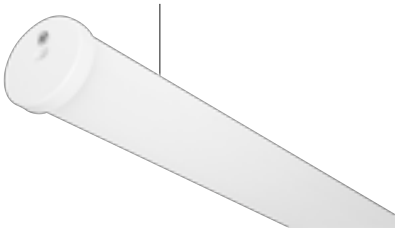

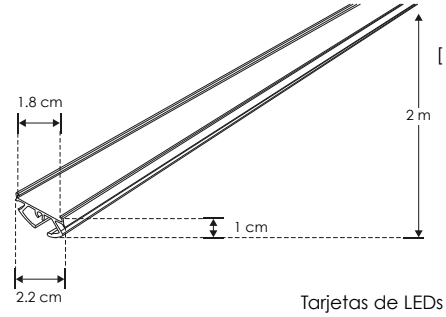



Tarjetas de LEDs recomendadas:
ACBOARD50WW
ACBOARD50NW
ACBOARD50W
No requiere driver externo
Se venden por separado



Material	Kit de perfil de aluminio para mica curva, acabado natural para suspender de 2 m de largo, para recibir tira extraplana de LEDs o tarjeta de LEDs
Incluye	Mica, kit de 2 tapas laterales y kit de suspensión

accesorios

NOTA: También se venden por separado, únicamente como refacción.

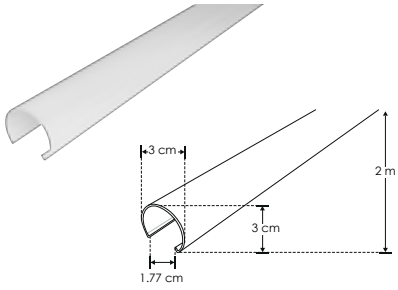

MICDIFILUPA30

Mica difusa para perfil de aluminio ILUPA30, curva 2 m de largo

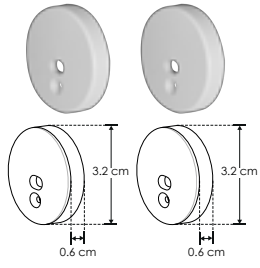

TAPLAT30

Kit de 2 tapas laterales de plástico para perfil de aluminio ILUPA30



KITCOL30

Kit de 2 cables de acero y 4 soportes para perfil de aluminio ILUPA30, 1 m de largo

 Ilumileds S.A. de C. V e Ingeniería electrodigital, audio, video, iluminación S.A de C.V. se reserva el derecho de modificar la información sin previo aviso y no se hace responsable por errores u omisiones en este documento.

IP **20**

ILUPA60KIT.

[Acabado Natural]





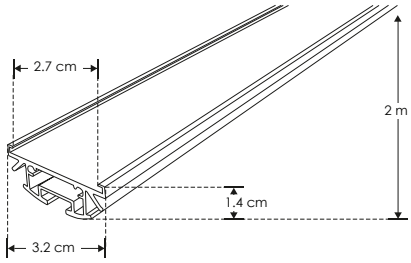

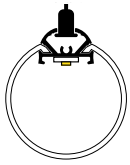

Tarjetas de LEDs recomendadas:
ACBOARD2L20WWW
ACBOARD2L20WNW
ACBOARD2L20WW
No requiere driver externo
Se venden por separado

Material	Kit de perfil de aluminio para mica curva, acabado natural para suspender de 2 m de largo, para recibir tira extraplana o tarjeta de LEDs
Incluye	Mica, kit de 2 tapas laterales y kit de suspensión

accesorios **NOTA:** También se venden por separado, únicamente como refacción.

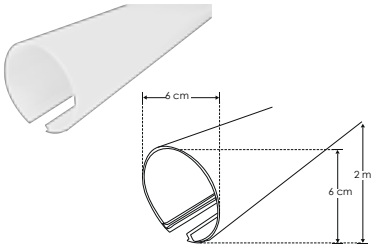

MICDIFILUPA60

Mica difusa para perfil de aluminio ILUPA60, curva 2 m de largo

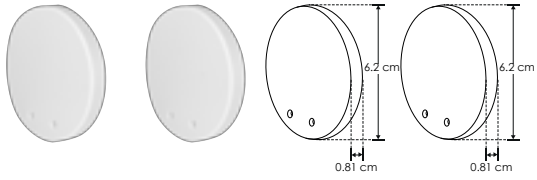

TAPLAT60

Kit de 2 tapas laterales de plástico para perfil de aluminio ILUPA60



KITCOL60

Kit de 2 cables de acero y 4 soportes para perfil de aluminio ILUPA60, 1 m de largo



Ilumileds S.A. de C. V e Ingeniería electrodigital, audio, video, iluminación S.A de C.V. se reserva el derecho de modificar la información sin previo aviso y no se hace responsable por errores u omisiones en este documento.

IP 20

PA1911PKIT.

[Acabado Natural]



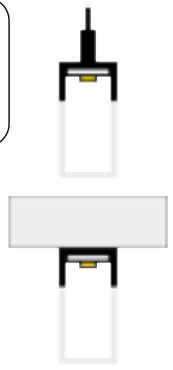

Tarjetas de LEDs recomendadas:
ACBOARD50WW
ACBOARD50NW
ACBOARD50W
No requiere driver externo
Se venden por separado

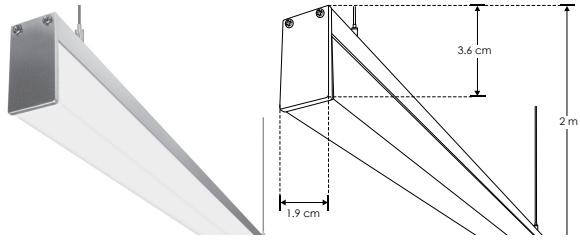

Material	Kit de perfil de aluminio sin ceja, acabado natural de sobreponer o suspender de 2 m de largo, para recibir tira extraplana de LEDs o tarjeta de LEDs
Incluye	Mica, kit de 2 tapas laterales, kit de 2 grapas y kit de suspensión

accesorios **NOTA:** También se venden por separado, únicamente como refacción.

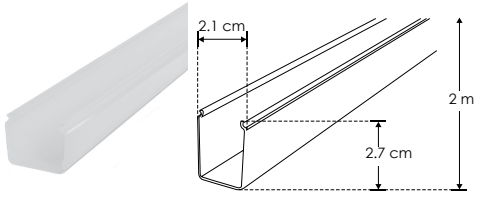

MICDIF1911P

Mica difusa para perfil de aluminio PA1911P, rectangular 2 m de largo

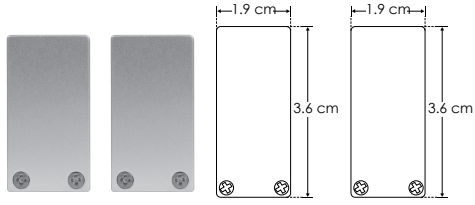

TAPLAT1911P

Kit de 2 tapas laterales de plástico para perfil de aluminio PA1911P

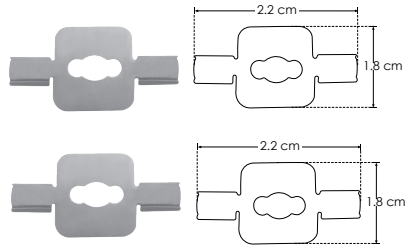

GRAPA1911P

Kit de 2 grapas de sujeción para perfil PA1911P

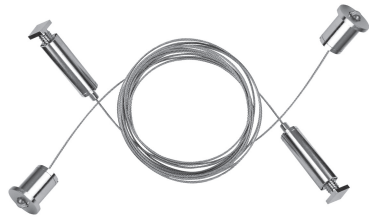

KITCOL1911

Kit con 2 cables de acero de 2 m y 4 soportes



coples

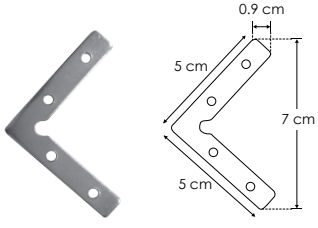

COPLE90PA1911

Conector 90° para perfiles de aluminio serie PA1911P, incluye 2 tornillos

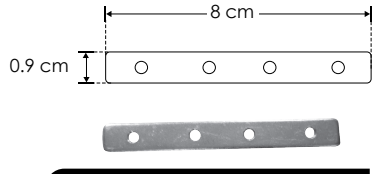

COPLE180PA1911

Conector 180° para perfiles de aluminio serie PA1911, incluye 2 tornillos

Ilumileds S.A. de C. V e Ingeniería electrodigital, audio, video, iluminación S.A de C.V. se reserva el derecho de modificar la información sin previo aviso y no se hace responsable por errores u omisiones en este documento.

ILUSKYLINE5MWW [Acabado negro (Blanco cálido)]

ILUSKYLINE5MNW [Acabado negro (Blanco neutro)]

ILUSKYLINE5MW [Acabado negro (Blanco)]

ILUSKYLINE5MWWB [Acabado blanco (Blanco cálido)]

ILUSKYLINE5MNWB [Acabado blanco (Blanco neutro)]

ILUSKYLINE5MWB [Acabado blanco (Blanco)]

Material	Soportes de aluminio acabado negro / blanco Banda de acero de 5 m
Lámpara	Luminario lineal de 5 m para tensar de pared a pared
Ángulo de apertura	120°
Color de luz	Blanco cálido / Blanco neutro / Blanco
Alimentación	24 V cc
Potencia	144 W / 28.8 W por metro
Características	Incluye 5 m de cinta metálica, 5 m de tira LED 2835 de 120 LEDs por metro y kit de soportes para fijación

NOTA: Esta luminaria utiliza fuente de poder **CP24200WHPFMV**, y puede ser atenuable utilizando el driver modelo **ILUDA5EN1200W24**. *Se venden por separado. Consulte fichas en la sección de **DRIVERS Y CONTROLES.**



ILUSKYLINE5MWW / ILUSKYLINE5MWWB	LDPB28352724120R	2 700 K Blanco cálido
ILUSKYLINE5MNW / ILUSKYLINE5MNWB	LDPB2835Z24120R	4 100 K Blanco neutro
ILUSKYLINE5MW / ILUSKYLINE5MWB	LDPB2835W24120R	5 500 K Blanco
Puede consultar mayor información de las tiras LED en la sección de TIRAS DE LEDS.		

144 W | 28.8 W x metro | 24 V cc | IP 20 | 120° | FL 12 000 lúmenes Blanco cálido | FL 12 600 lúmenes Blanco neutro | FL 13 200 lúmenes Blanco | CRI 80 | 2-3 step MACADAM | NOM

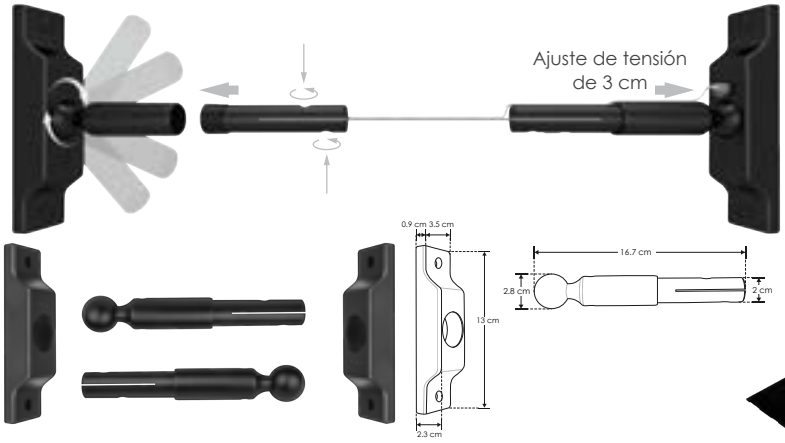

Puede ajustar la longitud del luminario recortando la banda y la tira de LED, la tira LED permite cortes cada 5 cm



ILUKITSUJSKYLINE

Accesorio para refacción

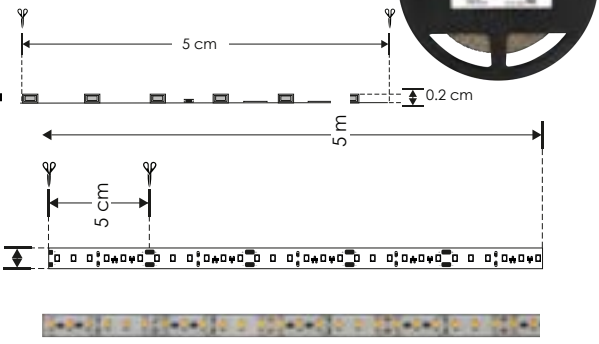

LDPB28352724120R / LDPB2835Z24120R / LDPB2835W24120R (dependiendo del modelo)

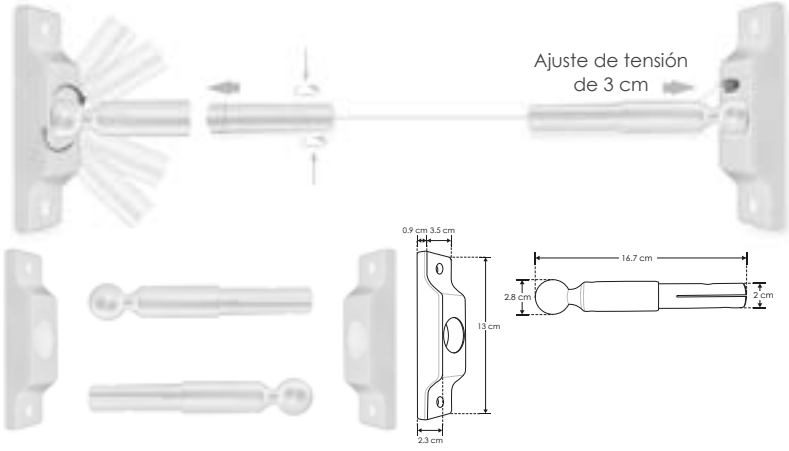

Puede ajustar la longitud del luminario recortando la banda y la tira de LED, la tira LED permite cortes cada 5 cm

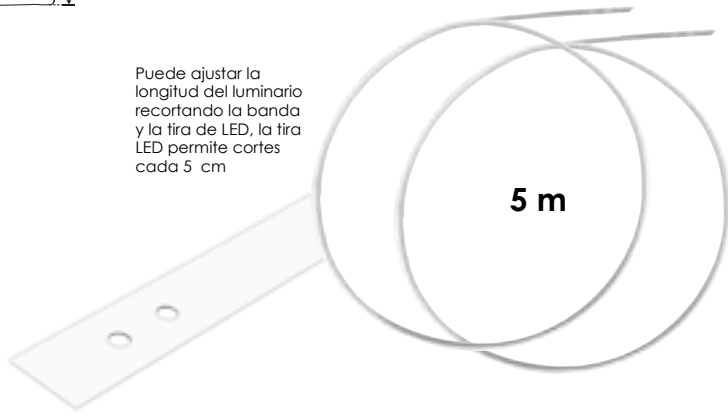

ILUKITSUJSKYLINB

Accesorio para refacción

Ilumileds S.A. de C. V e Ingeniería electrodigital, audio, video, iluminación S.A de C.V. se reserva el derecho de modificar la información sin previo aviso y no se hace responsable por errores u omisiones en este documento.

ILUSKYLINE10MWW [Acabado negro (Blanco cálido)]

ILUSKYLINE10MNW [Acabado negro (Blanco neutro)]

ILUSKYLINE10MW [Acabado negro (Blanco)]

ILUSKYLINE10MWWB [Acabado blanco (Blanco cálido)]

ILUSKYLINE10MNWB [Acabado blanco (Blanco neutro)]

ILUSKYLINE10MWB [Acabado blanco (Blanco)]

Material	Soportes de aluminio acabado blanco / negro Banda de acero de 10 m
Lámpara	Luminario lineal de 10 m para tensar de pared a pared
Ángulo de apertura	120°
Color de luz	Blanco cálido / Blanco neutro / Blanco
Alimentación	24 V cc
Potencia	130 W / 13 W por metro
Características	Incluye 10 m de cinta metálica, 10 m de tira LED 2835 de 120 LEDs por metro y kit de soportes para fijación

NOTA: Esta luminaria utiliza fuente de poder **CP24200WHPFMV**, y puede ser atenuable utilizando el driver modelo **ILUDA5EN1200W24**. *Se venden por separado. Consulte fichas en la sección de **DRIVERS Y CONTROLES.**



ILUSKYLINE10MWW / ILUSKYLINE10MWWB	LDPB2835272410R	2 700 K Blanco cálido
ILUSKYLINE10MNW / ILUSKYLINE10MNWB	LDPB2835Z2410R	4 100 K Blanco neutro
ILUSKYLINE10MW / ILUSKYLINE10MWB	LDPB2835W2410R	5 500 K Blanco
Puede consultar mayor información de las tiras LED en la sección de TIRAS DE LEDS.		

130 W | 13 W x metro | 24 V cc | IP 20 | 120° | FL 8 400 lúmenes Blanco cálido | FL 9 600 lúmenes Blanco neutro | FL 10 800 lúmenes Blanco | CRI 80 | 2-3 step MACADAM | NOM

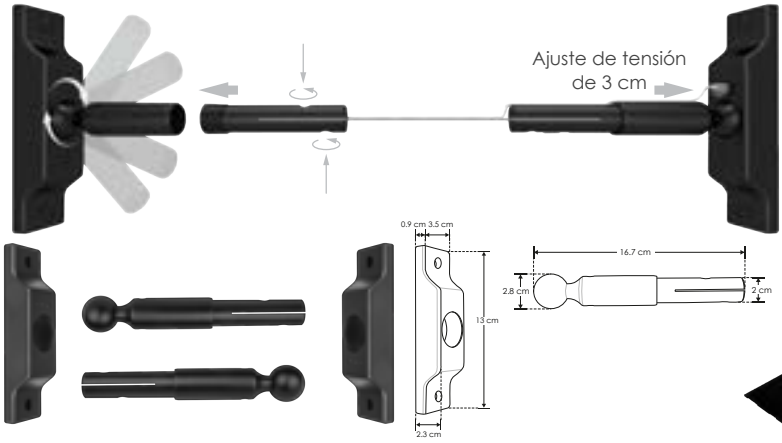

Puede ajustar la longitud del luminario recortando la banda y la tira de LED, la tira LED permite cortes cada 5 cm

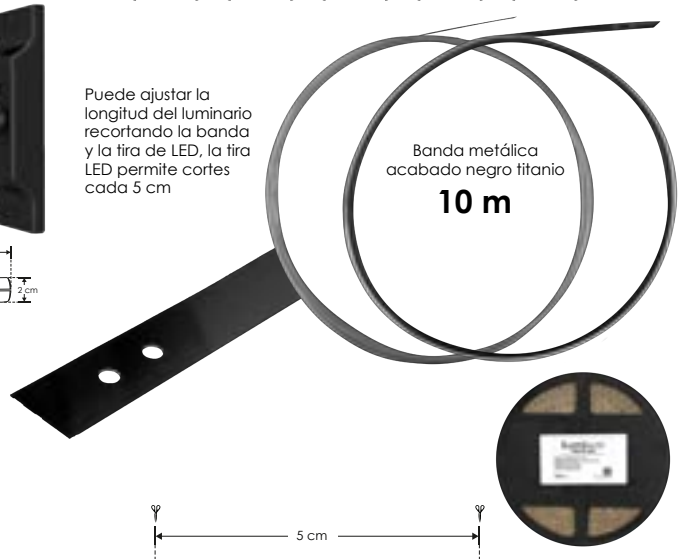

ILUKITSUJSKYLINE

Accesorio para refacción

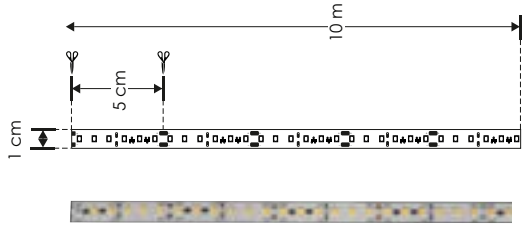

LDPB2835272410R / LDPB2835Z2410R / LDPB2835W2410R (dependiendo del modelo)

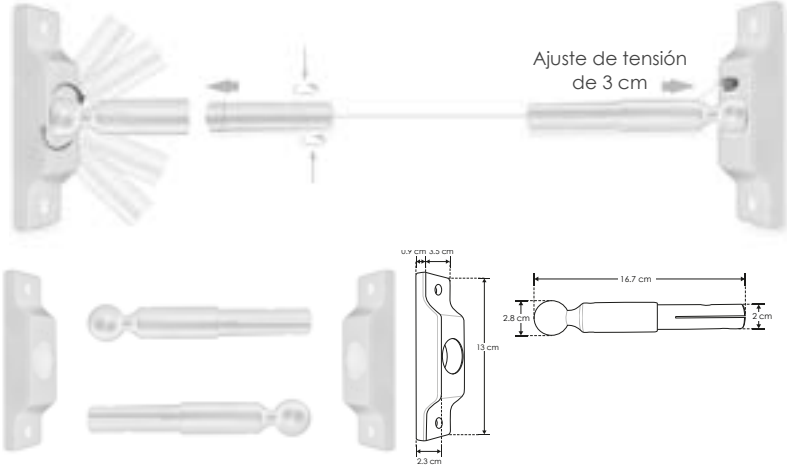

Puede ajustar la longitud del luminario recortando la banda y la tira de LED, la tira LED permite cortes cada 5 cm

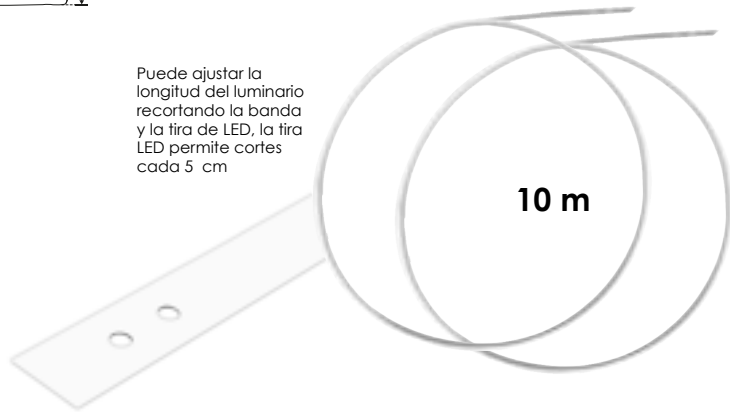

ILUKITSUJSKYLINB

Accesorio para refacción

Ilumileds S.A. de C. V e Ingeniería electrodigital, audio, video, iluminación S.A de C.V. se reserva el derecho de modificar la información sin previo aviso y no se hace responsable por errores u omisiones en este documento.

ILUSKYLINE20MWW [Acabado negro (Blanco cálido)]

ILUSKYLINE20MNW [Acabado negro (Blanco neutro)]

ILUSKYLINE20MW [Acabado negro (Blanco)]

ILUSKYLINE20MWWB [Acabado blanco (Blanco cálido)]

ILUSKYLINE20MNWB [Acabado blanco (Blanco neutro)]

ILUSKYLINE20MWB [Acabado blanco (Blanco)]

Material	Soportes de aluminio acabado blanco / negro Banda de acero de 20 m
Lámpara	Luminario lineal de 20 m para tensar de pared a pared
Ángulo de apertura	120°
Color de luz	Blanco cálido / Blanco neutro / Blanco
Alimentación	24 V cc
Potencia	200 W / 10 W por metro
Características	Incluye 20 m de cinta metálica, 20 m de tira LED 2835 de 120 LEDs por metro y kit de soportes para fijación

NOTA: Esta luminaria utiliza fuente de poder **CP360WE** sin ventilador, sin posibilidad de atenuación.
*Se vende por separado. Consulte fichas en la sección de **DRIVERS Y CONTROLES**.



ILUSKYLINE20MWW / ILUSKYLINE20MWWB	LDPB2835272420R	2 700 K Blanco cálido
ILUSKYLINE20MNW / ILUSKYLINE20MNWB	LDPB2835Z2420R	4 100 K Blanco neutro
ILUSKYLINE20MW / ILUSKYLINE20MWB	LDPB2835W2420R	5 500 K Blanco
Puede consultar mayor información de las tiras LED en la sección de TIRAS DE LEDS.		

200 W | 10 W x metro | 24 V cc | IP 20 | 120° | FL 14 400 lúmenes Blanco cálido | FL 16 800 lúmenes Blanco neutro | FL 19 200 lúmenes Blanco | CRI 80 | 2-3 step MACADAM | NOM

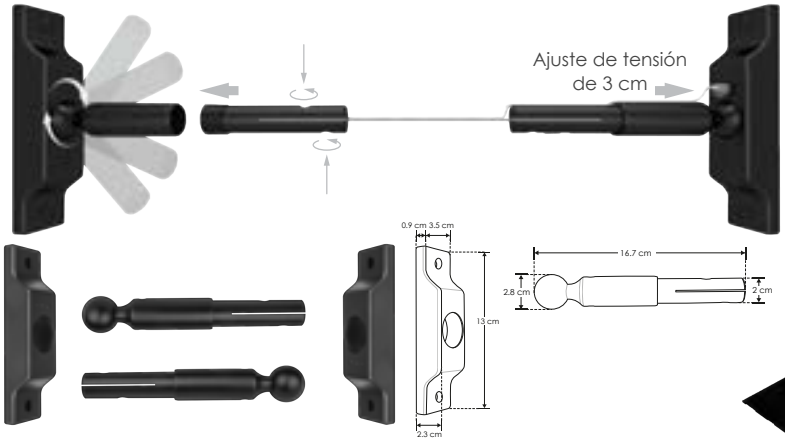

Puede ajustar la longitud del luminario recortando la banda y la tira de LED, la tira LED permite cortes cada 5 cm





ILUKITSUJSKYLINE

Accesorio para refacción





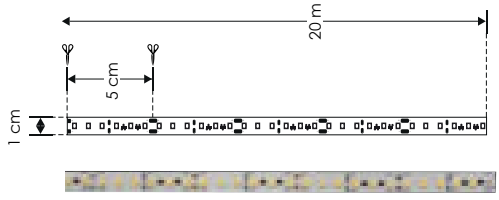

LDPB2835272420R / LDPB2835Z2420R / LDPB2835W2420R (dependiendo del modelo)

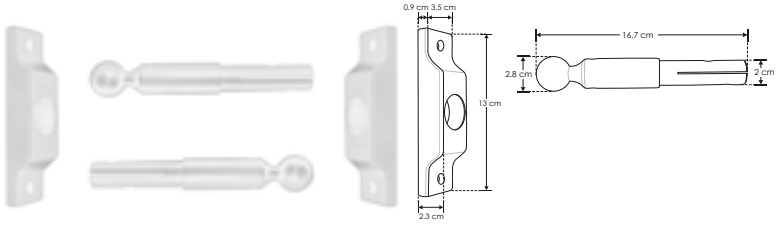

Puede ajustar la longitud del luminario recortando la banda y la tira de LED, la tira LED permite cortes cada 5 cm

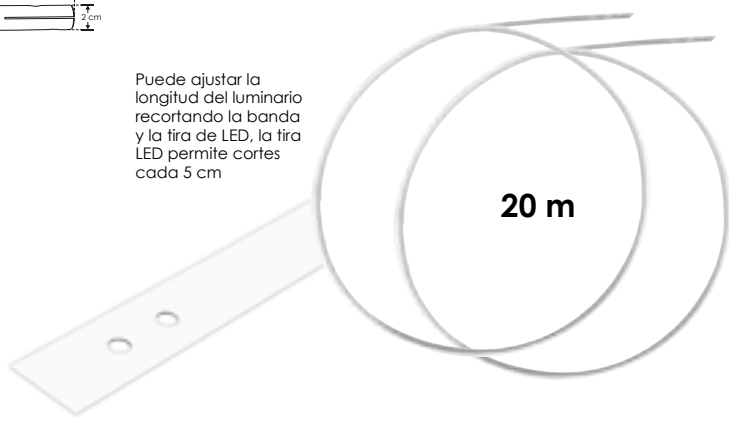

ILUKITSUJSKYLINB

Accesorio para refacción

Ilumileds S.A. de C. V e Ingeniería electrodigital, audio, video, iluminación S.A de C.V. se reserva el derecho de modificar la información sin previo aviso y no se hace responsable por errores u omisiones en este documento.

ILUSKYLINE5MWWBD	[Acabado blanco (Blanco cálido)]
ILUSKYLINE5MNWBD	[Acabado blanco (Blanco neutro)]
ILUSKYLINE5MWBD	[Acabado blanco (Blanco)]
ILUSKYLINE5MWWD	[Acabado negro (Blanco cálido)]
ILUSKYLINE5MNWD	[Acabado negro (Blanco neutro)]
ILUSKYLINE5MWD	[Acabado negro (Blanco)]

Material	Soportes de aluminio acabado blanco / negro Banda de acero de 5 m y mica difusa
Lámpara	Luminario lineal de 5 m para tensar de pared a pared
Ángulo de apertura	120°
Color de luz	Blanco cálido / Blanco neutro / Blanco
Alimentación	24 V cc
Potencia	72W / 14.4W por metro
Características	Incluye 5 m de cinta metálica, 5 m de tira LED 2216 de 210 LEDs por metro, mica difusa y kit de soportes para fijación.

NOTA: Esta luminaria utiliza fuente de poder **CP100W**, y puede ser atenuable utilizando el driver modelo **ILUDA5EN1100W24**
*Se venden por separado.
Consulte fichas en la sección de **DRIVERS Y CONTROLES.**



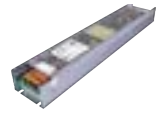

ILUSKYLINE5MWWBD / ILUSKYLINE5MWWD	LDPB2216WW242105	3 000 K Blanco cálido
ILUSKYLINE5MNWBD / ILUSKYLINE5MNWD	LDPB2216Z242105R	4 100 K Blanco neutro
ILUSKYLINE5MWBD / ILUSKYLINE5MWD	LDPB2216W242105R	6 500 K Blanco
Puede consultar mayor información de las tiras LED en la sección de TIRAS DE LEDS.		

72 W | 14.4 W x metro | 24 V cc | IP 20 | 120° | FL 7 350 lúmenes Blanco cálido | FL 8 400 lúmenes Blanco neutro | FL 9 450 lúmenes Blanco | CRI 90 | 2-3 step MACADAM | NOM

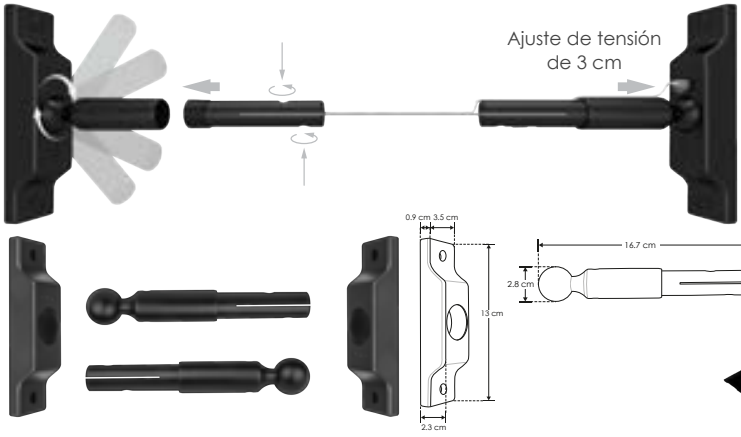



ILUKITSUJSKYLINE
Accesorio para refacción

MICDIFDXA19
5 m de mica difusa (2 tramos de 2 m y un tramo de 1m)





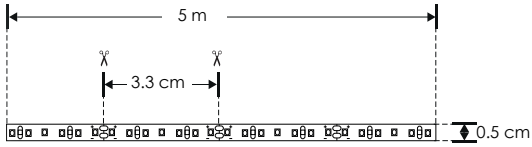



LDPB2216WW242105 / LDPB2216Z242105R / LDPB2216W242105R (dependiendo del modelo)

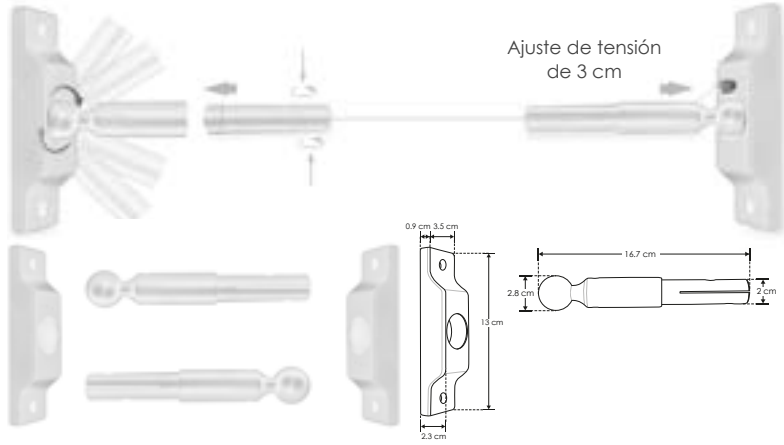

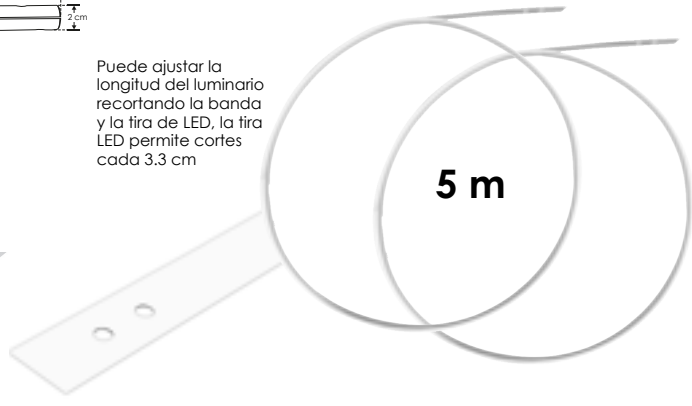

ILUKITSUJSKYLINB
Accesorio para refacción

MICDIFDXA19
5 m de mica difusa (2 tramos de 2 m y un tramo de 1m)



Ilumileds S.A. de C. V e Ingeniería electrodigital, audio, video, iluminación S.A de C.V. se reserva el derecho de modificar la información sin previo aviso y no se hace responsable por errores u omisiones en este documento.

ILUSKYNEON5MWWN [Acabado negro (Blanco cálido)]

ILUSKYNEON5MNWN [Acabado negro (Blanco neutro)]

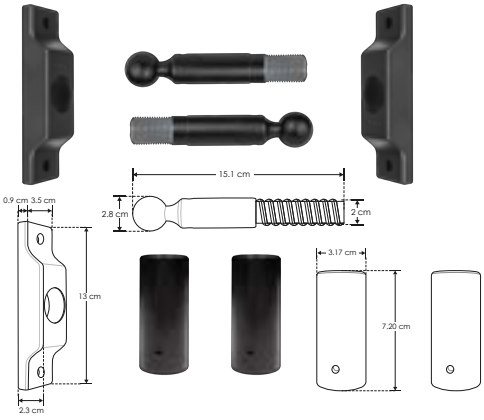

Material	Soportes de aluminio acabado negro Tira de LED pista de cobre / Encapsulado de silicón
Lámpara	Luminario lineal de 5 m para tensar de pared a pared
Ángulo de apertura	360°
Color de luz	Blanco cálido / Blanco neutro
Alimentación	24 V cc
Potencia	120 W / 24 W por metro
Características	Incluye 5 m de tira de LED tipo NEON de 240 LEDs por metro y kit de soportes para fijación

NOTA: Esta luminaria utiliza fuente de poder **CP150W**, y puede ser atenuable utilizando el driver modelo **ILUDA5EN1200W24**. Es importante considerar que por el tipo de material de construcción, puede existir una elongación en el centro, dependiendo del ángulo de instalación.
*Se venden por separado. Consulte fichas en la sección de **DRIVERS Y CONTROLES.**



ILUKITSKYNEON

Accesorio para refacción

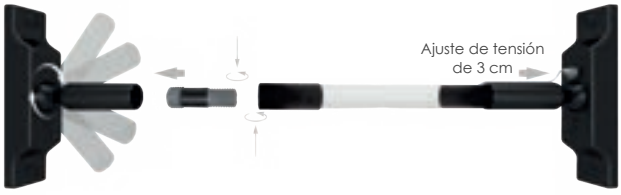

360° | 24 W x metro | 24 V cc | 120 W | IP 20 | NOM | FL 6 900 lúmenes Blanco cálido | FL 8 100 lúmenes Blanco neutro | CRI 80 | 2-3 step MACADAM

NANO TRACK

nano track iLumileds

Material	Aluminio acabado negro
Lámpara	Luminario de LED para empotrar en mueble
Ángulo de apertura	24°
Color de luz	Blanco cálido
Alimentación	24 V cc
Potencia	2 W

nuevo

[Acabado negro (Blanco cálido)] **ILUNANEMPR2WWWB**



2 W | FL 160 lúmenes Blanco cálido | IP 20 | 24 V cc | 3 000 K Blanco cálido | 24° | 2-3 step MACADAM | NOM | driver atenuable

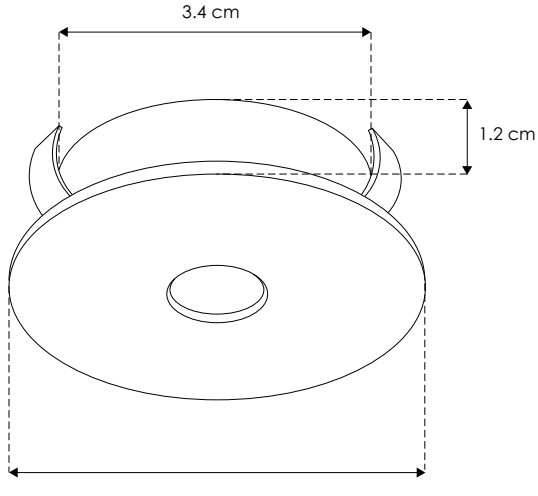

Ilumileds S.A. de C. V e Ingeniería electrodigital, audio, video, iluminación S.A de C.V. se reserva el derecho de modificar la información sin previo aviso y no se hace responsable por errores u omisiones en este documento.

nuevo

ILUNANEMPRB2WWWB [Acabado negro (Blanco cálido)]

Material	Aluminio acabado negro
Lámpara	Luminario de LED para empotrar en mueble
Ángulo de apertura	24°
Color de luz	Blanco cálido
Alimentación	24 V cc
Potencia	2 W



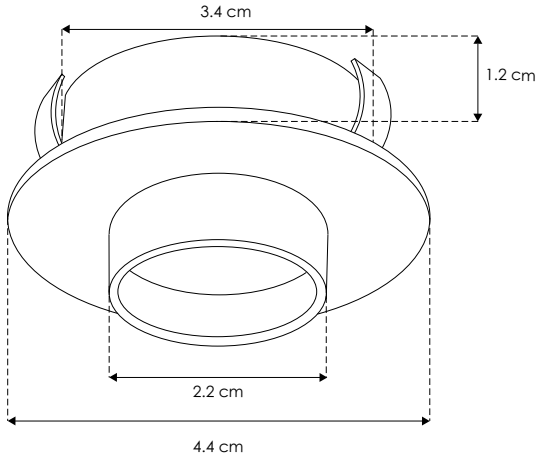

2 W | FL 160 lúmenes Blanco cálido | IP 20 | 24 V cc | 3 000 K Blanco cálido | 24° | driver atenuable | 2-3 step MACADAM | NOM

NANO TRACK

Material	Aluminio acabado negro
Lámpara	Luminario de LED para sobreponer en mueble
Ángulo de apertura	24°
Color de luz	Blanco cálido
Alimentación	24 V cc
Potencia	2 W

nuevo

[Acabado negro (Blanco cálido)] **ILUNANSOBR2WWWB**



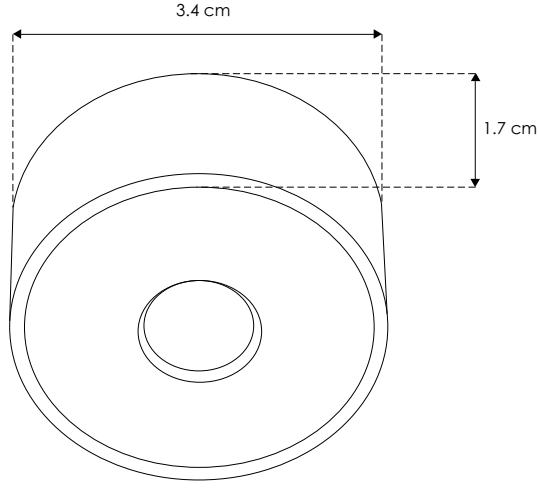

2 W | FL 160 lúmenes Blanco cálido | IP 20 | 24 V cc | 3 000 K Blanco cálido | 24° | 2-3 step MACADAM | NOM | driver atenuable

Ilumileds S.A. de C. V e Ingeniería electrodigital, audio, video, iluminación S.A de C.V. se reserva el derecho de modificar la información sin previo aviso y no se hace responsable por errores u omisiones en este documento.

LINEA BAJO COSTO

ILUTT006E [Acabado blanco (Blanco cálido)]

Material	Aluminio acabado blanco
Lámpara	Luminario de empotrar
Ángulo de apertura	90°
Color de luz	Blanco cálido
Alimentación	85 - 265 V ca
Potencia	2.5 W





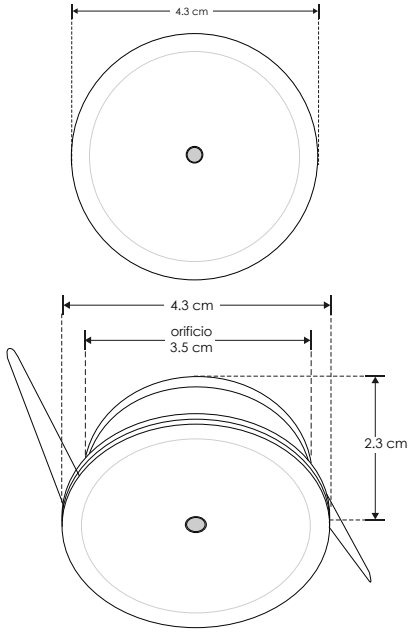



EMPOTRAR

Material	Aluminio acabado blanco
Lámpara	Luminario de empotrar
Ángulo de apertura	120°
Color de luz	Blanco cálido
Alimentación	85 - 265 V ca
Potencia	1 W

[Acabado blanco (Blanco cálido)] **ILUEDY21**





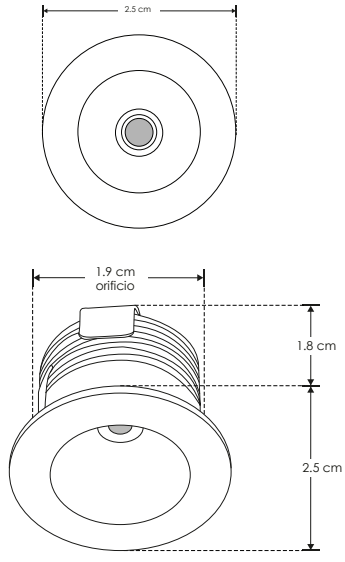

Ilumileds S.A. de C. V e Ingeniería electrodigital, audio, video, iluminación S.A de C.V. se reserva el derecho de modificar la información sin previo aviso y no se hace responsable por errores u omisiones en este documento.

nuevo

ILUSPOTNPC1WWW [Acabado negro] (Blanco cálido)

ILUSPOTBPC1WWW [Acabado blanco] (Blanco cálido)

Material	Policarbonato acabado negro / blanco
Lámpara	Luminario de empotrar en plafones o techos
Ángulo de apertura	30°
Color de luz	Blanco cálido
Alimentación	100 – 240 V ca
Potencia	1 W



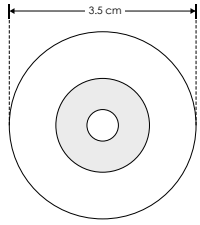



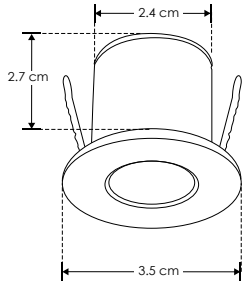

IP 20 | 3 000 K Blanco cálido | 1 W | FL 60 lúmenes Blanco cálido | 30° | 100 – 240

RECOMENDADO ÁREAS HÚMEDAS Y LUGARES DE COSTA | NOM | CRI 80

EMPOTRAR

LINEA BAJO COSTO

Material	Aluminio acabado blanco
Lámpara	Luminario de empotrar
Ángulo de apertura	35°
Color de luz	Blanco cálido
Alimentación	85 - 265 V ca
Potencia	3 W

[Acabado blanco (Blanco cálido)]

ILURM17E



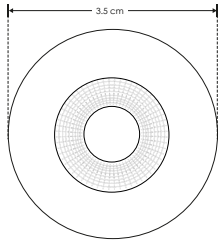



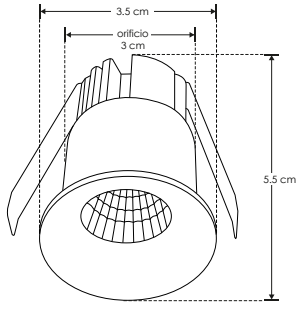

85- 265 | 3 W | 3 000 K Blanco cálido | FL 240 lúmenes Blanco cálido | 35° | orificio 3 cm | IP 20 | 3-4 step MACADAM | CRI 80 | NOM

Ilumileds S.A. de C. V e Ingeniería electrodigital, audio, video, iluminación S.A de C.V. se reserva el derecho de modificar la información sin previo aviso y no se hace responsable por errores u omisiones en este documento.

LINEA BAJO COSTO

ILUT014E

[Acabado blanco (Blanco cálido)]

Material	Aluminio acabado blanco
Lámpara	Luminario de empotrar dirigible
Ángulo de apertura	15°
Color de luz	Blanco cálido
Alimentación	85 - 265 V ca
Potencia	2.5 W





2.5 W | 85- 265 | IP 20 | 15° | FL 175 lúmenes Blanco cálido | 3 000 K Blanco cálido | orificio 3 cm | 3-4 step MACADAM | CRI 80

NOM

EMPOTRAR

LINEA BAJO COSTO

Material	Aluminio acabado blanco
Lámpara	Luminario de empotrar dirigible
Ángulo de apertura	35°
Color de luz	Blanco cálido
Alimentación	85 - 265 V ca
Potencia	3 W

[Acabado blanco (Blanco cálido)]

ILUT701E

3 W | 85- 265 | IP 20 | 35° | FL 210 lúmenes Blanco cálido | 3 000 K Blanco cálido | orificio 4.5 cm | CRI 80 | 3-4 step MACADAM

NOM



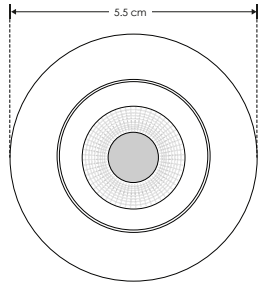



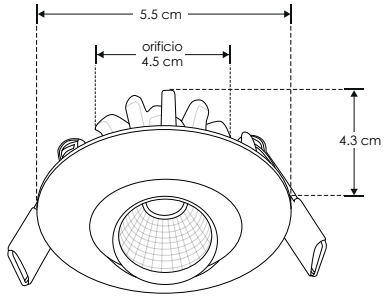

Ilumileds S.A. de C. V e Ingeniería electrodigital, audio, video, iluminación S.A de C.V. se reserva el derecho de modificar la información sin previo aviso y no se hace responsable por errores u omisiones en este documento.

LINEA BAJO COSTO

ILUT804E [Acabado blanco (Blanco cálido)]

Material	Aluminio acabado blanco
Lámpara	Luminario de empotrar
Ángulo de apertura	35°
Color de luz	Blanco cálido
Alimentación	85 - 265 V ca
Potencia	3 W



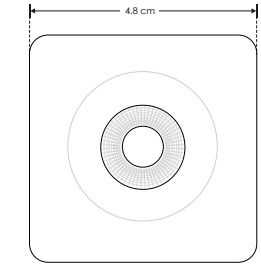



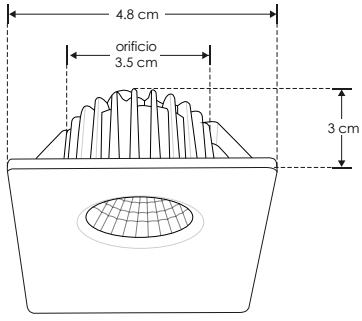

3 W | 85- 265 | IP 20 | 35° | FL 210 lúmenes Blanco cálido | 3 000 K Blanco cálido | orificio 3.5 cm | CRI 80 | 3-4 step MACADAM | NOM

EMPOTRAR

LINEA BAJO COSTO

Material	Aluminio acabado blanco
Lámpara	Luminario de empotrar dirigible redondo
Ángulo de apertura	120°
Color de luz	Blanco cálido / Blanco
Alimentación	100 - 240 V ca
Potencia	3 W

NOTA:
El driver recomendado para atenuar esta luminaria funciona con atenuador de luz con tecnología TRIAC. El rango de atenuación es del 20 al 100% y requiere apagador.

Revise la compatibilidad de su atenuador.

[Acabado blanco (Blanco cálido)] **ILUNOV3WWWDIR**

[Acabado blanco (Blanco)] **ILUNOV3WWWDIR**

3 W | 100-240 | IP 20 | 120° | FL 180 lúmenes Blanco cálido | FL 190 lúmenes Blanco | 3 000 K Blanco cálido | 6 000 K Blanco | orificio 4.5 cm | 3-4 step MACADAM | CRI 80 | NOM





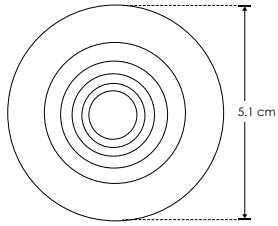

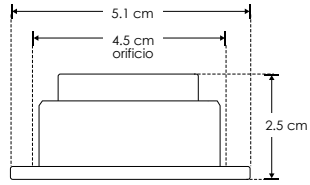

Ilumileds S.A. de C. V e Ingeniería electrodigital, audio, video, iluminación S.A de C.V. se reserva el derecho de modificar la información sin previo aviso y no se hace responsable por errores u omisiones en este documento.

ILUSPOTN3WWW [Acabado negro (Blanco cálido)]

ILUSPOTN3WNW [Acabado negro (Blanco Neutro)]

Material	Aluminio acabado negro
Lámpara	Luminario de empotrar en techo
Ángulo de apertura	8°
Color de luz	Blanco cálido / Blanco neutro
Alimentación	85 - 265 V ca
Potencia	3 W

Nota: Angulo de luz concentrado 8°.



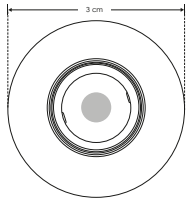



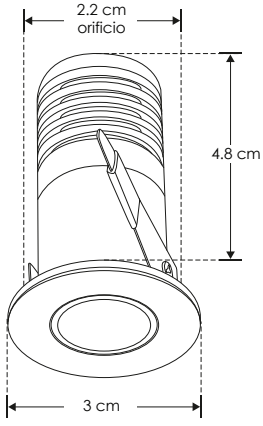

3 W | 85- 265 | IP 20 | 8° | orificio 2.2 cm | 3 000 K Blanco cálido | FL 240 lúmenes Blanco cálido | 4 100 K Blanco neutro | FL 255 lúmenes Blanco neutro | CRI 90 | 3-4 step MACADAM | NOM

EMPOTRAR / TECHO

[Acabado negro (Blanco cálido)] **ILUSPOTN5WWW**

[Acabado negro (Blanco Neutro)] **ILUSPOTN5WNW**

Material	Aluminio acabado negro
Lámpara	Luminario de empotrar en techo
Ángulo de apertura	15°
Color de luz	Blanco cálido / Blanco neutro
Alimentación	85 - 265 V ca
Potencia	5 W

Nota: Angulo de luz concentrado 15°.

5 W | 85- 265 | IP 20 | 15° | orificio 3.5 cm | 3 000 K Blanco cálido | FL 400 lúmenes Blanco cálido | 4 100 K Blanco neutro | FL 425 lúmenes Blanco neutro | CRI 90 | 3-4 step MACADAM | NOM



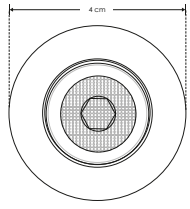



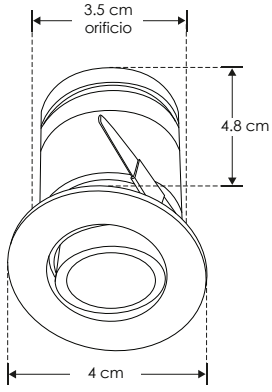

Ilumileds S.A. de C. V e Ingeniería electrodigital, audio, video, iluminación S.A de C.V. se reserva el derecho de modificar la información sin previo aviso y no se hace responsable por errores u omisiones en este documento.

ILUSPOTN7WWW [Acabado negro (Blanco cálido)]

ILUSPOTN7WNW [Acabado negro (Blanco Neutro)]

Material	Aluminio acabado negro
Lámpara	Luminario de empotrar en techo
Ángulo de apertura	15°
Color de luz	Blanco cálido / Blanco neutro
Alimentación	85 - 265 V ca
Potencia	7 W

Nota: Angulo de luz concentrado 15°.



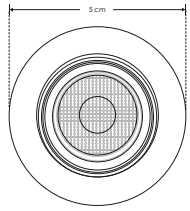



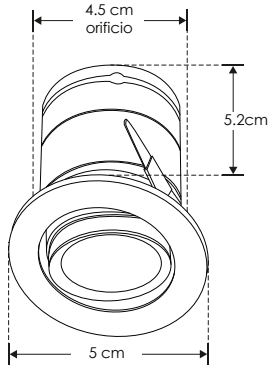



EMPOTRAR / SOBREPONER

Material	Aluminio / Cubierta de plástico
Lámpara	Luminario de empotrar / sobreponer (Incluye arillo para sobreponer)
Ángulo de apertura	45°
Color de luz	Blanco cálido / Blanco neutro
Alimentación	3 - 12 V cc 350 mA (No incluye driver)
Potencia	3 W

[Cubierta negra (Blanco cálido)] **ILUK605ABA**

[Cubierta negra (Blanco neutro)] **ILUK605ABNWA**

[Cubierta aluminio (Blanco neutro)] **ILUK605ASNWA**

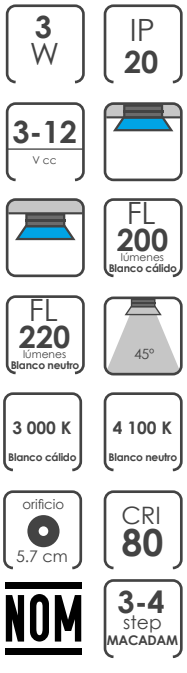





HYLED350MA03SN

(aterrizado)

NOTA: Se vende por separado.





ILUK300MA03W

(No aterrizado)

NOTA: Se vende por separado.

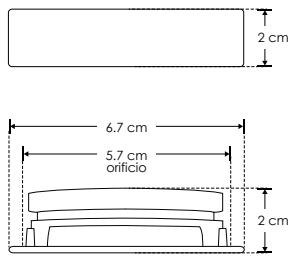

Ilumileds S.A. de C. V e Ingeniería electrodigital, audio, video, iluminación S.A de C.V. se reserva el derecho de modificar la información sin previo aviso y no se hace responsable por errores u omisiones en este documento.

ILUCAB130V4WNWN [Cubierta negra (Blanco neutro)]

ILUCAB130V4WNWB [Cubierta blanca (Blanco neutro)]

Material	Aluminio
Lámpara	Luminario de empotrar / sobreponer sin driver (Atenuable / Incluye arillo para sobreponer)
Ángulo de apertura	120°
Color de luz	Blanco neutro
Alimentación	110 - 130 V ca
Potencia	4 W

NOTA: Este luminario puede regularse mediante un atenuador de luz con tecnología TRIAC, con un rango de atenuación que va desde el 20% hasta el 100%. Es necesario utilizar un atenuador con apagador. Le recomendamos verificar la compatibilidad de su atenuador antes de su instalación

NOTA: Esta luminaria se conecta directo a 127 V ca



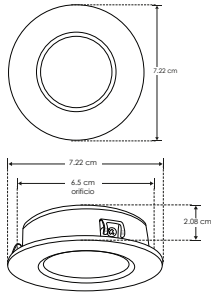

4 W | 110-130 | IP 20 | 120° | FL 320 lúmenes Blanco neutro | orificio 6.5 cm | 4 100 K Blanco neutro | 3-4 step MACADAM | CRI 80 | NOM

accesorios no incluidos



MINIAMPHEMBRA130

Conector hembra
mini AMP Max 250 V ca 4 AMP



MINIAMPMACHO130

Conector macho
mini AMP Max 250 V ca 4 AMP

SOBREPONER / TECHO

Material	Policarbonato acabado negro / blanco / Interior de aluminio
Lámpara	Luminario para sobreponer
Ángulo de apertura	38°
Color de luz	Blanco cálido / Blanco
Alimentación	85 – 265 V ca
Potencia	7 W

NOTA: Luminario de sobreponer con muy bajo peralte, dirigible con LED y driver incluidos.

[Acabado negro (Blanco cálido)] **ILUPCROT7WWWB**

[Acabado negro (Blanco)] **ILUPCROT7WWB**

[Acabado blanco (Blanco cálido)] **ILUPCROT7WWWW**

[Acabado blanco (Blanco)] **ILUPCROT7WWW**

RECOMENDADO ÁREAS HÚMEDAS Y LUGARES DE COSTA | 2 700 K Blanco cálido | FL 560 lúmenes Blanco cálido | 6 500 K Blanco | FL 595 lúmenes Blanco | 85 – 265 | 7 W | 38° | CRI 80 | IP 42 | PC POLICARBONATO | NOM | 3-4 step MACADAM

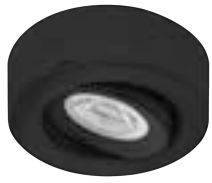

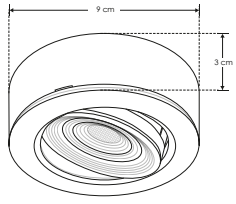



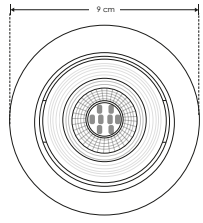

Ilumileds S.A. de C. V e Ingeniería electrodigital, audio, video, iluminación S.A de C.V. se reserva el derecho de modificar la información sin previo aviso y no se hace responsable por errores u omisiones en este documento.

LUMINT100WW12W [Acabado blanco (Blanco cálido)]

LUMINT100W12W [Acabado blanco (Blanco)]

Barra Lineal Interconectable directa a 127 Vca

Material	Cuerpo de policarbonato / Cubierta de policarbonato / Tarjeta PCB de aluminio
Lámpara	Luminario interconectable slim de 1 m
Ángulo de apertura	120°
Color de luz	Blanco cálido / Blanco
Alimentación	100 - 150 V ca
Potencia	12 W

NOTA: No requiere fuente de alimentacion externa, se conecta directo a 127 V ca.

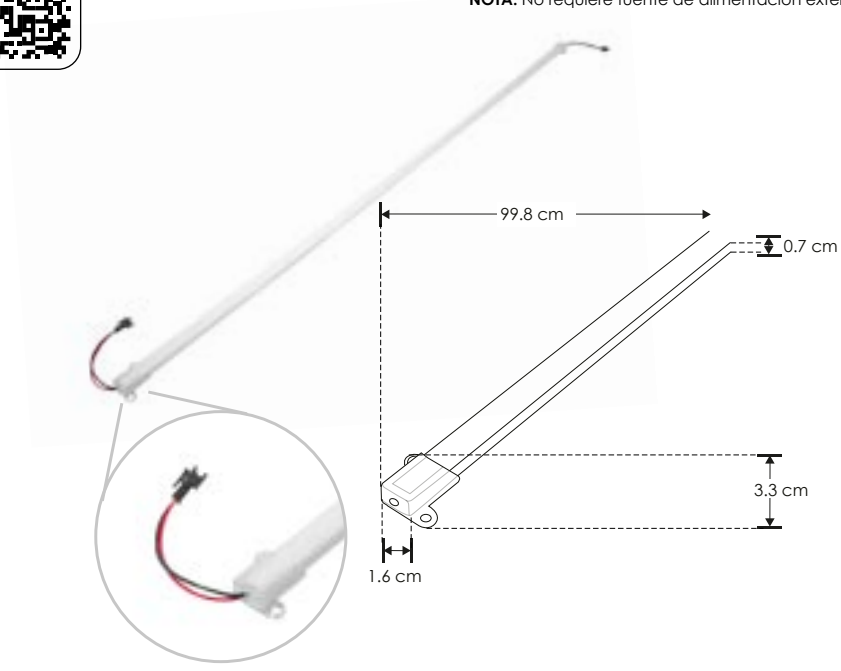

12 W · 100-150 · IP 20 · 120° · FL 960 lúmenes Blanco cálido · FL 1 020 lúmenes Blanco · 3 000 K Blanco cálido · 5 000 K Blanco · 5-7 step MACADAM · PC POLICARBONATO · CRI 80 · NOM

SOBREPONER / INTERCONECTABLES

Material	Policarbonato acabado blanco con cubierta de policarbonato difuso
Lámpara	Luminario lineal interconectable
Ángulo de apertura	120°
Color de luz	Blanco
Alimentación	85 – 265 V ca
Potencia	8 W

[Acabado blanco (Blanco)] **ILUINTWS045CMW**

6 500 K Blanco · FL 800 lúmenes Blanco · 85 – 265 · 8 W · 120° · IP 20 · CRI 90 · PC POLICARBONATO · NOM · 3-4 step MACADAM

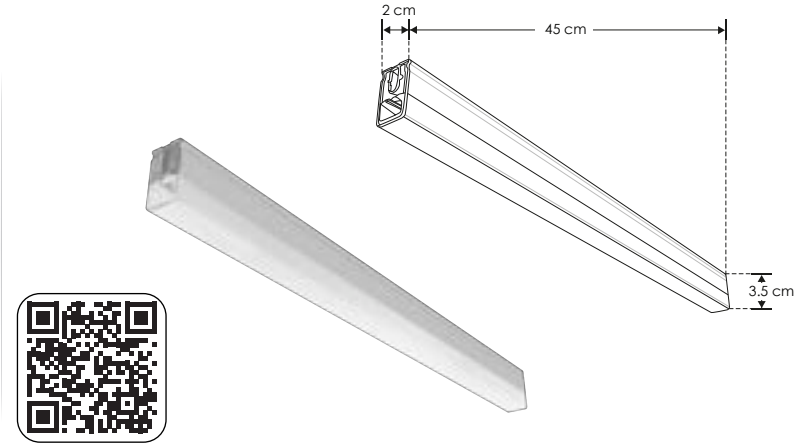

accesorios

Nota: Se venden por separado.

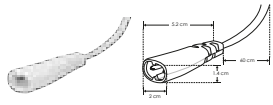

ILUCONWS

Conector macho con 60 cm de cable blanco para luminarios de la serie ILUINTWS (5.3 A máximo).

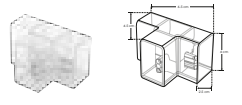

ILUCONWSTHT

Cople en forma de T, mecánico y electrificado, policarbonato transparente, para luminarios de la serie ILUINTWS, conexión horizontal, IP20

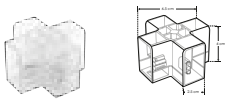

ILUCONWSXHT

Cople en forma de X, mecánico y electrificado, policarbonato transparente, para luminarios de la serie ILUINTWS, conexión horizontal, IP20

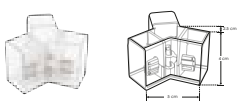

ILUCONWSYHT

Cople en forma de Y, mecánico y electrificado, policarbonato transparente, para luminarios de la serie ILUINTWS, conexión horizontal, IP20

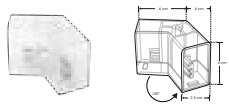

ILUCONWS120HT

Cople de 120°, mecánico y electrificado, policarbonato transparente, para luminarios de la serie ILUINTWS, conexión horizontal, IP20

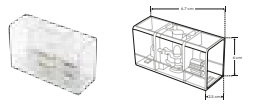

ILUCONWS180HT

Cople lineal de 180°, mecánico y electrificado, policarbonato transparente, para luminarios de la serie ILUINTWS, conexión horizontal, IP20

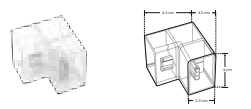

ILUCONWS90HT

Cople de 90°, mecánico y electrificado, policarbonato transparente, para luminarios de la serie ILUINTWS, conexión horizontal, IP20

Ilumileds S.A. de C. V e Ingeniería electrodigital, audio, video, iluminación S.A de C.V. se reserva el derecho de modificar la información sin previo aviso y no se hace responsable por errores u omisiones en este documento.

ILUINTWS120CMW

[Acabado blanco (Blanco)]

Material	Policarbonato acabado blanco con cubierta de policarbonato difuso
Lámpara	Luminario lineal interconectable
Ángulo de apertura	120°
Color de luz	Blanco
Alimentación	85 – 265 V ca
Potencia	18 W

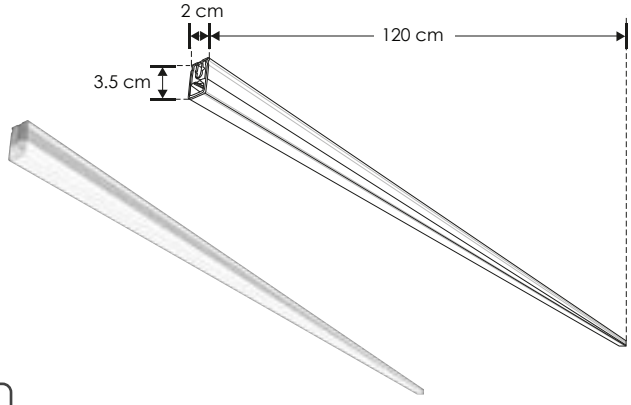

6 500 K Blanco | FL 1 800 lúmenes Blanco | 85 – 265 | 18 W | 120° | IP 20 | CRI 90 | PC POLICARBONATO | NOM | 3-4 step MACADAM

accesorios

Nota: Se venden por separado.

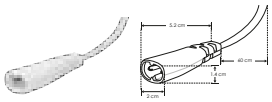

ILUCONWS

Conector macho con 60 cm de cable blanco para luminarios de la serie ILUINTWS (5.3 A máximo).

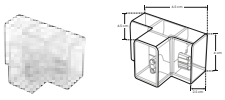

ILUCONWSTHT

Cople en forma de T, mecánico y electrificado, policarbonato transparente, para luminarios de la serie ILUINTWS, conexión horizontal, IP20

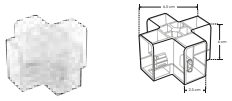

ILUCONWSXHT

Cople en forma de X, mecánico y electrificado, policarbonato transparente, para luminarios de la serie ILUINTWS, conexión horizontal, IP20



ILUCONWSYHT

Cople en forma de Y, mecánico y electrificado, policarbonato transparente, para luminarios de la serie ILUINTWS, conexión horizontal, IP20

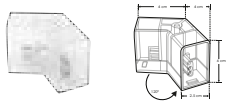

ILUCONWS120HT

Cople de 120°, mecánico y electrificado, policarbonato transparente, para luminarios de la serie ILUINTWS, conexión horizontal, IP20

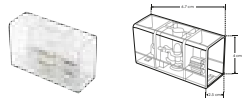

ILUCONWS180HT

Cople lineal de 180°, mecánico y electrificado, policarbonato transparente, para luminarios de la serie ILUINTWS, conexión horizontal, IP20

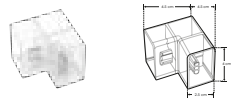

ILUCONWS90HT

Cople de 90°, mecánico y electrificado, policarbonato transparente, para luminarios de la serie ILUINTWS, conexión horizontal, IP20

POSTES

ILULDE003GNW

[Acabado gris (Blanco neutro)]

Material	Aluminio / Pintura electrostática / Acabado gris
Lámpara	Poste delgado con 2 LEDs de 1 W c/u
Ángulo de apertura	110°
Color de luz	Blanco neutro
Alimentación	3-12 V cc 350 ma
Potencia	2 W
Driver	HYLED350MA03SN (Aterrizado)
Funciones	Se puede recortar para ajustar altura hasta un mínimo de 11 cm. Consultar manual de operación

NOTA: No incluye controlador

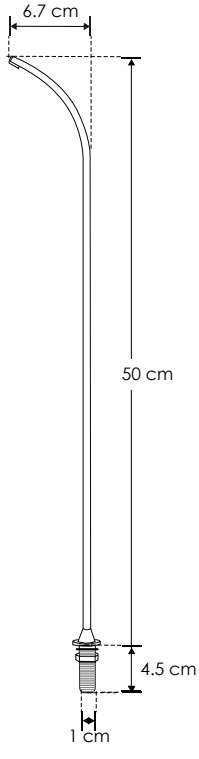

2 W | 3-12 V cc | IP 20 | 110° | FL 180 lúmenes Blanco neutro | 4 100 K Blanco neutro | orificio 1 cm | CRI 90 | 2-3 step MACADAM | NOM



Ilumileds S.A. de C. V e Ingeniería electrodigital, audio, video, iluminación S.A de C.V. se reserva el derecho de modificar la información sin previo aviso y no se hace responsable por errores u omisiones en este documento.

ILULDE001G80NW [Acabado gris (Blanco neutro)]

Material	Aluminio / Pintura electrostática / Acabado gris
Lámpara	Poste delgado con 6 LEDs de 1 W c/u
Ángulo de apertura	110°
Color de luz	Blanco neutro
Alimentación	16-32 V cc 350 ma
Potencia	6 W
Driver	HYLED350MA32V11W (Aterrizado)
Funciones	Se puede recortar para ajustar altura hasta un mínimo de 2 LEDs utilizando el modelo del driver adecuado. Consultar manual de operación

NOTA: No incluye controlador

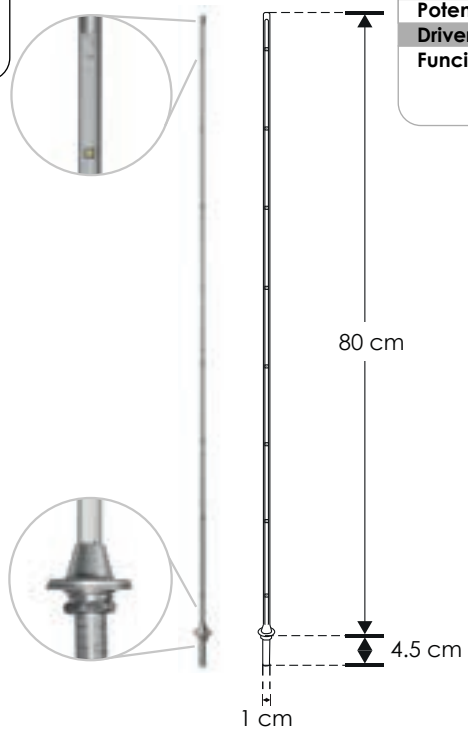

6 W | 16-32 V cc | IP 20 | 110° | FL 495 lúmenes Blanco neutro | 4 100 K Blanco neutro | orificio 1 cm | CRI 90 | 2-3 step MACADAM | NOM

POSTES

Material	Aluminio / Pintura electrostática / Acabado gris
Lámpara	Poste redondo con cabezal con 1 LED de 3 W
Ángulo de apertura	120°
Ángulo de ajuste vertical	100°
Color de luz	Blanco neutro
Alimentación	3-12 V cc 350 ma
Potencia	3 W
Driver	HYLED350MA03SN (Aterrizado)
Funciones	Posibilidad de recortar y ajustar altura mínima de 10 cm

NOTA: No incluye controlador

[Acabado gris (Blanco neutro)] **ILULWE13WNW50**

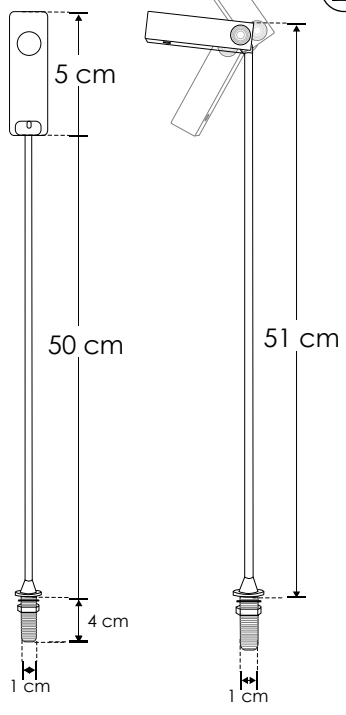



3 W | 3-12 V cc | IP 20 | 120° | FL 310 lúmenes Blanco neutro | 4 100 K Blanco neutro | orificio 1 cm | CRI 90 | 2-3 step MACADAM | NOM

Ilumileds S.A. de C. V e Ingeniería electrodigital, audio, video, iluminación S.A de C.V. se reserva el derecho de modificar la información sin previo aviso y no se hace responsable por errores u omisiones en este documento.

ILULWE5061CNWT3W [Acabado gris (Blanco neutro)]

Material	Aluminio / Pintura electrostática / Acabado gris
Lámpara	Poste con cabezal con 1 LED de 3 W
Ángulo de apertura	60°
Color de luz	Blanco neutro
Alimentación	3-4.5 V cc 700 ma
Potencia	3 W
Driver	HYLED700MA03SN (Aterrizado)
Funciones	Posibilidad de recortar y ajustar altura mínima de 10 cm

NOTA: No incluye controlador

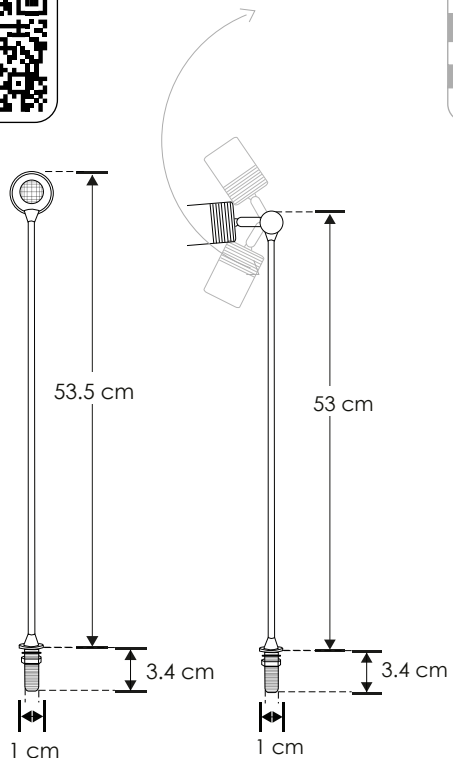

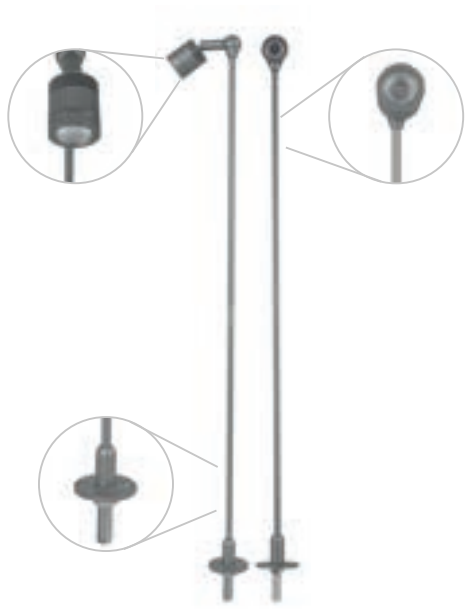

3 W | 3-4.5 V cc | IP 20 | 60° | FL 225 lúmenes Blanco neutro | 4 100 K Blanco neutro | orificio 1 cm | CRI 90 | 2-3 step MACADAM | NOM

SOBREPONER

LINEA BAJO COSTO

Material	Aluminio acabado negro / gris
Lámpara	Luminario de sobreponer dirigible
Ángulo de apertura	35°
Color de luz	Blanco neutro
Alimentación	85 - 265 V ca
Potencia	1 W

[Acabado negro (Blanco neutro)]

[Acabado gris (Blanco neutro)]

ILUT205E

ILUT206E



1 W | 85- 265 | IP 20 | 35° | FL 75 lúmenes Blanco neutro | 4 100 K Blanco neutro | CRI 80 | 3-4 step MACADAM | NOM

Ilumileds S.A. de C. V e Ingeniería electrodigital, audio, video, iluminación S.A de C.V. se reserva el derecho de modificar la información sin previo aviso y no se hace responsable por errores u omisiones en este documento.

LINEA BAJO COSTO

ILUT227E [Acabado negro (Blanco neutro)]

ILUT228E [Acabado gris (Blanco neutro)]

Material	Aluminio acabado negro / gris
Lámpara	Luminario de sobreponer dirigible
Ángulo de apertura	35°
Color de luz	Blanco neutro
Alimentación	85 - 265
Potencia	2 W





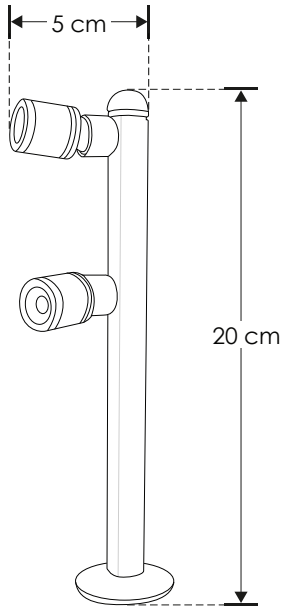

2 W | 85- 265 | IP 20 | 35° | FL 150 lúmenes Blanco neutro | 4 100 K Blanco neutro | CRI 80 | 3-4 step MACADAM | NOM

SOBREPONER

LINEA BAJO COSTO

Material	Aluminio acabado gris
Lámpara	Luminario de sobreponer dirigible
Ángulo de apertura	35°
Color de luz	Blanco neutro
Alimentación	85 - 265 V ca
Potencia	3 W

[Acabado gris (Blanco neutro)] **ILUT237E**



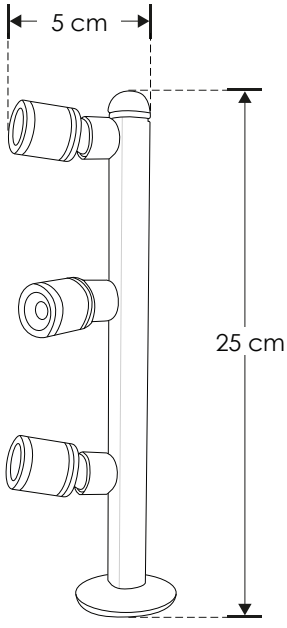

3 W | 85- 265 | IP 20 | 35° | FL 225 lúmenes Blanco neutro | 4 100 K Blanco neutro | CRI 80 | 3-4 step MACADAM | NOM

Ilumileds S.A. de C. V e Ingeniería electrodigital, audio, video, iluminación S.A de C.V. se reserva el derecho de modificar la información sin previo aviso y no se hace responsable por errores u omisiones en este documento.

Material	Aluminio acabado negro
Funciones	Micro track magnético electrificado con 1 pista lateral, 30 o 90 cm de longitud, protección IP20
Alimentación	24 V cc 120 W (5 A) máx.

MICROTRK1PCB30CM [Acabado Negro 30 cm]

MICROTRK1PCB90CM [Acabado Negro 90 cm]





COPLEMICROT180B

Cople de 180° mecánico y electrificado acabado negro, para micro track magnético

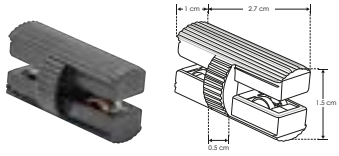

ENDCAPMICROTB

Tapa final acabado negro para micro track magnético. Incluye conector para fuente de poder.

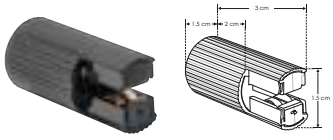

BASLATDMICROTB

Base de sujeción lateral dirigible acabado negro para micro track magnético.

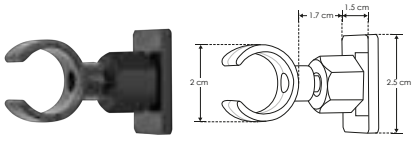

BASLATMICROTB

Base de sujeción lateral acabado negro para micro track magnético.

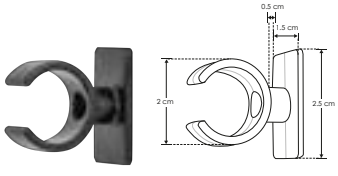

COPLEMICROT90B

Cople de 90° mecánico y electrificado acabado negro, para micro track magnético.

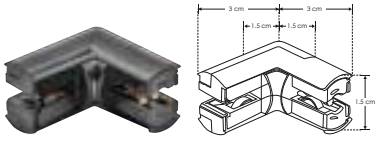

BASINFMICROTB

Base de sujeción inferior acabado negro para micro track magnético Incluye conector para fuente de poder.

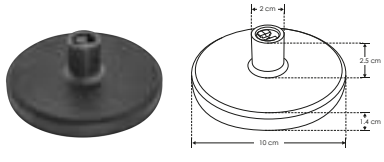

ILUMICROF1WWWB [Acabado negro (Blanco cálido)]

Luminario de LED para micro track magnético, 24Vcc, 1W, 80lm, 120°

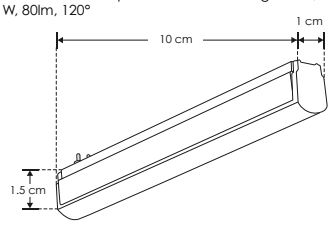

ILUMICRORD1WWWB [Acabado negro (Blanco cálido)]

Luminario de LED para micro track magnético, 24Vcc, 1W, 80lm, 24°

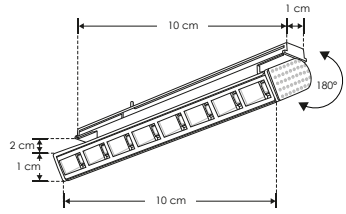

ILUMICROSD1WWWB [Acabado negro (Blanco cálido)]

Luminario de LED para micro track magnético, 24 Vcc, 1W, 80lm, 24°

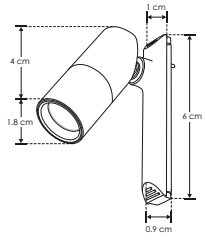

ILUMICRO2SD2WWWB [Acabado negro (Blanco cálido)]

Luminario de LED para micro track magnético, 24Vcc, 2W, 160lm, 24°

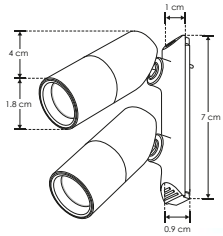

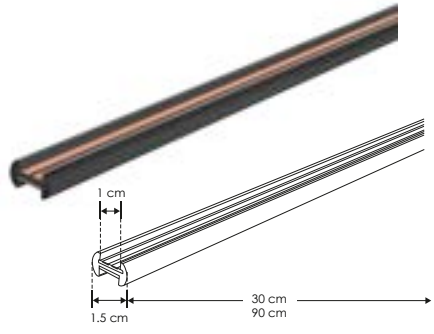

CRI 90

24 V cc SALIDA

IP 20

Ilumileds S.A. de C. V e Ingeniería electrodigital, audio, video, iluminación S.A de C.V. se reserva el derecho de modificar la información sin previo aviso y no se hace responsable por errores u omisiones en este documento.

COMERCIALES





iLumileds®





ILUCONGXHNW



ILUCONG90HNW



ILUCONGTHNW

ILUINTG120CMWW
ILUINTG120CMNW

[Acabado Negro]
Aluminio acabado negro con cubierta de policarbonato difuso



ILURBKL06WWWB
ILURBKL06WNWB
ILURBKL12WWWB
ILURBKL12WNWB

[Acabado Negro]
Luminario lineal tipo RUB CUBE



RBKCONBOX



RBKCONMH90V



RBKCONHMMTHCAB



RBKCONM90V



RBKCONMH90HLCAB



RBKBASSUJ



RBKCONMH180H



RBKCONMMHHX



RBKCONH90CABV



RBKCONMH90HL



RBKCONMHROT



RBKCONHHMTH



RBKCONM90CABV



RBKCONH90V



RBKCONMH90HRCAB



RBKCONMH90HR



RBKBRCONEX3M



RBKBRCONEX2M

RBKBAR50CM



RBKBRCONIN3MH



RBKBRCONIN2MH

RBKBAR100CM

RBKSUJ

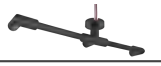

RBKBRCONEX3HCAB



RBKBRCONEX2HCAB



NUEVOS
productos





PA4575A42WWWN
PA4575A42WNWN

[Acabado Negro]
Luminario de LED para suspender en techo, óptica 120°



PA4575B36WWWN
PA4575B36WNWN

[Acabado Negro]
Luminario de LED para suspender en techo, óptica 30 + 120°



PA4575C36WWWN
PA4575C36WNWN

[Acabado Negro]
Luminario de LED para suspender en techo, óptica 30°

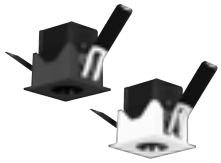

ILURECP2WBWW
ILURECP2WBNW
ILURECP2WWW
ILURECP2WNW

[Acabado Negro / Blanco]
Luminario de techo para empotrar, con LED marca Osram

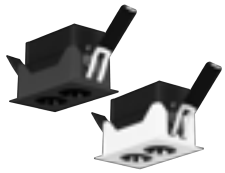

ILURECP4WBWW
ILURECP4WBNW
ILURECP4WWW
ILURECP4WNW

[Acabado Negro / Blanco]
Luminario de techo para empotrar, con LED marca Osram

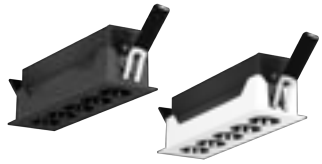

ILURECP10WBWW
ILURECP10WBNW
ILURECP10WWW
ILURECP10WNW

[Acabado Negro / Blanco]
Luminario de techo para empotrar, con LED marca Osram

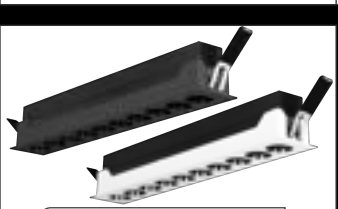

ILURECP20WBWW
ILURECP20WBNW
ILURECP20WWW
ILURECP20WNW

[Acabado Negro / Blanco]
Luminario de techo para empotrar, con LED marca Osram



ILUMOD18WWW
ILUMOD18WNW

Módulo de LED 18W, 38° blanco cálido / blanco neutro



ILUMUSB2WWWB
ILUMUSB2WWWW

[Acabado Negro / Blanco]
Luminario para pared con puertos USB, 38° blanco cálido, 2W



nuevo

ILURBKL06WWWB	[Acabado negro (Blanco cálido) 6 W]
ILURBKL06WNWB	[Acabado negro (Blanco neutro) 6 W]
ILURBKL12WWWB	[Acabado negro (Blanco cálido) 12 W]
ILURBKL12WNWB	[Acabado negro (Blanco neutro) 12 W]

Material	Aluminio acabado negro
Lámpara	Luminario lineal tipo RUB CUBE
Ángulo de apertura	100°
Color de luz	Blanco cálido / Blanco neutro
Alimentación	24 V cc
Potencia	6 W / 12 W

NOTA: Accesorios compatibles (no incluidos, se venden por separado)

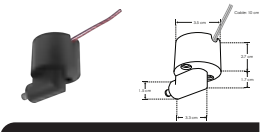

RBKCONBOX

Caja de conexión, policarbonato acabado negro para luminarios de la serie ILURBK, incluye conector macho y par de cables internos de 10cm

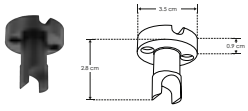

RBKBASSUJ

Base de sujeción, policarbonato acabado negro para luminarios de la serie ILURBK

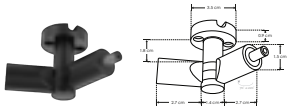

RBKCONMHROT

Conector macho-hembra rotatorio, policarbonato acabado negro para luminarios de la serie ILURBK

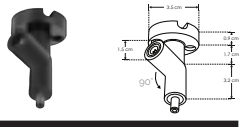

RBKCONMH90V

Conector macho-hembra, 90° policarbonato acabado negro para luminarios de la serie ILURBK, conexión vertical

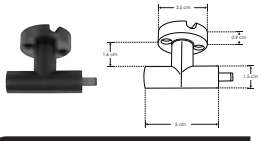

RBKCONMH180H

Conector macho - hembra 180° policarbonato acabado negro para luminarios de la serie ILURBK, conexión horizontal

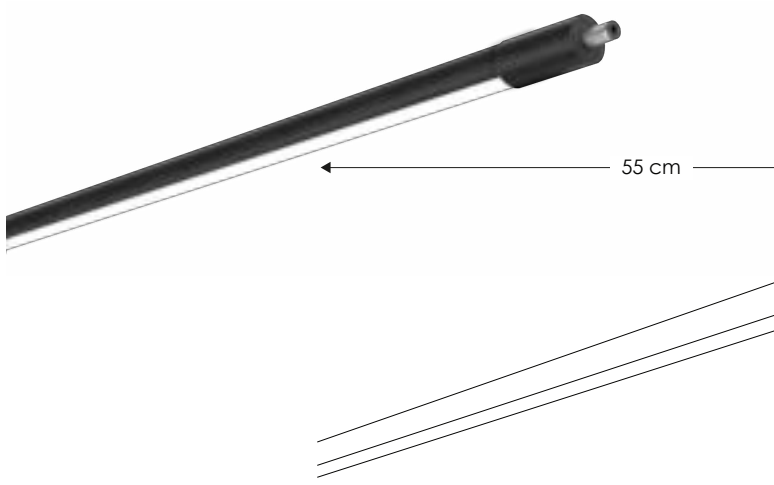

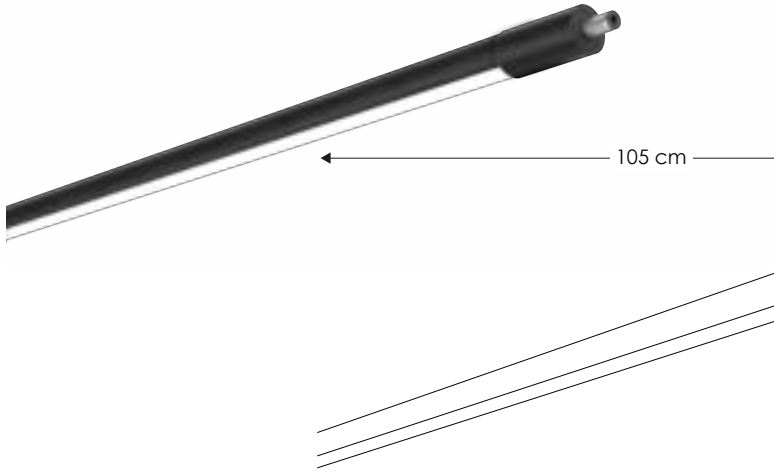



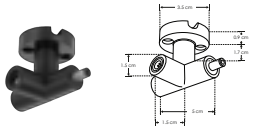

RBKCONHHMTH

Conector con dos entradas hembra y una salida macho, policarbonato acabado negro para luminarios de la serie ILURBK, conexión horizontal

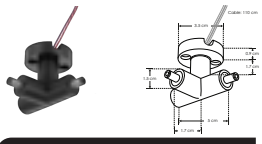

RBKCONHMMTHCAB

Conector con una entrada hembra y dos salidas macho, policarbonato acabado negro para luminarios de la serie ILURBK, conexión horizontal, incluye par de cables de 110 cm

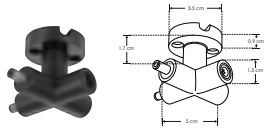

RBKCONMMHHX

Conector con dos entradas hembra y dos salidas macho, policarbonato acabado negro para luminarios de la serie ILURBK, conexión horizontal

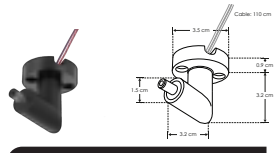

RBKCONM90CABV

Conector macho 90° policarbonato acabado negro para luminarios de la serie ILURBK, incluye conector macho y par de cables internos de 110 cm

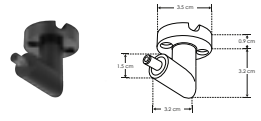

RBKCONM90V

Conector macho 90° policarbonato acabado negro para luminarios de la serie ILURBK, incluye conector macho

 Ilumileds S.A. de C. V e Ingeniería electrodigital, audio, video, iluminación S.A de C.V. se reserva el derecho de modificar la información sin previo aviso y no se hace responsable por errores u omisiones en este documento.

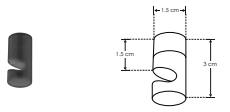

RBKSUJ

Sujetador para cable

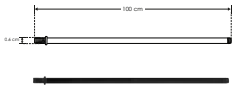

RBKBAR100CM

Barra de sujeción de 100 cm para modelos de la serie RBK

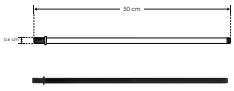

RBKBAR50CM

Barra de sujeción de 50 cm para modelos de la serie RBK

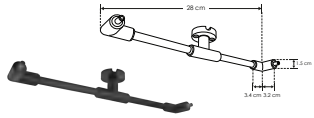

RBKBRCONEX2M

Barra de conexión y sujeción para extremos, con dos salidas macho de 90°, policarbonato acabado negro para luminarios de la serie ILURBK

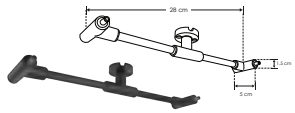

RBKBRCONIN2MH

Barra de conexión y sujeción intermedia, con dos entradas hembra y dos salidas macho, policarbonato acabado negro para luminarios de la serie ILURBK

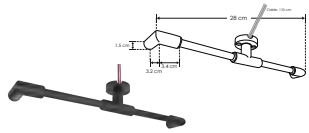

RBKBRCONEX2HCAB

Barra de conexión y sujeción para extremos, con dos salidas hembra de 90°, policarbonato acabado negro para luminarios de la serie ILURBK, incluye par de cables de 110 cm

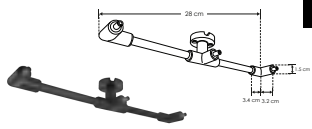

RBKBRCONEX3M

Barra de conexión y sujeción para extremos, con tres salidas macho de 90°, policarbonato acabado negro para luminarios de la serie ILURBK

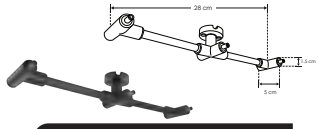

RBKBRCONIN3MH

Barra de conexión y sujeción intermedia, con tres entradas hembra y tres salidas macho, policarbonato acabado negro para luminarios de la serie ILURBK

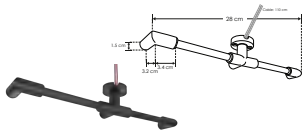

RBKBRCONEX3HCAB

Barra de conexión y sujeción para extremos, con tres salidas hembra de 90°, policarbonato acabado negro para luminarios de la serie ILURBK modelos, incluye par de cables de 110 cm

Ejemplo de instalación





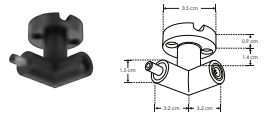

RBKCONMH90HR

Conector macho - hembra 90° policarbonato acabado negro para luminarios de la serie ILURBK, conexión horizontal con entrada hembra de lado derecho

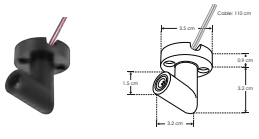

RBKCONH90CABV

Conector hembra 90° policarbonato acabado negro para luminarios de la serie ILURBK, incluye conector hembra y par de cables internos de 110 cm, conexión vertical

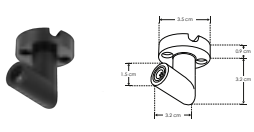

RBKCONH90V

Conector hembra 90° policarbonato acabado negro para luminarios de la serie ILURBK, incluye conector hembra, conexión vertical

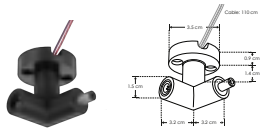

RBKCONMH90HLCAB

Conector hembra-macho 90° policarbonato acabado negro para luminarios de la serie ILURBK, conexión horizontal con entrada hembra de lado izquierdo, incluye par de cables de 110 cm

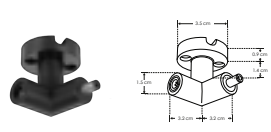

RBKCONMH90HL

Conector hembra-macho 90° policarbonato acabado negro para luminarios de la serie ILURBK, conexión horizontal con entrada hembra de lado izquierdo

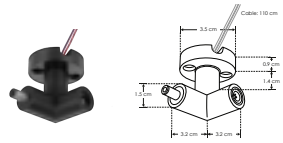

RBKCONMH90HRCAB

Conector macho - hembra 90° policarbonato acabado negro para luminarios de la serie ILURBK, conexión horizontal con entrada hembra de lado derecho, incluye par de cables de 110 cm

Ilumileds S.A. de C. V e Ingeniería electrodigital, audio, video, iluminación S.A de C.V. se reserva el derecho de modificar la información sin previo aviso y no se hace responsable por errores u omisiones en este documento.

SOBREPONER / INTERCONECTABLES

nuevo

ILUINTG120CMWW [Acabado negro (Blanco cálido)]

NOTA: Puede interconectar hasta 1000 W máximo (considere el consumo de los luminarios y de los copies)

Material	Aluminio acabado negro con cubierta de policarbonato difuso
Lámpara	Luminario lineal interconectable
Ángulo de apertura	120°
Color de luz	Blanco cálido
Alimentación	100 – 265 V ca
Potencia	40 W

accesorios

Nota: Se venden por separado.

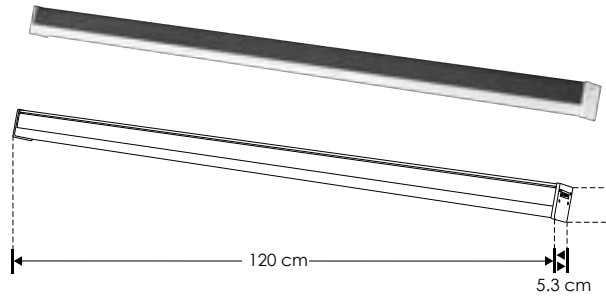

3 000 K Blanco cálido | FL 3 000 lúmenes Blanco cálido | 100 – 265 | 40 W | 120° | IP 20 | CRI 80 | 3-4 step MACADAM | NOM



CONINTG150CM

Conector macho con 150 cm de cable blanco para luminarios de la serie ILUINTG



CONINTGMM

Conector macho - macho con 2 m de cable blanco para luminarios de la serie ILUINTG



CONINTG30CM

Conector macho con 30 cm de cable blanco para luminarios de la serie ILUINTG



KITEMPINTG

Kit para instalación empotrada de luminarios de la serie ILUINTG

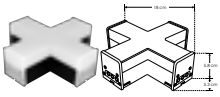

ILUCONGXHWW

Cople en forma de X iluminado, blanco cálido, 12 W, aluminio acabado negro con cubierta de policarbonato difuso, para luminarios de la serie ILUINTG, 100 - 265 Vca, conexión horizontal, IP20

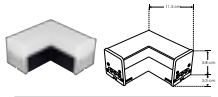

ILUCONG90HWW

Cople de 90° iluminado, blanco cálido, 8 W, aluminio acabado negro con cubierta de policarbonato difuso, para luminarios de la serie ILUINTG, 100 - 265 Vca, conexión horizontal, IP20

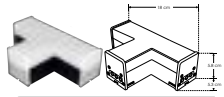

ILUCONGTHWW

Cople en forma de T iluminado, blanco cálido, 10 W, aluminio acabado negro con cubierta de policarbonato difuso, para luminarios de la serie ILUINTG, 100 - 265 Vca, conexión horizontal, IP20



KITCOLINTG

Kit de 2 cables de acero de 1.5m y soportes, para luminarios de la serie ILUINTG



KITSOBINTG

Kit para instalación sobrepuesta de luminarios de la serie ILUINTG

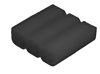

ENDCAPINTG

Terminación de plástico para luminarios de la serie ILUINTG

SOBREPONER / INTERCONECTABLES

Material	Aluminio acabado negro con cubierta de policarbonato difuso
Lámpara	Luminario lineal interconectable
Ángulo de apertura	120°
Color de luz	Blanco neutro
Alimentación	100 – 265 V ca
Potencia	40 W

nuevo

[Acabado blanco (Blanco neutro)]

ILUINTG120CMNW

NOTA: Puede interconectar hasta 1000 W máximo (considere el consumo de los luminarios y de los copies)

accesorios

Nota: Se venden por separado.

4 100 K Blanco neutro | FL 3 200 lúmenes Blanco neutro | 100 – 265 | 40 W | 120° | IP 20 | CRI 80 | 3-4 step MACADAM | NOM

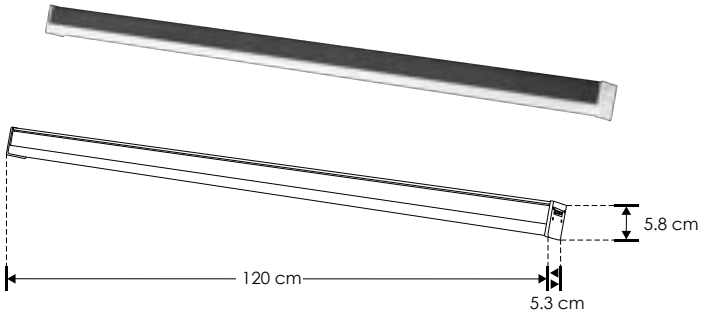



CONINTG150CM

Conector macho con 150 cm de cable blanco para luminarios de la serie ILUINTG



CONINTGMM

Conector macho - macho con 2 m de cable blanco para luminarios de la serie ILUINTG



CONINTG30CM

Conector macho con 30 cm de cable blanco para luminarios de la serie ILUINTG



KITEMPINTG

Kit para instalación empotrada de luminarios de la serie ILUINTG

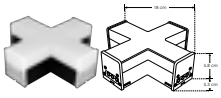

ILUCONGXHNW

Cople en forma de X iluminado, blanco neutro, 12 W, aluminio acabado negro con cubierta de policarbonato difuso, para luminarios de la serie ILUINTG, 100 - 265 Vca, conexión horizontal, IP20

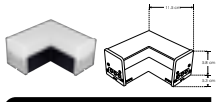

ILUCONG90HNW

Cople de 90° iluminado, blanco neutro, 8 W, aluminio acabado negro con cubierta de policarbonato difuso, para luminarios de la serie ILUINTG, 100 - 265 Vca, conexión horizontal, IP20

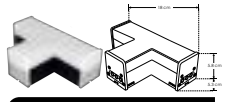

ILUCONGTHNW

Cople en forma de T iluminado, blanco neutro, 10 W, aluminio acabado negro con cubierta de policarbonato difuso, para luminarios de la serie ILUINTG, 100 - 265 Vca, conexión horizontal, IP20



KITCOLINTG

Kit de 2 cables de acero de 1.5m y soportes, para luminarios de la serie ILUINTG



KITSOBINTG

Kit para instalación sobrepuesta de luminarios de la serie ILUINTG



ENDCAPINTG

Terminación de plástico para luminarios de la serie ILUINTG

Ilumileds S.A. de C. V e Ingeniería electrodigital, audio, video, iluminación S.A de C.V. se reserva el derecho de modificar la información sin previo aviso y no se hace responsable por errores u omisiones en este documento.

nuevo

ILURVSINT12WWWB [Acabado negro (Blanco cálido) 12 W]

ILURVSINT12WNWB [Acabado negro (Blanco neutro) 12 W]

ILURVSINT24WWWB [Acabado negro (Blanco cálido) 24 W]

ILURVSINT24WNWB [Acabado negro (Blanco neutro) 24 W]

Material	Aluminio acabado negro
Lámpara	Luminario lineal sistema Reversi
Ángulo de apertura	340° (accesorios 36°)
Color de luz	Blanco cálido / Blanco neutro
Alimentación	24 V cc
Potencia	12 W / 24 W

NOTA: Luminarios y accesorios compatibles (no incluidos, se venden por separado)

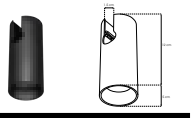

ILURVSCIL12WWWB [Acabado negro (Blanco cálido)]

ILURVSCIL12WNWB [Acabado negro (Blanco neutro)]

Luminario de LED, cilíndrico con fijación trasera superior.

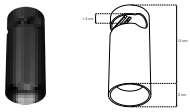

ILURVSCILS12WWWB [Acabado negro (Blanco cálido)]

ILURVSCILS12WNWB [Acabado negro (Blanco neutro)]

Luminario de LED, cilíndrico con fijación lateral superior.

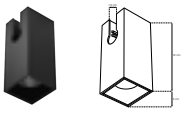

ILURVSREC12WWWB [Acabado negro (Blanco cálido)]

ILURVSREC12WNWB [Acabado negro (Blanco neutro)]

Luminario de LED, rectangular con fijación trasera superior

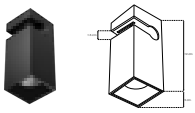

ILURVSRECS12WWWB [Acabado negro (Blanco cálido)]

ILURVSRECS12WNWB [Acabado negro (Blanco neutro)]

Luminario de LED, rectangular con fijación lateral superior

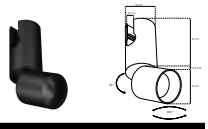

ILURVSSPT12WWWB [Acabado negro (Blanco cálido)]

ILURVSSPT12WNWB [Acabado negro (Blanco neutro)]

Luminario de LED, tipo spot dirigible con fijación trasera superior.

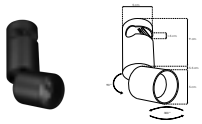

ILURVSSPTS12WWWB [Acabado negro (Blanco cálido)]

ILURVSSPTS12WNWB [Acabado negro (Blanco neutro)]

Luminario de LED, tipo spot dirigible con fijación lateral superior.

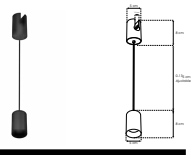

ILURVSSUR12WWWB [Acabado negro (Blanco cálido)]

ILURVSSUR12WNWB [Acabado negro (Blanco neutro)]

Luminario de LED, suspendido redondo con fijación trasera superior.



12 W

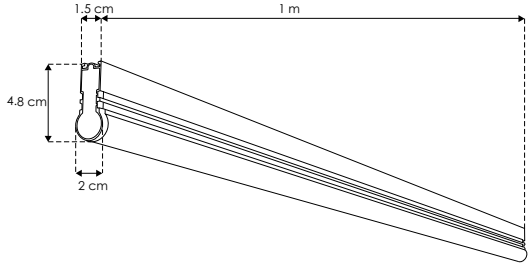

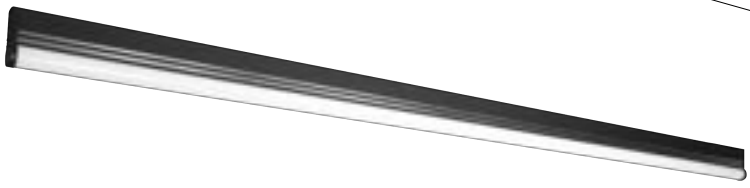

24 W

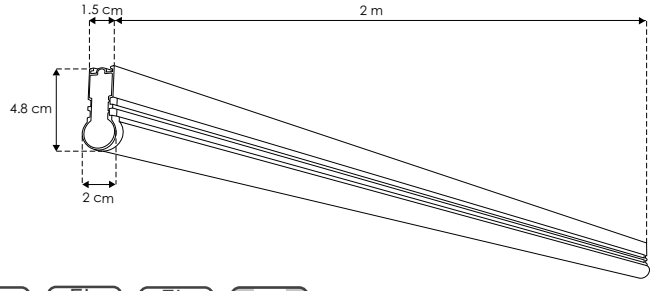



NOTA: Luminarios y accesorios compatibles (no incluidos, se venden por separado)



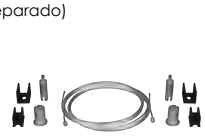

KITCOLRVS

Kit de suspensión para sistema ILURVS, incluye 2 cables de acero de 1.5 m

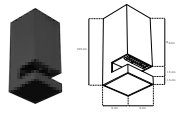

RVSSUJSOB

Sujetador para sobreponer compatible con sistema ILURVS, acabado negro, IP20

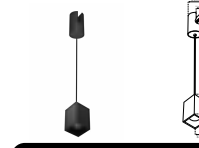

ILURVSSUC12WWWB [Acabado negro (Blanco cálido)]

ILURVSSUC12WNWB [Acabado negro (Blanco neutro)]

Luminario de LED, suspendido cuadrado con fijación trasera superior.

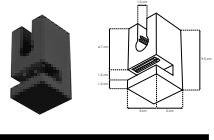

RVSCOPX

Cople en forma de X para sistema ILURVS mecánico y electrificado acabado negro, IP20

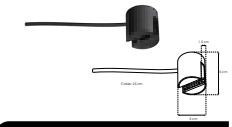

RVSCONCAB

Conector con cable de 25 cm para sistema ILURVS, acabado negro, IP20

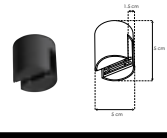

RVSCON

Conector para sistema ILURVS, acabado negro, IP20

Ilumileds S.A. de C. V e Ingeniería electrodigital, audio, video, iluminación S.A de C.V. se reserva el derecho de modificar la información sin previo aviso y no se hace responsable por errores u omisiones en este documento.

COMERCIALES

ILUINT60NW10WA

[Acabado blanco (Blanco neutro)]

Material	Policarbonato / Difusor lechoso / Driver integrado
Lámpara	Tipo T5 interconectable aterrizada LED SMD de superficie
Ángulo de apertura	120°
Color de luz	Blanco neutro
Alimentación	85 - 277 V ca
Potencia	10 W
Factor de potencia	> 0.9
CRI	90

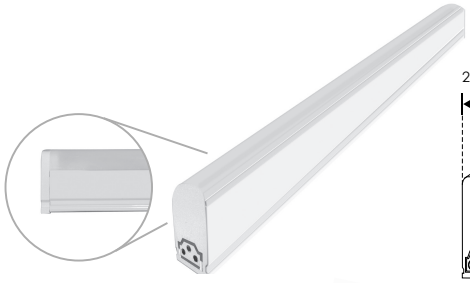

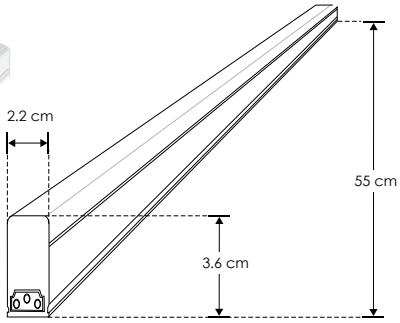

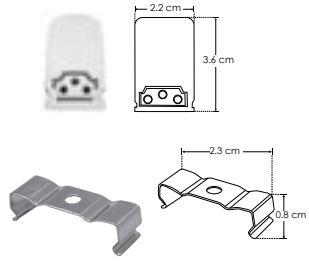

Kit de 2 grapas (incluido)

10 W | 85-277 | IP 20 | 120° | FL 800 lúmenes Blanco neutro | 4 100 K Blanco neutro | 2-3 step MACADAM | IES Archivo Fotométrico | CRI 90 | NOM

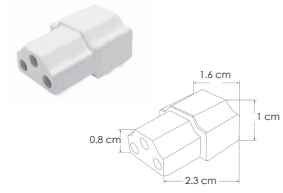

1 cople para luminario tipo T5 interconectable (incluido)

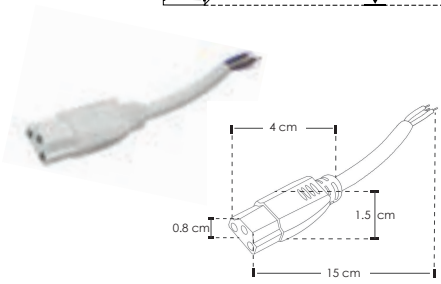

1 cable aterrizado para luminario tipo T5 interconectable de 15 cm y 1 cable aterrizado de 1m de largo (incluidos)



Conector hembra-macho con 20 y 30 cms de cable (No incluido) CON20CMSILUINT CON30CMSILUINT

TUBOS

LINEA PROFESIONAL

ILUINT90NW14WA

[Acabado blanco (Blanco neutro)]

Material	Policarbonato / Difusor lechoso / Driver integrado
Lámpara	Tipo T5 interconectable aterrizada LED SMD de superficie
Ángulo de apertura	120°
Color de luz	Blanco neutro
Alimentación	85 - 277 V ca
Potencia	14 W
Factor de potencia	> 0.9
CRI	90

14 W | 85-277 | IP 20 | 120° | FL 1 300 lúmenes Blanco neutro | 4 100 K Blanco neutro | 2-3 step MACADAM | IES Archivo Fotométrico | CRI 90 | NOM

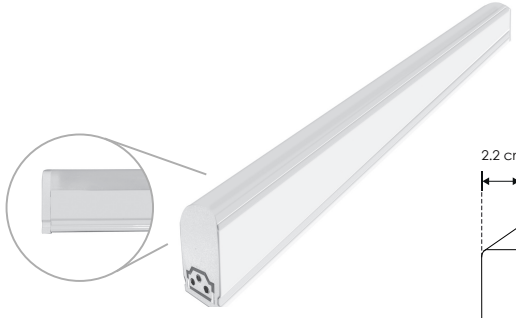

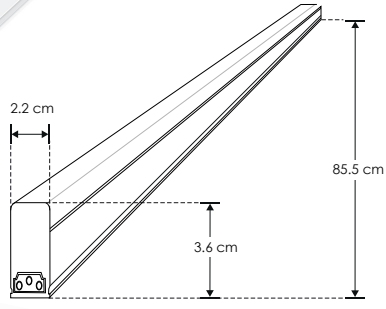

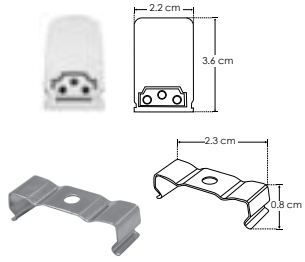

Kit de 2 grapas (incluido)

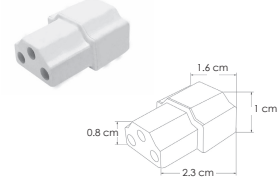

1 cople para luminario tipo T5 interconectable (incluido)

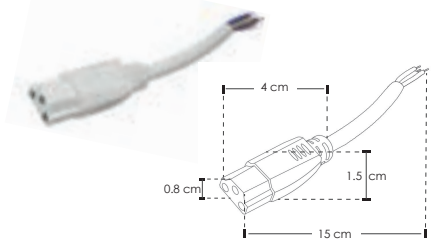

1 cable aterrizado para luminario tipo T5 interconectable de 15 cm y 1 cable aterrizado de 1m de largo (incluidos)



Conector hembra-macho con 20 y 30 cms de cable (No incluido) CON20CMSILUINT CON30CMSILUINT

Ilumileds S.A. de C. V e Ingeniería electrodigital, audio, video, iluminación S.A de C.V. se reserva el derecho de modificar la información sin previo aviso y no se hace responsable por errores u omisiones en este documento.

LINEA PROFESIONAL

ILUINT150NW24WA [Acabado blanco (Blanco neutro)]

Material	Policarbonato / Difusor lechoso / Driver integrado
Lámpara	Tipo T5 interconectable aterrizada LED SMD de superficie
Ángulo de apertura	120°
Color de luz	Blanco neutro
Alimentación	85 - 277 V ca
Potencia	24 W
Factor de potencia	> 0.9
CRI	90

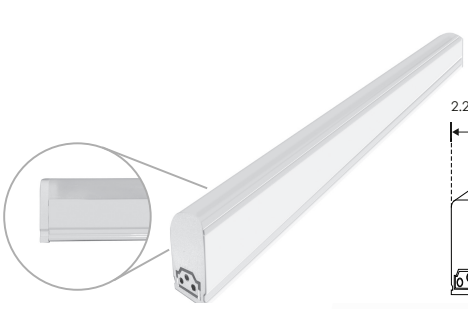

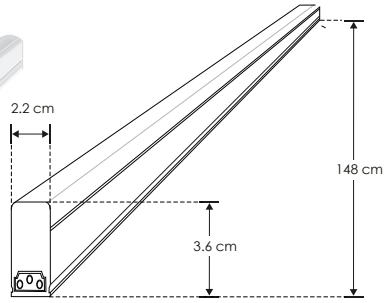

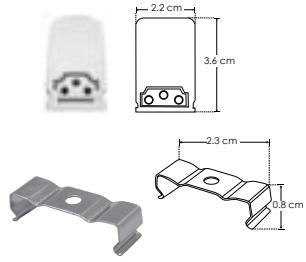

Kit de 2 grapas (incluido)

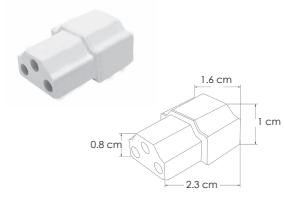

1 cople para luminario tipo T5 interconectable (incluido)

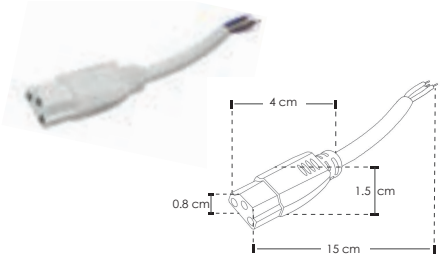

1 cable aterrizado para luminario tipo T5 interconectable de 15 cm y 1 cable aterrizado de 1m de largo (incluidos)



Conector hembra-macho con 20 y 30 cms de cable (No incluido) CON20CMSILUINT CON30CMSILUINT

24 W | 85-277 | IP 20 | 120° | FL 1 900 lúmenes Blanco neutro | 4 100 K Blanco neutro | 2-3 step MACADAM | IES Archivo Fotométrico | CRI 90 | NOM

COMERCIALES

SOBREPONER / PARED

LINEA PROFESIONAL

Material	Aluminio acabado blanco / negro
Lámpara	Luminario de pared para sobreponer
Ángulo de apertura	Salida de luz trasera y frontal dirigible
Color de luz	Blanco cálido
Alimentación	85 - 265 V ca
Potencia	10 W

[Acabado negro (Blanco cálido)] **ILU510110WB**

[Acabado blanco Blanco cálido] **ILU510110WW**



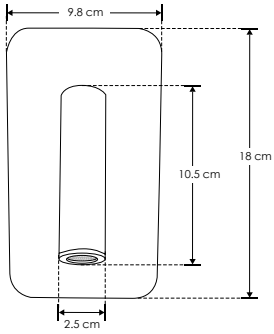

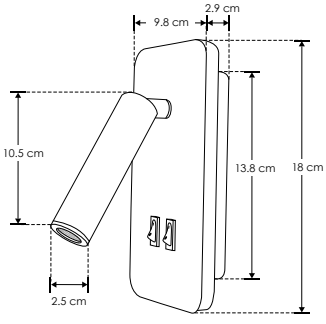

10 W | 85-265 | IP 20 | FL 700 lúmenes Blanco cálido | 3 000 K Blanco cálido | 3-4 step MACADAM | CRI 80 | NOM

iLumileds® / ilumileds.com.mx

Ilumileds S.A. de C. V e Ingeniería electrodigital, audio, video, iluminación S.A de C.V. se reserva el derecho de modificar la información sin previo aviso y no se hace responsable por errores u omisiones en este documento.

nuevo

ILUMUSB2WWWB [Acabado negro (Blanco cálido)]

ILUMUSB2WWWW [Acabado blanco (Blanco cálido)]

Material	Aluminio acabado negro / blanco
Lámpara	Luminario de pared con 1 puerto USB tipo A y 1 tipo C
Ángulo de apertura	38°
Color de luz	Blanco cálido
Alimentación	100 - 240 V ca
Potencia	2 W

NOTA:IEste producto es usado como elemento de iluminación y apoyo de lectura para muros y uso interior, incluye apagador y dos puertos de carga USB.
Puerto USB tipo A: 5Vcc 2 A máx / Puerto USB tipo C: 5Vcc 2 A máx



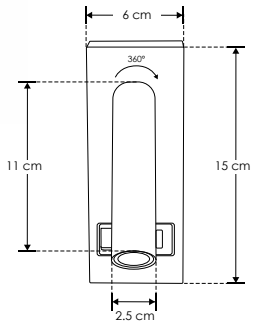



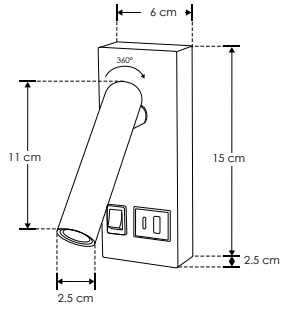





 Ilumileds S.A. de C. V e Ingeniería electrodigital, audio, video, iluminación S.A de C.V. se reserva el derecho de modificar la información sin previo aviso y no se hace responsable por errores u omisiones en este documento.

LINEA PROFESIONAL

Material	Aluminio / Difusor de policarbonato
Lámpara	Luminario con tarjeta PCB No requiere driver externo Incluye soportes, cable de acero y alimentación de 2 m de largo
Ángulo de apertura	120°
Color de luz	Blanco cálido / Blanco neutro / Blanco
Alimentación	127 V ca
Potencia	28.8 W (1 m) / 43.2 W (1.5 m) / 57.6 W (2 m)

NOTA: Producto DOB, controlador y fuente luminosa comparten la misma placa, sensible a variaciones de voltaje o corriente, consulte manual de operación.

PA1911P100WWAC	[(Blanco cálido) 1 m]
PA1911P100WNAC	[(Blanco neutro) 1 m]
PA1911P100WAC	[(Blanco) 1 m]
PA1911P150WWAC	[(Blanco cálido) 1.5 m]
PA1911P150WNAC	[(Blanco neutro) 1.5 m]
PA1911P150WAC	[(Blanco) 1.5 m]
PA1911P200WWAC	[(Blanco cálido) 2 m]
PA1911P200WNAC	[(Blanco neutro) 2 m]
PA1911P200WAC	[(Blanco) 2 m]

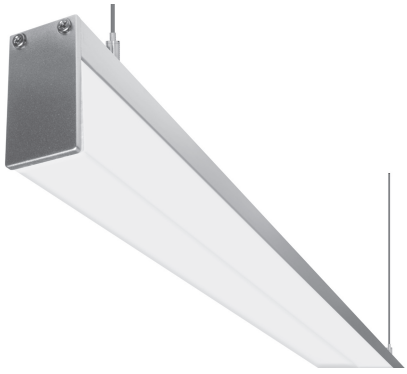

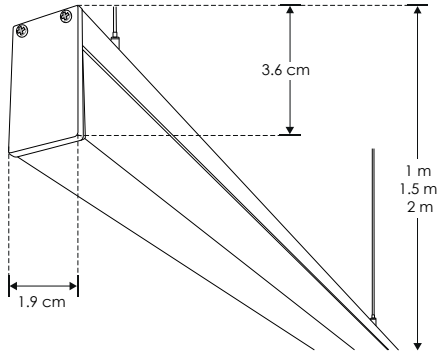

28.8 W 1 m | 43.2 W 1.5 m | 57.6 W 2 m

127 | IP 20 | CRI 80

1 m	1.5 m	2 m
FL 1 440 lúmenes Blanco cálido	FL 1 520 lúmenes Blanco neutro	FL 1 600 lúmenes Blanco
FL 2 160 lúmenes Blanco cálido	FL 2 280 lúmenes Blanco neutro	FL 2 400 lúmenes Blanco
FL 2 880 lúmenes Blanco cálido	FL 3 040 lúmenes Blanco neutro	FL 3 200 lúmenes Blanco

120° | 2-3 step MACADAM

SUSPENDER / TECHO

LINEA PROFESIONAL

Material	Aluminio / Difusor de policarbonato
Lámpara	Luminario con tarjeta PCB No requiere driver externo Incluye soportes, cable de acero y alimentación de 1 m de largo
Ángulo de apertura	120°
Color de luz	Blanco cálido / Blanco neutro / Blanco
Alimentación	127 V ca
Potencia	40 W (1 m) / 60 W (1.5 m) / 80 W (2 m)

NOTA: Producto DOB, controlador y fuente luminosa comparten la misma placa, sensible a variaciones de voltaje o corriente, consulte manual de operación.

[(Blanco cálido) 1 m]	**PA3535100WWAC**
[(Blanco neutro) 1 m]	**PA3535100NWAC**
[(Blanco) 1 m]	**PA3535100WAC**
[(Blanco cálido) 1.5 m]	**PA3535150WWAC**
[(Blanco neutro) 1.5 m]	**PA3535150NWAC**
[(Blanco) 1.5 m]	**PA3535150WAC**
[(Blanco cálido) 2 m]	**PA3535200WWAC**
[(Blanco neutro) 2 m]	**PA3535200NWAC**
[(Blanco) 2 m]	**PA3535200WAC**

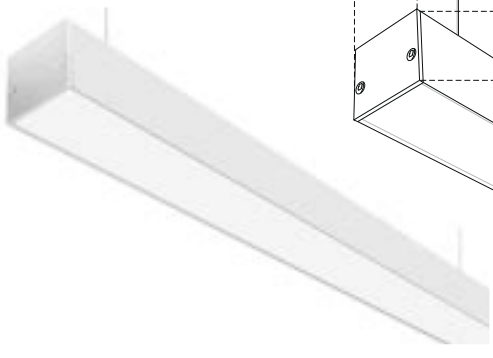

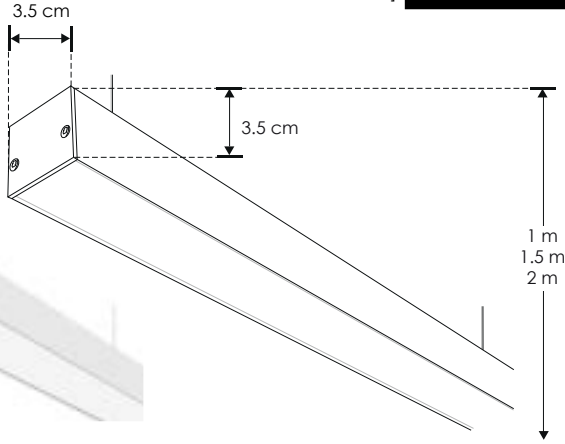

40 W 1 m | 60 W 1.5 m | 80 W 2 m

127 | IP 20 | CRI 80

1 m	1.5 m	2 m
FL 3 200 lúmenes Blanco cálido	FL 3 400 lúmenes Blanco neutro	FL 3 600 lúmenes Blanco
FL 4 800 lúmenes Blanco cálido	FL 5 100 lúmenes Blanco neutro	FL 5 400 lúmenes Blanco
FL 6 400 lúmenes Blanco cálido	FL 6 800 lúmenes Blanco neutro	FL 7 200 lúmenes Blanco

120° | 2-3 step MACADAM

Ilumileds S.A. de C. V e Ingeniería electrodigital, audio, video, iluminación S.A de C.V. se reserva el derecho de modificar la información sin previo aviso y no se hace responsable por errores u omisiones en este documento.

LINEA PROFESIONAL

Material	Aluminio, difusor de policarbonato
Lámpara	Luminario para suspender de bajo índice de deslumbramiento (UGR) con tarjeta PCB. No requiere driver externo. Incluye soportes, cable de acero y cable de alimentación de 2 m de largo
Ángulo de apertura	120°
Color de luz	Blanco cálido / Blanco neutro / Blanco
Alimentación	127 V ca
Potencia	40 W (1 m) / 80 W (2 m)

NOTA: Producto DOB, controlador y fuente luminosa comparten la misma placa, sensible a variaciones de voltaje o corriente, consulte manual de operación.

PA3551UGR1MWWAC	[(Blanco cálido) 1 m]
PA3551UGR1MWNAC	[(Blanco neutro) 1 m]
PA3551UGR1MWAC	[(Blanco) 1 m]
PA3551UGR2MWWAC	[(Blanco cálido) 2 m]
PA3551UGR2MWNAC	[(Blanco neutro) 2 m]
PA3551UGR2MWAC	[(Blanco) 2 m]

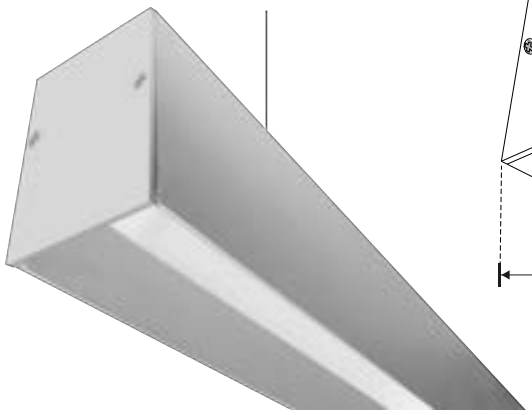

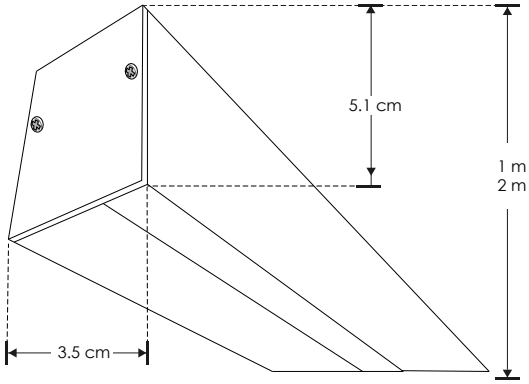



SUSPENDER / TECHO

LINEA PROFESIONAL

Material	Aluminio / Difusor de policarbonato traslúcido negro
Lámpara	Luminario para suspender de bajo índice de deslumbramiento (UGR) con tarjeta PCB. No requiere driver externo Incluye soportes, cable de acero y cable de alimentación de 2 m de largo
Ángulo de apertura	120°
Color de luz	Blanco cálido / Blanco neutro / Blanco
Alimentación	127 V ca
Potencia	40 W (1 m) / 80 W (2 m)

NOTA: Producto DOB, controlador y fuente luminosa comparten la misma placa, sensible a variaciones de voltaje o corriente, consulte manual de operación.

[(Blanco cálido) 1 m]	**PA3551NUGR1MWWAC**
[(Blanco neutro) 1 m]	**PA3551NUGR1MWNAC**
[(Blanco) 1 m]	**PA3551NUGR1MWAC**
[(Blanco cálido) 2 m]	**PA3551NUGR2MWWAC**
[(Blanco neutro) 2 m]	**PA3551NUGR2MWNAC**
[(Blanco) 2 m]	**PA3551NUGR2MWAC**

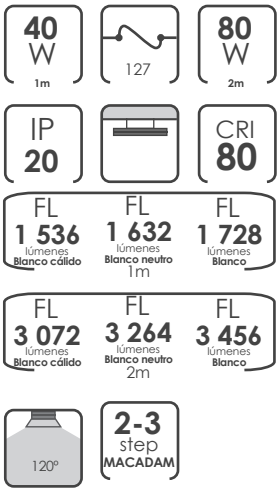

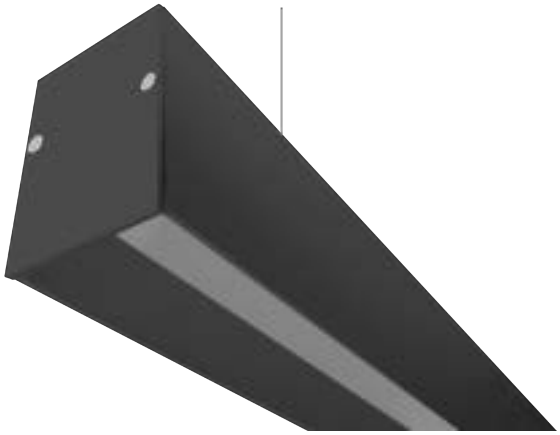

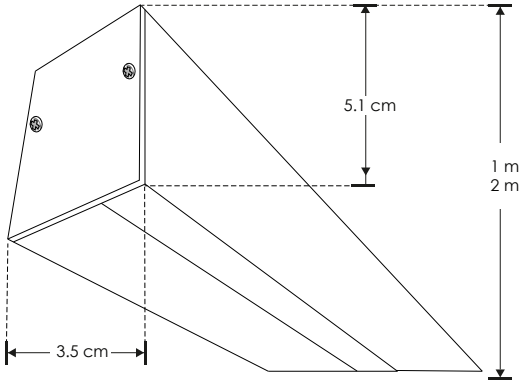

 Ilumileds S.A. de C. V e Ingeniería electrodigital, audio, video, iluminación S.A de C.V. se reserva el derecho de modificar la información sin previo aviso y no se hace responsable por errores u omisiones en este documento.

nuevo

LINEA PROFESIONAL

PA4575A42WWWN [Acabado Negro (Blanco cálido)]

PA4575A42WNWN [Acabado Negro (Blanco neutro)]

Material	Policarbonato y aluminio acabado negro
Lámpara	Luminario de LED para suspender en techo, de policarbonato y aluminio, altura ajustable mediante los cables de acero (incluidos)
Ángulo de apertura	120°
Color de luz	Blanco cálido / Blanco neutro
Alimentación	85 – 265 V ca
Potencia	42 W



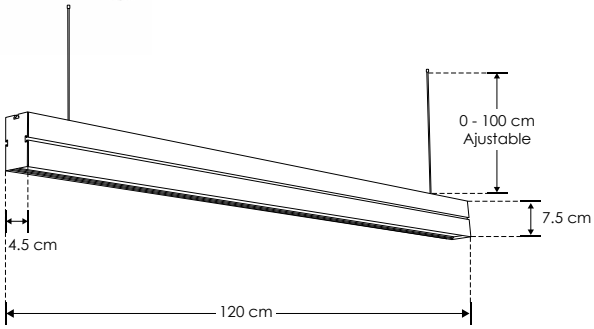







SUSPENDER / TECHO

LINEA PROFESIONAL

Material	Policarbonato y aluminio acabado negro
Lámpara	Luminario de LED para suspender en techo, de policarbonato y aluminio, altura ajustable mediante los cables de acero (incluidos)
Ángulo de apertura	30° + 120°
Color de luz	Blanco cálido / Blanco neutro
Alimentación	85 – 265 V ca
Potencia	36 W

nuevo

[Acabado Negro (Blanco cálido)] **PA4575B36WWWN**

[Acabado Negro (Blanco neutro)] **PA4575B36WNWN**



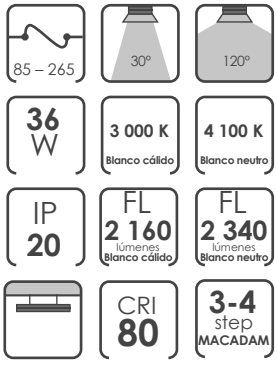

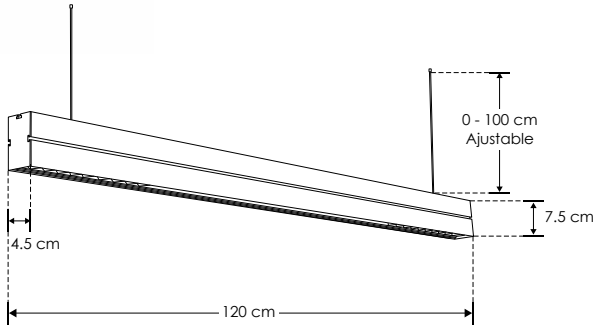

iLumileds® / ilumileds.com.mx

Ilumileds S.A. de C. V e Ingeniería electrodigital, audio, video, iluminación S.A de C.V. se reserva el derecho de modificar la información sin previo aviso y no se hace responsable por errores u omisiones en este documento.

nuevo

LINEA PROFESIONAL

PA4575C36WWWN [Acabado Negro (Blanco cálido)]

PA4575C36WNWN [Acabado Negro (Blanco neutro)]

Material	Policarbonato y aluminio acabado negro
Lámpara	Luminario de LED para suspender en techo, de policarbonato y aluminio, altura ajustable mediante los cables de acero (incluidos)
Ángulo de apertura	30°
Color de luz	Blanco cálido / Blanco neutro
Alimentación	85 – 265 V ca
Potencia	36 W



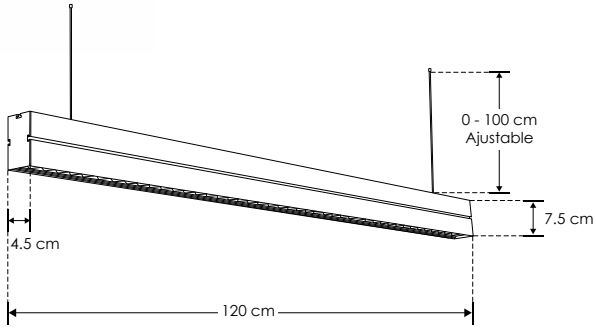

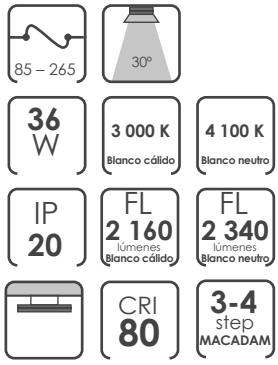



LINEA PROFESIONAL

PA5175N1MWWAC	[(Blanco cálido) 1 m]
PA5175N1MWNAC	[(Blanco neutro) 1 m]
PA5175N1MWAC	[(Blanco) 1 m]
PA5175N2MWWAC	[(Blanco cálido) 2 m]
PA5175N2MWNAC	[(Blanco neutro) 2 m]
PA5175N2MWAC	[(Blanco) 2 m]

Material	Aluminio, difusor de policarbonato con cubierta tipo rejilla de bajo deslumbramiento
Lámpara	Luminario para suspender de aluminio
Ángulo de apertura	120°
Color de luz	Blanco cálido / Blanco neutro / Blanco
Alimentación	127 V ca
Potencia	40 W (1 m) / 80 W (2 m)

NOTA: Producto DOB, controlador y fuente luminosa comparten la misma placa, sensible a variaciones de voltaje o corriente, consulte manual de operación.

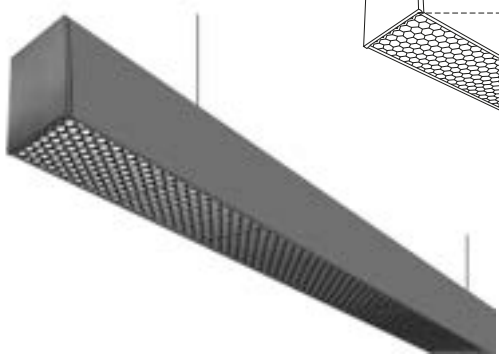

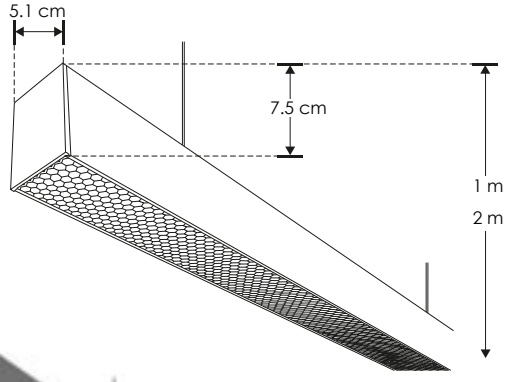



SUSPENDER / TECHO

LINEA PROFESIONAL

Material	Aluminio acabado blanco / Difusor de policarbonato
Lámpara	Luminario con tarjeta PCB No requiere driver externo Incluye grapas de fijación, soportes, cable de acero y alimentación de 90 cm de largo
Ángulo de apertura	120°
Color de luz	Blanco neutro / Blanco
Alimentación	100 - 277 V ca
Potencia	36 W

[Blanco neutro]	**PA5270CBNW**
[Blanco]	**PA5270CBW**

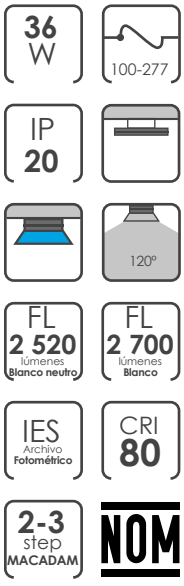





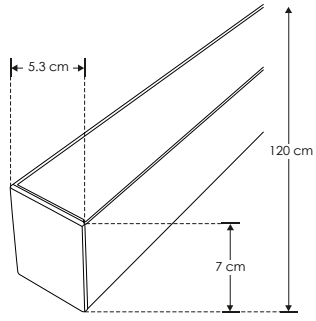

 Ilumileds S.A. de C. V e Ingeniería electrodigital, audio, video, iluminación S.A de C.V. se reserva el derecho de modificar la información sin previo aviso y no se hace responsable por errores u omisiones en este documento.

PABYT03A [Blanco]

Material	Aluminio / Difusor de policarbonato
Lámpara	Luminario con tarjeta PCB. No requiere driver externo Incluye: soportes, grapas, cable de acero y cable de alimentación de 1 m de largo
Ángulo de apertura	120°
Color de luz	Blanco
Alimentación	100 - 265 V ca
Potencia	36 W

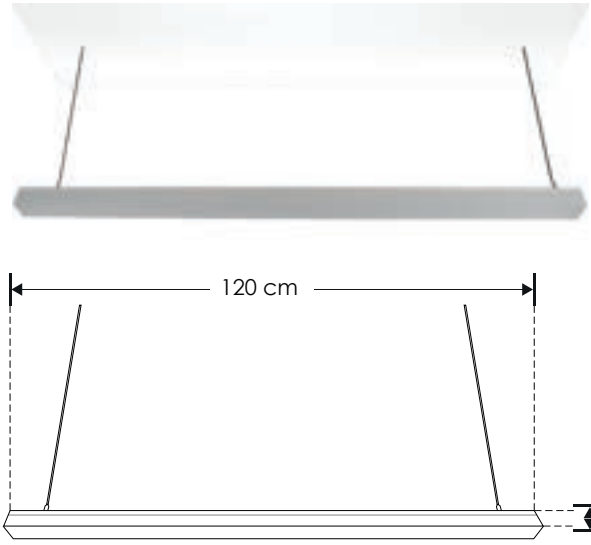

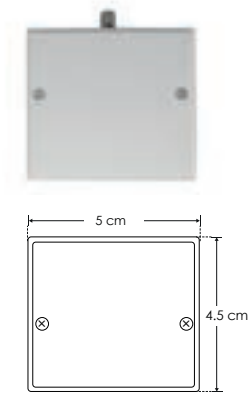

36 W | 100-265 | IP 20 | 120° | FL 2 700 lúmenes Blanco | IES Archivo Fotométrico | CRI 80 | 2-3 step MACADAM | NOM

COMERCIALES

SUSPENDER / TECHO
LINEA PROFESIONAL

Material	Aluminio acabado blanco / negro / Difusor de policarbonato
Lámpara	Luminario con tarjeta PCB No requiere driver externo Incluye soportes, cable de acero y alimentación de 1 m de largo
Ángulo de apertura	120°
Color de luz	Blanco cálido / Blanco neutro
Alimentación	85 - 265 V ca
Potencia	36 W

[Acabado negro (Blanco cálido)] **PA704036WCNWW**
[Acabado negro (Blanco neutro)] **PA704036WCNNW**
[Acabado blanco (Blanco cálido)] **PA704036WCBWW**
[Acabado blanco (Blanco neutro)] **PA704036WCBNW**





36 W | 85-265 | IP 20 | 120° | FL 2 340 lúmenes Blanco cálido | FL 2 700 lúmenes Blanco neutro | IES Archivo Fotométrico | CRI 80 | 2-3 step MACADAM | NOM



Ilumileds S.A. de C. V e Ingeniería electrodigital, audio, video, iluminación S.A de C.V. se reserva el derecho de modificar la información sin previo aviso y no se hace responsable por errores u omisiones en este documento.

LINEA PROFESIONAL

PA1004048WCNWW	[Acabado negro (Blanco cálido)]
PA1004048WCNNW	[Acabado negro (Blanco neutro)]
PA1004048WCBWW	[Acabado blanco (Blanco cálido)]
PA1004048WCBNW	[Acabado blanco (Blanco neutro)]

Material	Aluminio acabado blanco / negro / Difusor de policarbonato
Lámpara	Luminario con tarjeta PCB No requiere driver externo Incluye soportes, cable de acero y alimentación de 1 m de largo
Ángulo de apertura	120°
Color de luz	Blanco cálido / Blanco neutro
Alimentación	85 - 265 V ca
Potencia	48 W





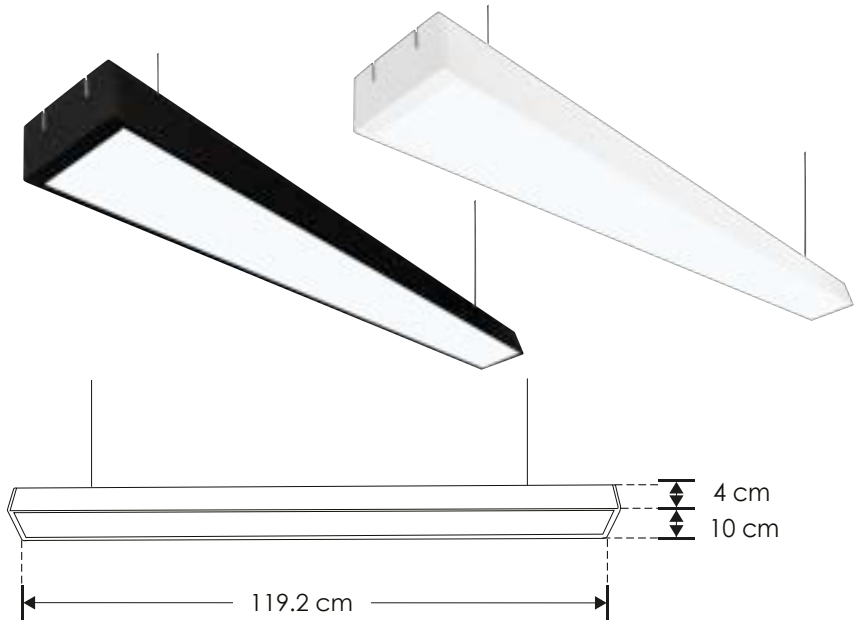

48 W · 85-265 · IP 20 · 120° · FL 3 120 lúmenes Blanco cálido · FL 3 600 lúmenes Blanco neutro · IES Archivo Fotométrico · CRI 80 · 2-3 step MACADAM · NOM

SUSPENDER / TECHO

LINEA PROFESIONAL

Material	Aluminio acabado negro
Lámpara	Luminario de LED suspendido para sobreponer en techo, incluye cánope
Ángulo de apertura	36°
Color de luz	Blanco cálido / Blanco neutro
Alimentación	85 -265 V ca
Potencia	25 W

NOTA: Encuadre de luz perfecto en mesas de trabajo o de esparcimiento.

[Acabado negro (Blanco cálido)]	**ILUSUSLIN25WWWN**
[Acabado negro (Blanco neutro)]	**ILUSUSLIN25WNWN**

25 W · IP 20 · 85 -265 · 36° · 3 000 K Blanco cálido · FL 1 750 lúmenes Blanco cálido · 4 100 K Blanco neutro · FL 1 875 lúmenes Blanco neutro · CRI 90 · IES Archivo Fotométrico · NOM · 2-3 step MACADAM



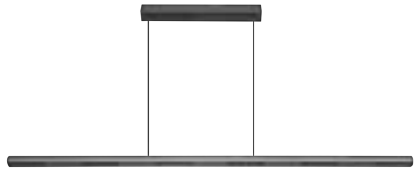

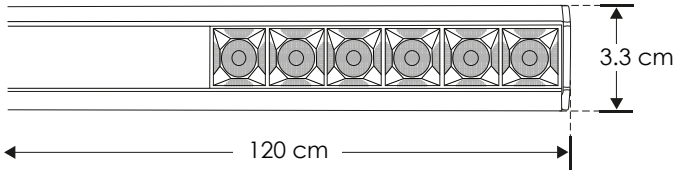

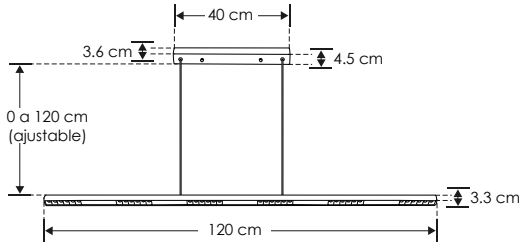

Ilumileds S.A. de C. V e Ingeniería electrodigital, audio, video, iluminación S.A de C.V. se reserva el derecho de modificar la información sin previo aviso y no se hace responsable por errores u omisiones en este documento.

LINEA PROFESIONAL

MARCO3012048WNW [Blanco neutro]

MARCO3012048WW [Blanco]



Material	Aluminio acabado blanco
Lámpara	Luminario tipo marco para plafón reticular o suspender
Ángulo de apertura	120°
Color de luz	Blanco neutro / Blanco
Alimentación	85 - 265 V ca
Potencia	48 W

NOTA: Instalación suspendida con **ACCP606040WWE** (No incluido).
NOTA: El driver de este luminario es externo.



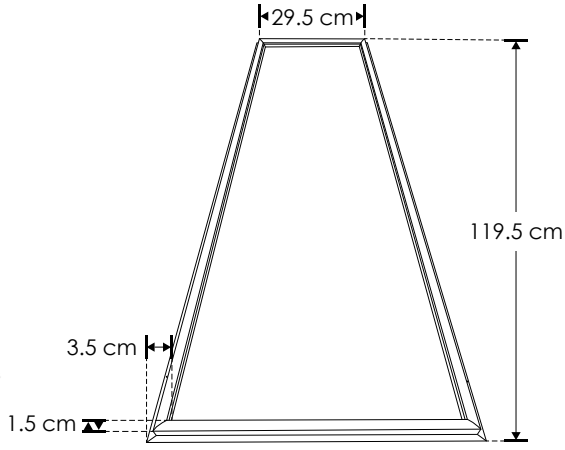

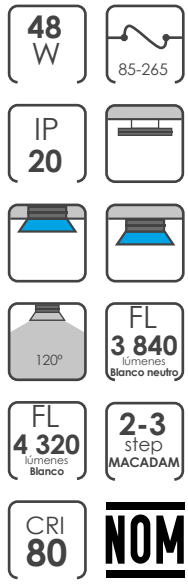



ACCP606040WWE

Cable de fijacion de 1.5 m de largo, para luminario tipo panel, contiene 4 cables de acero con 8 soportes

EMPOTRAR / SOBREPONER / SUSPENDER / TECHO

LINEA PROFESIONAL

Material	Aluminio acabado blanco
Lámpara	Luminario tipo marco para plafón reticular o suspender
Ángulo de apertura	120°
Color de luz	Blanco cálido / Blanco neutro / Blanco
Alimentación	85 - 265 V ca
Potencia	48 W

NOTA: Instalación suspendida con **ACCP606040WWE** (No incluido).
NOTA: El driver de este luminario es externo.



[Blanco cálido] **MARCO606048WWW**

[Blanco neutro] **MARCO606048WNW**

[Blanco] **MARCO606048WW**



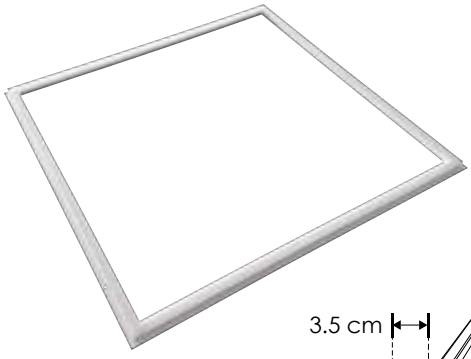

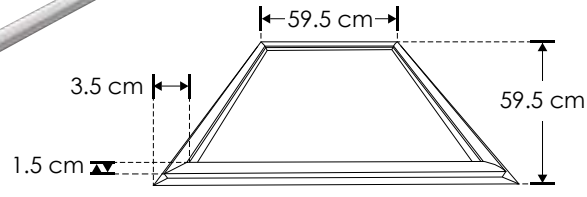



ACCP606040WWE

Cable de fijacion de 1.5 m de largo, para luminario tipo panel, contiene 4 cables de acero con 8 soportes

Ilumileds S.A. de C. V e Ingeniería electrodigital, audio, video, iluminación S.A de C.V. se reserva el derecho de modificar la información sin previo aviso y no se hace responsable por errores u omisiones en este documento.

LINEA PROFESIONAL

MARCO303020WNW [Blanco neutro]

MARCO303020WW [Blanco]

Material	Aluminio acabado blanco
Lámpara	Luminario tipo marco para plafón reticular o suspender
Ángulo de apertura	120°
Color de luz	Blanco neutro / Blanco
Alimentación	85 - 265 V ca
Potencia	20 W

NOTA: Instalación suspendida con **ACCP606040WWE** (No incluido).
NOTA: El driver de este luminario es externo.
Puede ser atenuable con el driver modelo **DD407030018W**



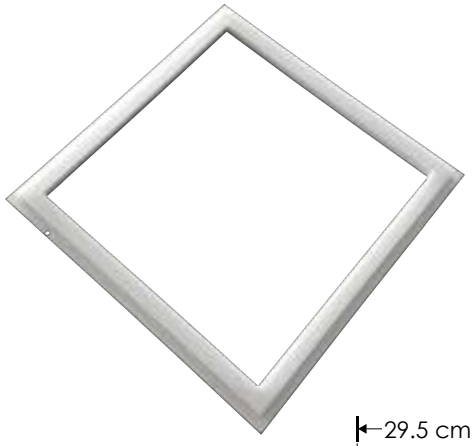

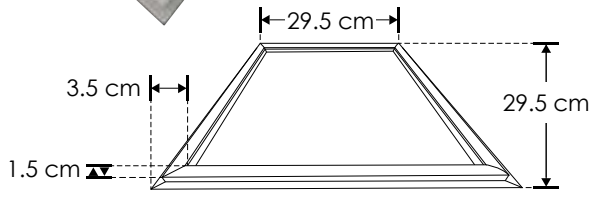

20 W | 85-265 | IP 20 | 120° | FL 1 600 lúmenes Blanco neutro | FL 1 800 lúmenes Blanco | 2-3 step MACADAM | CRI 80 | NOM



ACCP606040WWE

Cable de fijacion de 1.5 m de largo, para luminario tipo panel, contiene 4 cables de acero con 8 soportes

EMPOTRAR / SOBREPONER / SUSPENDER / TECHO

LINEA PROFESIONAL

Material	Aluminio acabado blanco
Lámpara	Luminario tipo marco para plafón reticular o suspender
Ángulo de apertura	120°
Color de luz	Blanco neutro / Blanco
Alimentación	85 - 265 V ca
Potencia	30 W

NOTA: Instalación suspendida con **ACCP606040WWE** (No incluido).
NOTA: El driver de este luminario es externo.

[Blanco neutro] **MARCO306030WNW**

[Blanco] **MARCO306030WW**



30 W | 85-265 | IP 20 | 120° | FL 2 400 lúmenes Blanco neutro | FL 2 700 lúmenes Blanco | 2-3 step MACADAM | CRI 80 | NOM



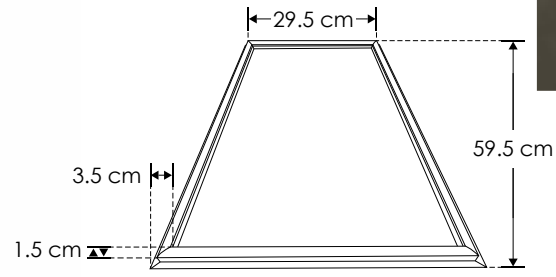



ACCP606040WWE

Cable de fijacion de 1.5 m de largo, para luminario tipo panel, contiene 4 cables de acero con 8 soportes

 Ilumileds S.A. de C. V e Ingeniería electrodigital, audio, video, iluminación S.A de C.V. se reserva el derecho de modificar la información sin previo aviso y no se hace responsable por errores u omisiones en este documento.

MARCO606036WCCT [Blanco cálido] [Blanco neutro] [Blanco]

Material	Aluminio acabado blanco
Lámpara	Luminario tipo marco para plafón reticular o suspender con cambio de temperatura de color mediante interruptor de pared
Ángulo de apertura	120°
Color de luz	Blanco cálido / Blanco neutro / Blanco
Alimentación	85 - 265 V ca
Potencia	36 W

NOTA: Instalación suspendida con **ACCP606040WWE** (No incluido).
NOTA: El driver de este luminario es externo.

En cada toque un cambio de color



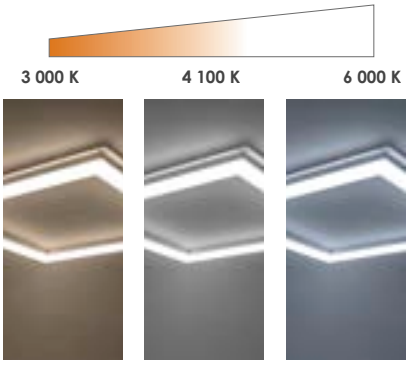

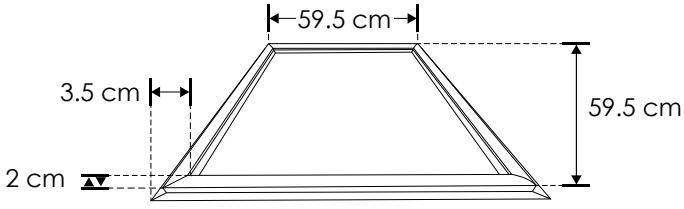





ACCP606040WWE

Cable de fijacion de 1.5 m de largo, para luminario tipo panel, contiene 4 cables de acero con 8 soportes

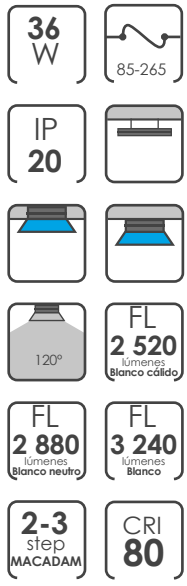

EMPOTRAR / SOBREPONER / SUSPENDER / TECHO
LINEA PROFESIONAL

Material	Aluminio acabado blanco
Lámpara	Luminario tipo marco para plafón reticular o suspender
Ángulo de apertura	120°
Color de luz	Blanco cálido / Blanco neutro / Blanco
Alimentación	85 - 265 V ca
Potencia	60 W

MARCO6012060WWW [Blanco cálido]
MARCO6012060WNW [Blanco neutro]
MARCO6012060WW [Blanco]

NOTA: Instalación suspendida con **ACCP606040WWE** (No incluido).
NOTA: El driver de este luminario es externo.



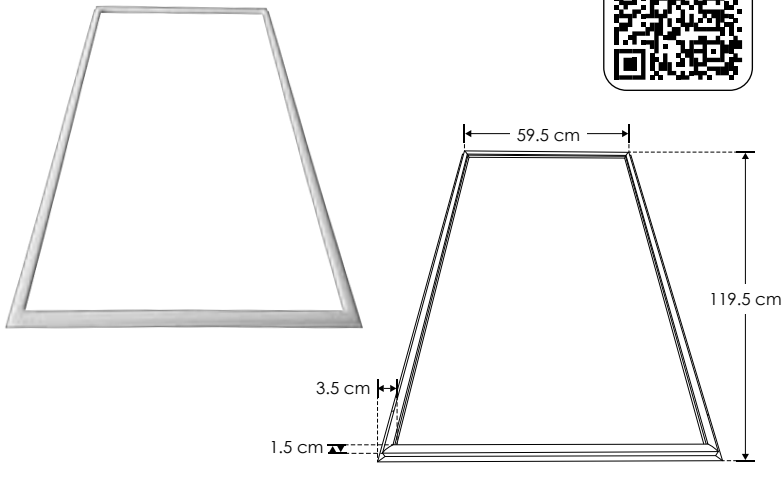

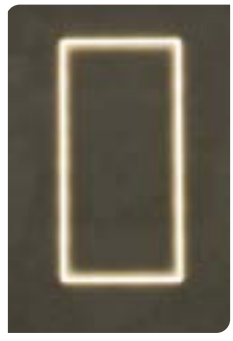



ACCP606040WWE

Cable de fijacion de 1.5 m de largo, para luminario tipo panel, contiene 4 cables de acero con 8 soportes

Ilumileds S.A. de C. V e Ingeniería electrodigital, audio, video, iluminación S.A de C.V. se reserva el derecho de modificar la información sin previo aviso y no se hace responsable por errores u omisiones en este documento.

LINEA PROFESIONAL

T8CRISTAL120W [Blanco]

Material	Cristal opaco/ tarjeta PCB sustrato aluminio Driver integrado / No usa balastro
Base	T8
Lámpara	LEDs SMD de superficie
Ángulo de apertura	180°
Color de luz	Blanco
Alimentación	100 - 265 V ca
Potencia	18 W

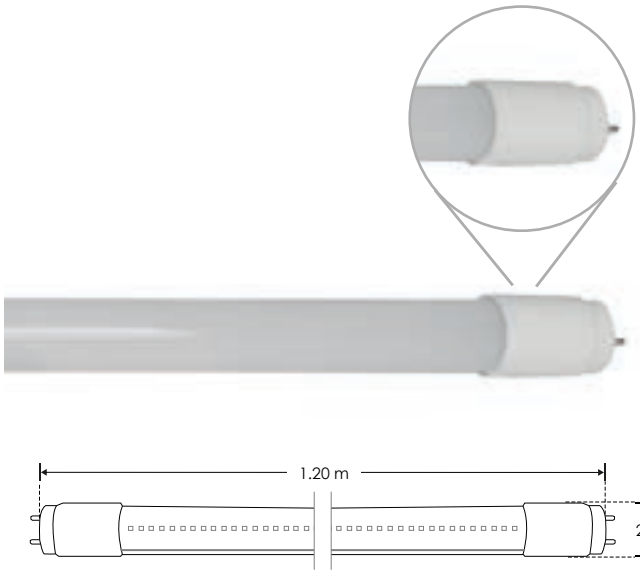

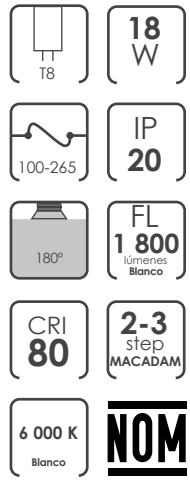

SOBREPONER / TECHO

LINEA PROFESIONAL

Material	Aluminio / Policarbonato
Lámpara	Luminario delgado tipo gabinete (Incluye grapas de fijación)
Ángulo de apertura	120°
Color de luz	Blanco cálido / Blanco
Alimentación	100 - 240 V ca
Potencia	18 W

[Blanco cálido] **LUMLIN6018WWWX**

[Blanco] **LUMLIN6018WWWX**

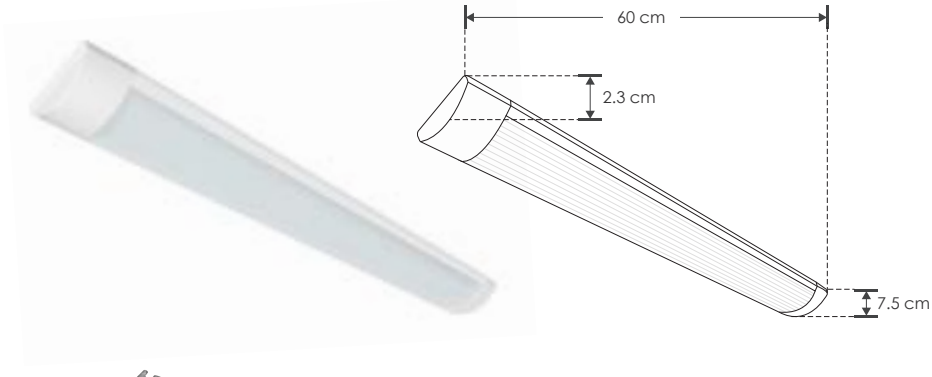



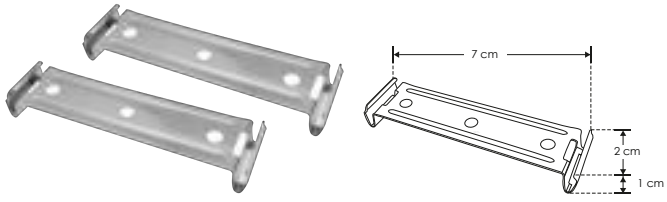

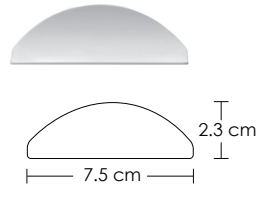

 Ilumileds S.A. de C. V e Ingeniería electrodigital, audio, video, iluminación S.A de C.V. se reserva el derecho de modificar la información sin previo aviso y no se hace responsable por errores u omisiones en este documento.

LINEA PROFESIONAL

LUMLIN12036WWWX [Blanco cálido]

LUMLIN12036WWX [Blanco]

Material	Aluminio / Policarbonato
Lámpara	Luminario delgado tipo gabinete (Incluye grapas de fijación)
Ángulo de apertura	120°
Color de luz	Blanco cálido / Blanco
Alimentación	100 - 240 V ca
Potencia	36 W

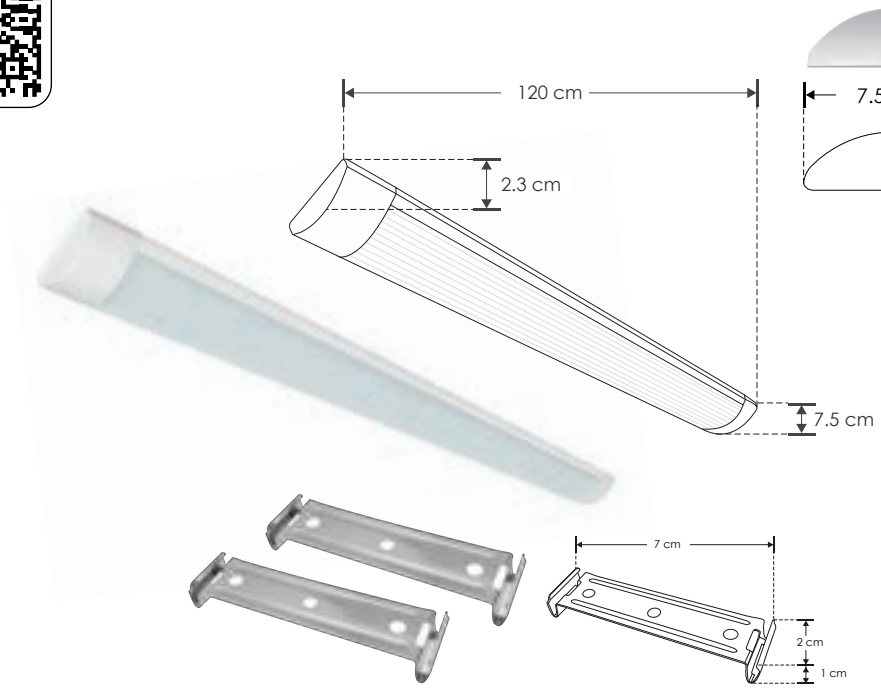

36 W | 100-240 | IP 20 | 120° | FL 3 200 lúmenes Blanco cálido | FL 3 600 lúmenes Blanco | CRI 80 | 3 000 K Blanco cálido | 6 000 K Blanco | 2-3 step MACADAM | NOM

SOBREPONER / TECHO

LINEA PROFESIONAL

[Blanco] **ILUSTANKA2X18WW**

Material	Difusor de policarbonato
Lámpara	Luminario gabinete stanka a prueba de vapor con tubos transparentes de LEDs tipo T8 incluidos
Ángulo de apertura	120°
Color de luz	Blanco
Alimentación	100 - 265 V ca
Potencia	36 W



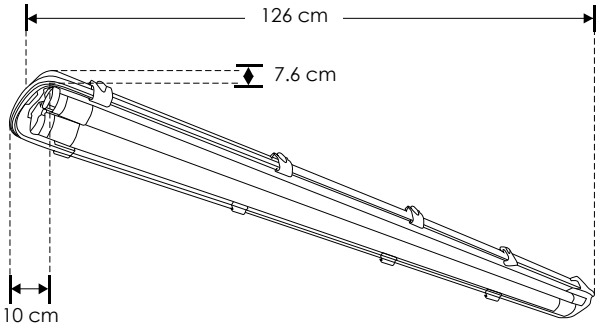

36 W | 100-265 | IP 65 | 120° | FL 3 600 lúmenes Blanco | PC POLICARBONATO | CRI 80 | 5 500 K Blanco | 3-4 step MACADAM | NOM

Ilumileds S.A. de C. V e Ingeniería electrodigital, audio, video, iluminación S.A de C.V. se reserva el derecho de modificar la información sin previo aviso y no se hace responsable por errores u omisiones en este documento.

LINEA PROFESIONAL

Material	Aluminio acabado blanco / negro
Lámpara	Luminario de LED puntual cuadrado fijo para empotrar
Ángulo de apertura	24° y 36°
Color de luz	Blanco cálido / Blanco neutro
Alimentación	85 - 277 V ca
Potencia	2 W

NOTA: El luminario y los lentes se venden por separado. El luminario se entrega armado según la selección.

ILURAST2WWW [Acabado blanco (Blanco cálido)]

ILURAST2WNW [Acabado blanco (Blanco neutro)]

ILURAST2WBNW [Acabado negro (Blanco neutro)]





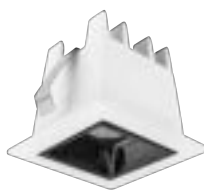

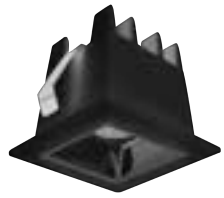

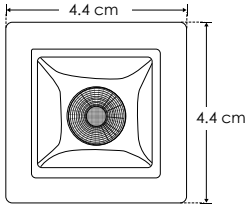

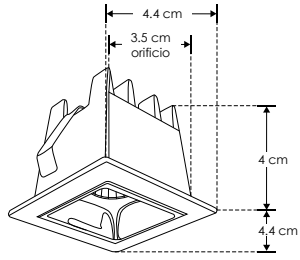

ILULENS242W

Set de lentes para luminario puntual cuadrado, 2 watts, óptica 24°, policarbonato



ILULENS362W

Set de lentes para luminario puntual cuadrado, 2 watts, óptica 36°, policarbonato





NOTA: Esta luminaria puede ser atenuable utilizando el driver modelo **DD3W24600E**
* Se vende por separado. Consulte ficha en la sección de **DRIVERS.**

85-277 · 2 W · IP 20 · 36° · 24° · FL 160 lúmenes Blanco neutro · FL 150 lúmenes Blanco cálido · IES Archivo Fotométrico · orificio 3.5x3.5 cm · 2-3 step MACADAM · CRI 90 · NOM

EMPOTRAR

LINEA PROFESIONAL

Material	Aluminio acabado blanco / negro
Lámpara	Luminario de LED puntual rectangular fijo para empotrar
Ángulo de apertura	24° y 36°
Color de luz	Blanco cálido / Blanco neutro
Alimentación	85 - 277 V ca
Potencia	4 W

NOTA: El luminario y los lentes se venden por separado. El luminario se entrega armado según la selección.

ILURAST4WWW [Acabado blanco (Blanco cálido)]

ILURAST4WNW [Acabado blanco (Blanco neutro)]

ILURAST4WBWW [Acabado negro (Blanco cálido)]

ILURAST4WBNW [Acabado negro (Blanco neutro)]





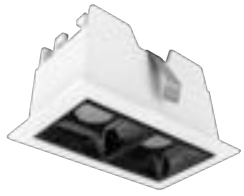

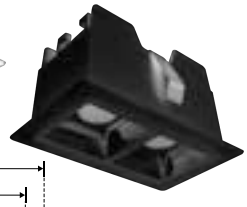

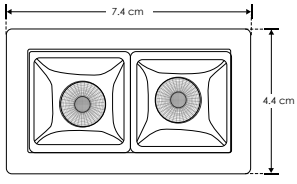

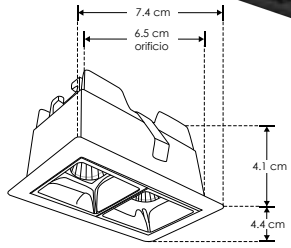

ILULENS244W

Set de lentes para luminario puntual rectangular, 4 watts, óptica 24°, policarbonato



ILULENS364W

Set de lentes para luminario puntual rectangular, 4 watts, óptica 36°, policarbonato





NOTA: Esta luminaria puede ser atenuable utilizando el driver modelo **DD3W24600E**
* Se vende por separado. Consulte ficha en la sección de **DRIVERS.**

4 W · IP 20 · 85-277 · 24° · 36° · FL 300 lúmenes Blanco cálido · FL 420 lúmenes Blanco neutro · orificio 6.5x3.5 cm · CRI 90 · IES Archivo Fotométrico · NOM · 2-3 step MACADAM

 Ilumileds S.A. de C. V e Ingeniería electrodigital, audio, video, iluminación S.A de C.V. se reserva el derecho de modificar la información sin previo aviso y no se hace responsable por errores u omisiones en este documento.

LINEA PROFESIONAL

Material	Aluminio acabado blanco / negro
Lámpara	Luminario de LED puntual rectangular fijo para empotrar
Ángulo de apertura	24° y 36°
Color de luz	Blanco cálido / Blanco neutro
Alimentación	85 - 277 V ca
Potencia	10

NOTA: El luminario y los lentes se venden por separado. El luminario se entrega armado según la selección.

ILURAST10WWW [Acabado blanco (Blanco cálido)]

ILURAST10WNW [Acabado blanco (Blanco neutro)]

ILURAST10WBWW [Acabado negro (Blanco cálido)]

ILURAST10WBNW [Acabado negro (Blanco neutro)]







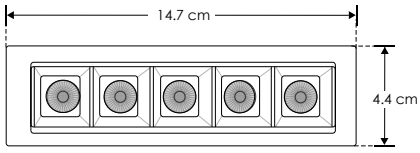

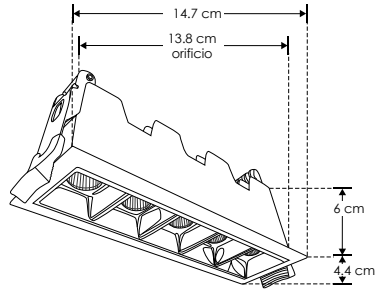



NOTA: Esta luminaria puede ser atenuable utilizando el driver modelo **DD92660015W**
* Se vende por separado. Consulte ficha en la sección de **DRIVERS.**

85-277 | 10 W | IP 20 | 36° | 24° | FL 800 lúmenes Blanco neutro | FL 750 lúmenes Blanco cálido | IES Archivo Fotométrico | orificio 13.8x3.4 cm | 2-3 step MACADAM | CRI 90 | NOM

ILULENS2410W

Set de lentes para luminario puntual rectangular, 10 watts, óptica 24°, policarbonato



ILULENS3610W

Set de lentes para luminario puntual rectangular, 10 watts, óptica 36°, policarbonato



EMPOTRAR

LINEA PROFESIONAL

Material	Aluminio acabado blanco / negro
Lámpara	Luminario de LED puntual rectangular fijo para empotrar
Ángulo de apertura	24° y 36°
Color de luz	Blanco cálido / Blanco neutro
Alimentación	85 - 277 V ca
Potencia	20 W

NOTA: El luminario y los lentes se venden por separado. El luminario se entrega armado según la selección.

ILURAST20WWW [Acabado blanco (Blanco cálido)]

ILURAST20WNW [Acabado blanco (Blanco neutro)]

ILURAST20WBNW [Acabado negro (Blanco neutro)]

20 W | IP 20 | 85-277 | 24° | 36° | FL 1 500 lúmenes Blanco cálido | FL 1 600 lúmenes Blanco neutro | orificio 27x3.5 cm | CRI 90 | IES Archivo Fotométrico | NOM | 2-3 step MACADAM





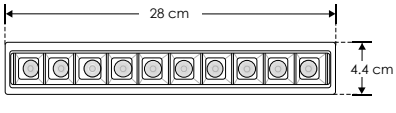

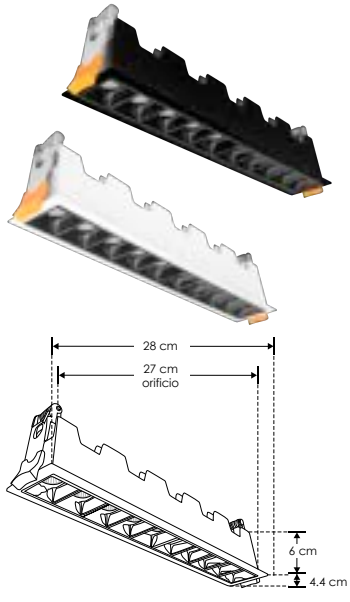



NOTA: Esta luminaria puede ser atenuable utilizando el driver modelo **DD204060020W**
* Se vende por separado. Consulte ficha en la sección de **DRIVERS.**

ILULENS2420W

Set de lentes para luminario puntual rectangular, 20 watts, óptica 24°, policarbonato



ILULENS3620W

Set de lentes para luminario puntual rectangular, 20 watts, óptica 36°, policarbonato



Ilumileds S.A. de C. V e Ingeniería electrodigital, audio, video, iluminación S.A de C.V. se reserva el derecho de modificar la información sin previo aviso y no se hace responsable por errores u omisiones en este documento.

LINEA PROFESIONAL

ILURAST30WWW	[Acabado blanco (Blanco cálido)]
ILURAST30WNW	[Acabado blanco (Blanco neutro)]
ILURAST30WBWW	[Acabado negro (Blanco cálido)]
ILURAST30WBNW	[Acabado negro (Blanco neutro)]

Material	Aluminio acabado blanco / negro
Lámpara	Luminario de LED puntual rectangular fijo para empotrar
Ángulo de apertura	24° y 36°
Color de luz	Blanco cálido / Blanco neutro
Alimentación	85 - 277 V ca
Potencia	30 W

NOTA: El luminario y los lentes se venden por separado. El luminario se entrega armado según la selección.

ILULENS2430W

Set de lentes para luminario puntual rectangular, 30 watts, óptica 24°, policarbonato



ILULENS3630W

Set de lentes para luminario puntual rectangular, 30 watts, óptica 36°, policarbonato



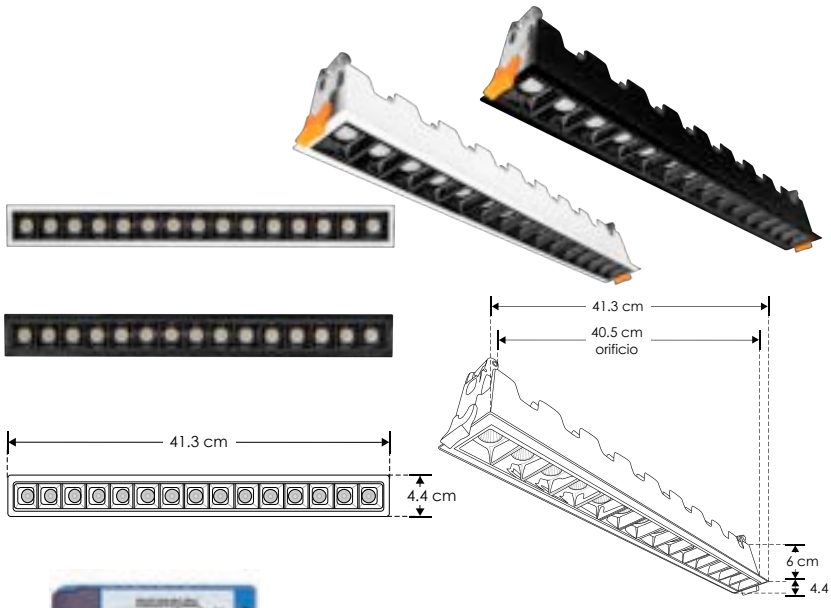



NOTA: Esta luminaria puede ser atenuable utilizando el driver modelo **DD406050035W**
* Se vende por separado. Consulte ficha en la sección de **DRIVERS.**





 Ilumileds S.A. de C. V e Ingeniería electrodigital, audio, video, iluminación S.A de C.V. se reserva el derecho de modificar la información sin previo aviso y no se hace responsable por errores u omisiones en este documento.

nuevo

ILURECP2WBWW	[Acabado negro (Blanco cálido)]
ILURECP2WBNW	[Acabado negro (Blanco neutro)]
ILURECP2WWW	[Acabado blanco (Blanco cálido)]
ILURECP2WNW	[Acabado blanco (Blanco neutro)]

LINEA PROFESIONAL

Material	Aluminio acabado negro / blanco
Lámpara	Luminario de techo para empotrar, con LED marca Osram
Ángulo de apertura	36°
Color de luz	Blanco cálido / Blanco neutro
Alimentación	85 - 277 V ca
Potencia	2 W

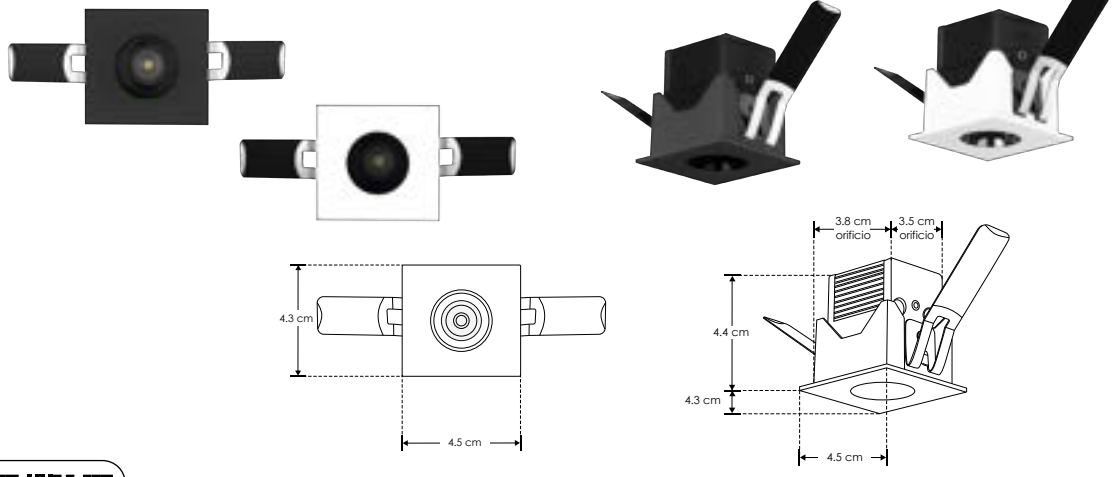

85-277 | 2 W | 36° | FL 150 lúmenes Blanco cálido | FL 160 lúmenes Blanco neutro | IP 20 | IES Archivo Fotométrico | orificio 3.8x3.5 cm | 2-3 step MACADAM | CRI 90 | NOM

NOTA: Esta luminaria puede ser atenuable utilizando el driver modelo **DD3W24600E**
* Se vende por separado. Consulte ficha en la sección de **DRIVERS.**

EMPOTRAR

LINEA PROFESIONAL

Material	Aluminio acabado negro / blanco
Lámpara	Luminario de techo para empotrar, con LED marca Osram
Ángulo de apertura	36°
Color de luz	Blanco cálido / Blanco neutro
Alimentación	85 - 277 V ca
Potencia	4 W

nuevo

[Acabado negro (Blanco cálido)]	**ILURECP4WBWW**
[Acabado negro (Blanco neutro)]	**ILURECP4WBNW**
[Acabado blanco (Blanco cálido)]	**ILURECP4WWW**
[Acabado blanco (Blanco neutro)]	**ILURECP4WNW**

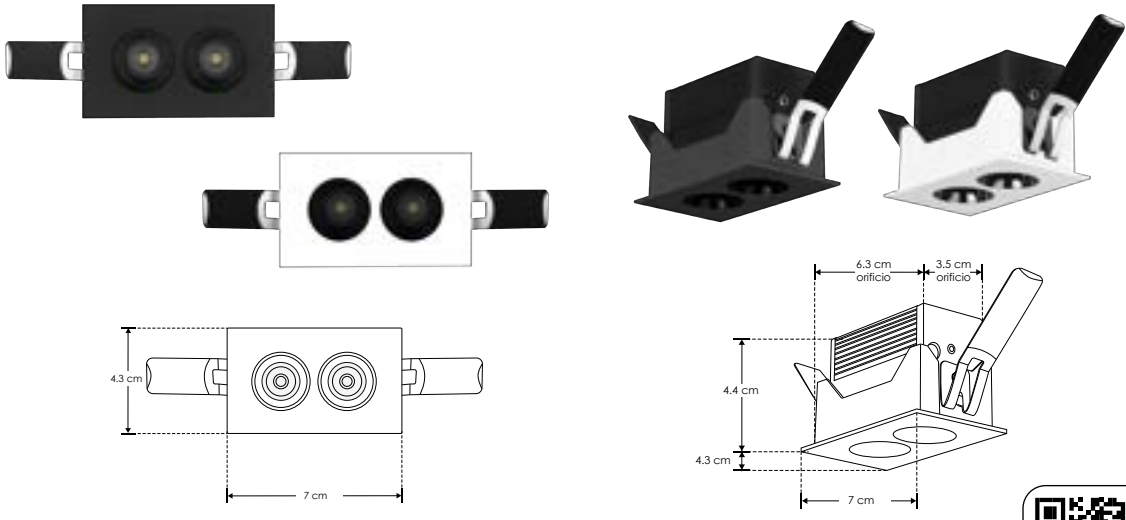

85-277 | 4 W | 36° | FL 300 lúmenes Blanco cálido | FL 420 lúmenes Blanco neutro | IP 20 | IES Archivo Fotométrico | orificio 6.3x3.5 cm | 2-3 step MACADAM | CRI 90 | NOM

NOTA: Esta luminaria puede ser atenuable utilizando el driver modelo **DD3W24600E**
* Se vende por separado. Consulte ficha en la sección de **DRIVERS.**

Ilumileds S.A. de C. V e Ingeniería electrodigital, audio, video, iluminación S.A de C.V. se reserva el derecho de modificar la información sin previo aviso y no se hace responsable por errores u omisiones en este documento.



nuevo

LINEA PROFESIONAL

Material	Aluminio acabado negro / blanco
Lámpara	Luminario de techo para empotrar, con LED marca Osram
Ángulo de apertura	36°
Color de luz	Blanco cálido / Blanco neutro
Alimentación	85 - 277 V ca
Potencia	10 W

ILURECP10WBWW	[Acabado negro (Blanco cálido)]
ILURECP10WBNW	[Acabado negro (Blanco neutro)]
ILURECP10WWW	[Acabado blanco (Blanco cálido)]
ILURECP10WNW	[Acabado blanco (Blanco neutro)]

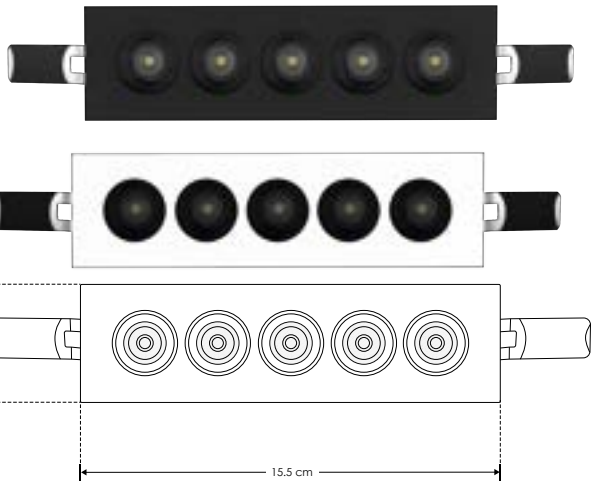

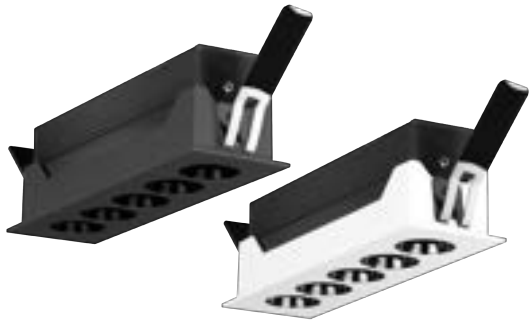

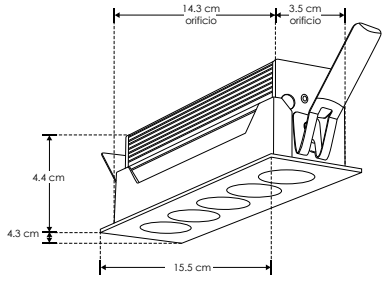

85-277

10 W

36°

FL 750 lúmenes Blanco cálido

FL 800 lúmenes Blanco neutro

IP 20

IES Archivo Fotométrico

orificio 14.3x3.5 cm

2-3 step MACADAM

CRI 90

NOM



NOTA: Esta luminaria puede ser atenuable utilizando el driver modelo **DD92660015W**
* Se vende por separado. Consulte ficha en la sección de **DRIVERS.**

EMPOTRAR

LINEA PROFESIONAL

Material	Aluminio acabado negro / blanco
Lámpara	Luminario de techo para empotrar, con LED marca Osram
Ángulo de apertura	36°
Color de luz	Blanco cálido / Blanco neutro
Alimentación	85 - 277 V ca
Potencia	20 W

nuevo

[Acabado negro (Blanco cálido)]	**ILURECP20WBWW**
[Acabado negro (Blanco neutro)]	**ILURECP20WBNW**
[Acabado blanco (Blanco cálido)]	**ILURECP20WWW**
[Acabado blanco (Blanco neutro)]	**ILURECP20WNW**

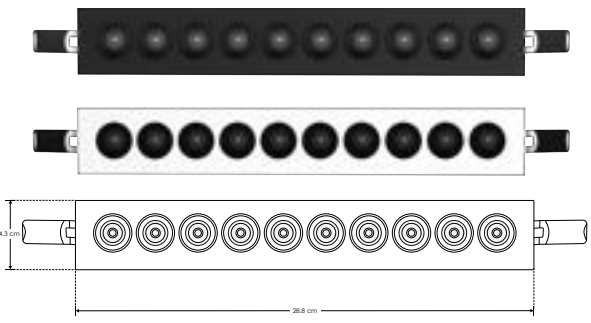

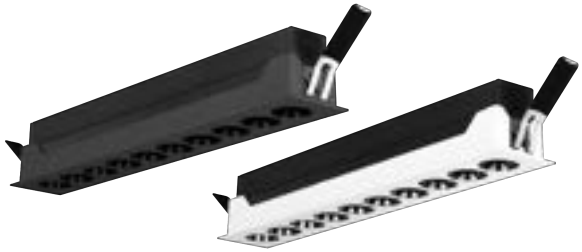

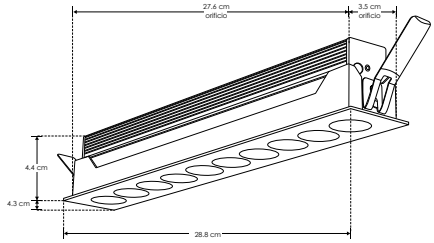

85-277

20 W

36°

FL 1500 lúmenes Blanco cálido

FL 1600 lúmenes Blanco neutro

IP 20

IES Archivo Fotométrico

orificio 27.6x3.5 cm

2-3 step MACADAM

CRI 90

NOM



NOTA: Esta luminaria puede ser atenuable utilizando el driver modelo **DD204060020W**
* Se vende por separado. Consulte ficha en la sección de **DRIVERS.**

Ilumileds S.A. de C. V e Ingeniería electrodigital, audio, video, iluminación S.A de C.V. se reserva el derecho de modificar la información sin previo aviso y no se hace responsable por errores u omisiones en este documento.

LINEA PROFESIONAL

ILURASTF10WBWW [Acabado negro (Blanco cálido)]

ILURASTF10WBNW [Acabado negro (Blanco neutro)]

Material	Aluminio acabado negro
Lámpara	Luminario de LED tipo flood para empotrar
Ángulo de apertura	120°
Color de luz	Blanco cálido / Blanco neutro
Alimentación	100 - 265 V ca
Potencia	10 W

NOTA: Esta luminaria puede ser atenuable utilizando el driver modelo **DD254230010W**
* Se vende por separado. Consulte ficha en la sección de **DRIVERS.**



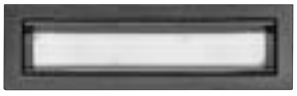

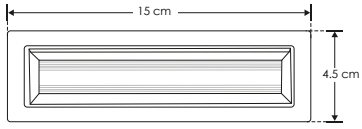



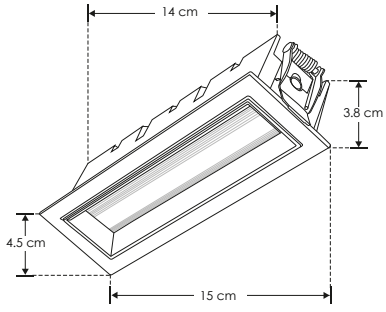

10 W · 100-265 · IP 20 · 120° · FL 750 lúmenes Blanco cálido · FL 800 lúmenes Blanco neutro · 3 000 K Blanco cálido · 4 100 K Blanco neutro · IES Archivo Fotométrico · CRI 90 · 2-3 step MACADAM · orificio 14x3.5 cm · NOM

EMPOTRAR

LINEA PROFESIONAL

Material	Aluminio acabado negro
Lámpara	Luminario de LED tipo flood para empotrar
Ángulo de apertura	120°
Color de luz	Blanco cálido / Blanco neutro
Alimentación	100 - 265 V ca
Potencia	20 W

NOTA: Esta luminaria puede ser atenuable utilizando el driver modelo **DD204060020W**
* Se vende por separado. Consulte ficha en la sección de **DRIVERS**.

[Acabado negro (Blanco cálido)] **ILURASTF20WBWW**

[Acabado negro (Blanco neutro)] **ILURASTF20WBNW**



20 W · 100-265 · IP 20 · 120° · FL 1500 lúmenes Blanco cálido · FL 1600 lúmenes Blanco neutro · 3 000 K Blanco cálido · 4 100 K Blanco neutro · IES Archivo Fotométrico · CRI 90 · 2-3 step MACADAM · orificio 27.5x3.5 cm · NOM



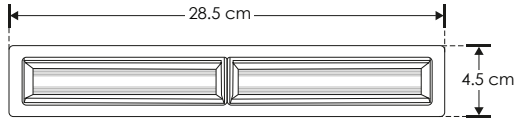



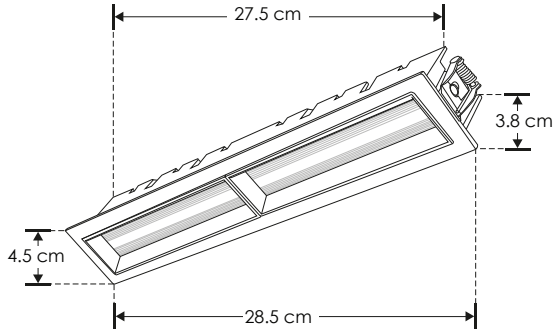

Ilumileds S.A. de C. V e Ingeniería electrodigital, audio, video, iluminación S.A de C.V. se reserva el derecho de modificar la información sin previo aviso y no se hace responsable por errores u omisiones en este documento.

LINEA PROFESIONAL

ILURASTA10WBWW [Acabado negro (Blanco cálido)]

ILURASTA10WBNW [Acabado negro (Blanco neutro)]

Material	Aluminio acabado negro
Lámpara	Luminario de LED con óptica asimétrica para empotrar
Ángulo de apertura	120° X 105° (Óptica asimétrica)
Color de luz	Blanco cálido / Blanco neutro
Alimentación	100 - 265 V ca
Potencia	10 W

NOTA: Esta luminaria puede ser atenuable utilizando el driver modelo **DD254230010W**
* Se vende por separado. Consulte ficha en la sección de **DRIVERS**.





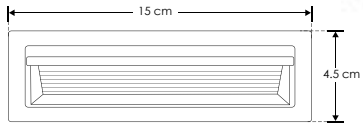



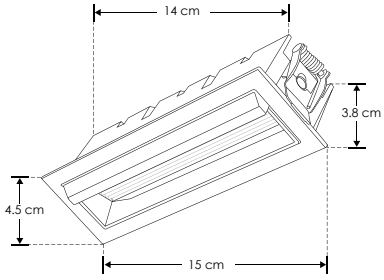

10 W · 100-265 · IP 20 · 120X105° · FL 750 lúmenes Blanco cálido · FL 800 lúmenes Blanco neutro · 3 000 K Blanco cálido · 4 100 K Blanco neutro · IES Archivo Fotométrico · CRI 90 · 2-3 step MACADAM · orificio 14x3.5 cm · NOM

EMPOTRAR

LINEA PROFESIONAL

Material	Luminario de aluminio acabado negro
Lámpara	Luminario de LED con óptica asimétrica para empotrar
Ángulo de apertura	120° X 105° (Óptica asimétrica)
Color de luz	Blanco cálido / Blanco neutro
Alimentación	100 - 265 V ca
Potencia	20 W

NOTA: Esta luminaria puede ser atenuable utilizando el driver modelo **DD204060020W**
* Se vende por separado. Consulte ficha en la sección de **DRIVERS.**

[Acabado negro (Blanco cálido)] **ILURASTA20WBWW**

[Acabado negro (Blanco neutro)] **ILURASTA20WBNW**



20 W · 100-265 · IP 20 · 120X105° · FL 1500 lúmenes Blanco cálido · FL 1600 lúmenes Blanco neutro · 3 000 K Blanco cálido · 4 100 K Blanco neutro · IES Archivo Fotométrico · CRI 90 · 2-3 step MACADAM · orificio 27.5x3.5 cm · NOM



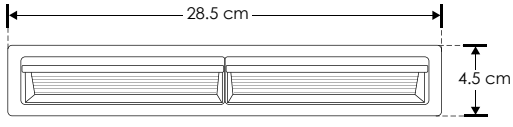

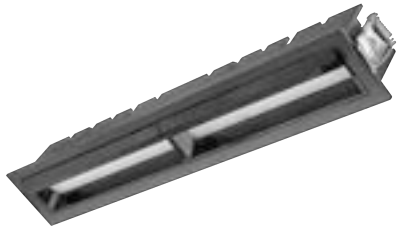

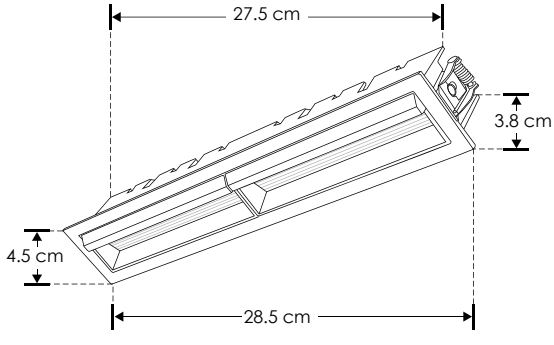

Ilumileds S.A. de C. V e Ingeniería electrodigital, audio, video, iluminación S.A de C.V. se reserva el derecho de modificar la información sin previo aviso y no se hace responsable por errores u omisiones en este documento.

LINEA PROFESIONAL

ILURASOB4WBWW [Acabado negro (Blanco cálido)]

ILURASOB4WBNW [Acabado negro (Blanco neutro)]

Material	Aluminio acabado negro
Lámpara	Luminario de LED puntual rectangular fijo para sobreponer
Ángulo de apertura	30°
Color de luz	Blanco cálido / Blanco neutro
Alimentación	100 - 265 V ca
Potencia	4 W

NOTA: Esta luminaria puede ser atenuable utilizando el driver modelo **DD9243007W**
* Se vende por separado. Consulte ficha en la sección de **DRIVERS.**



4 W | 100-265 | IP 20 | 30° | FL 240 lúmenes Blanco cálido | FL 260 lúmenes Blanco neutro | 3 000 K Blanco cálido | 4 100 K Blanco neutro | IES Archivo Fotométrico | CRI 90 | 2-3 step MACADAM | NOM



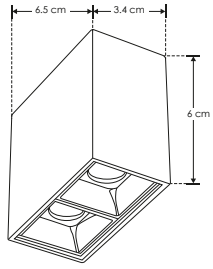



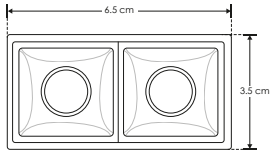

SOBREPONER

LINEA PROFESIONAL

Material	Aluminio acabado negro
Lámpara	Luminario de LED puntual rectangular fijo para sobreponer
Ángulo de apertura	30°
Color de luz	Blanco cálido / Blanco neutro
Alimentación	100 - 265 V ca
Potencia	10 W

NOTA: Esta luminaria puede ser atenuable utilizando el driver modelo **DD254230010W**
* Se vende por separado. Consulte ficha en la sección de **DRIVERS.**

[Acabado negro (Blanco cálido)] **ILURASOB10WBWW**

[Acabado negro (Blanco neutro)] **ILURASOB10WBNW**

10 W | 100-265 | IP 20 | 30° | FL 480 lúmenes Blanco cálido | FL 650 lúmenes Blanco neutro | 3 000 K Blanco cálido | 4 100 K Blanco neutro | IES Archivo Fotométrico | CRI 90 | 2-3 step MACADAM | NOM





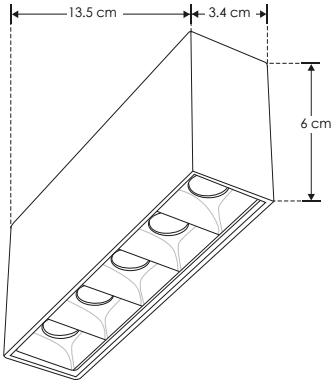



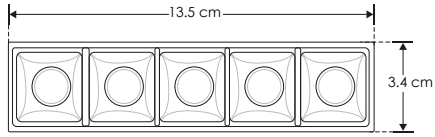

 Ilumileds S.A. de C. V e Ingeniería electrodigital, audio, video, iluminación S.A de C.V. se reserva el derecho de modificar la información sin previo aviso y no se hace responsable por errores u omisiones en este documento.

LINEA PROFESIONAL

ILURASOB20WBWW [Acabado negro (Blanco cálido)]

ILURASOB20WBNW [Acabado negro (Blanco neutro)]

Material	Aluminio acabado negro
ámpara	Luminario de LED puntual rectangular fijo para sobreponer
Ángulo de apertura	30°
Color de luz	Blanco cálido / Blanco neutro
Alimentación	100 - 265 V ca
Potencia	20 W



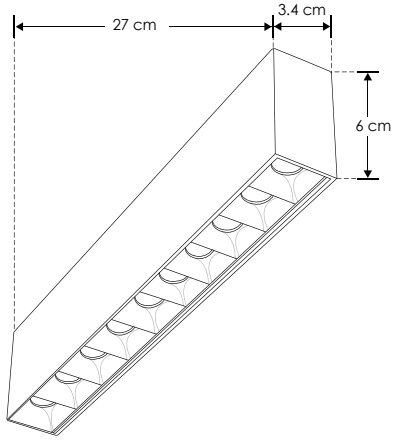



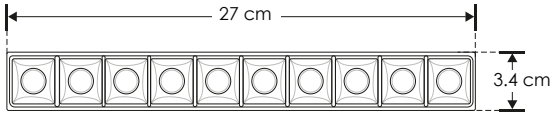



EMPOTRAR

LINEA PROFESIONAL

Material	Cerámica acabado blanco
Lámpara	Módulo de 5 W IP54
Ángulo de apertura	38°
Color de luz	Blanco cálido / Blanco
Alimentación	110 - 130 V ca
Potencia	5 W

NOTA: Producto DOB, controlador y fuente luminosa comparten la misma placa, sensible a variaciones de voltaje o corriente, consulte manual de operación.

[Blanco cálido] **ILUMOD5WWWIP54**

[Blanco] **ILUMOD5WWIP54**



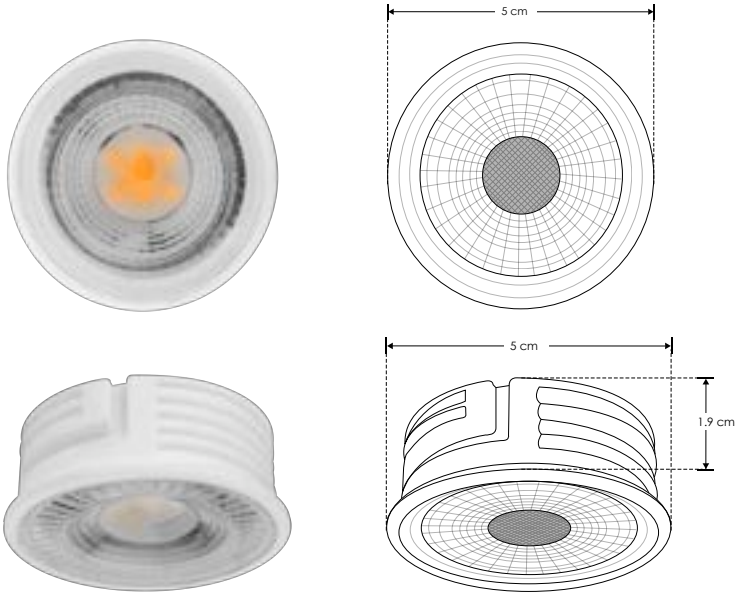

Ilumileds S.A. de C. V e Ingeniería electrodigital, audio, video, iluminación S.A de C.V. se reserva el derecho de modificar la información sin previo aviso y no se hace responsable por errores u omisiones en este documento.

LINEA PROFESIONAL

ILUMODPC7WWW [Acabado blanco (Blanco cálido)]

ILUMODPC7WW [Acabado blanco (Blanco)]

Material	Policarbonato, acabado blanco
Lámpara	Módulo 7 W IP54
Ángulo de apertura	100°
Color de luz	Blanco cálido / Blanco
Alimentación	110-130 V ca
Potencia	7 W

NOTA: Compatible con todos los difusores de la línea iLumileds. Para uso en espacios con humedad o vapor. Atenuable con dimmers tipo TRIAC



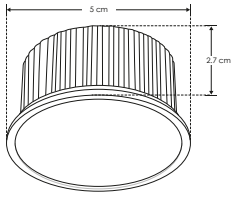



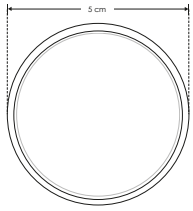

driver atenuable · 100° · 3 000 K Blanco cálido · FL 490 lúmenes Blanco cálido · 6 500 K Blanco · FL 560 lúmenes Blanco · 110-130 · 7 W · CRI 90 · IP 54 · PC POLICARBONATO · NOM

EMPOTRAR

LINEA PROFESIONAL

Material	Policarbonato acabado blanco
Lámpara	Módulo de 8 W IP54
Ángulo de apertura	60°
Color de luz	Blanco cálido / Blanco neutro / Blanco
Alimentación	85-265 V ca
Potencia	8 W

NOTA: Compatible con los difusores de bajo UGR modelos ILUPCBAFLE8WWR, ILUPCBAFLE8WWC, ILUPCBAFLER8WWR, ILUPCBAFLER8WWC, ILUPCSOBRED8WW, ILUPCSOBRED8WB (No incluidos). Por su alto desempeño lumínico recomendado para dobles alturas.

[Blanco cálido] **ILUMODPC8WWW**

[Blanco neutro] **ILUMODPC8WNW**

[Blanco] **ILUMODPC8WW**

8 W · IP 54 · 85-265 · 60° · 3 000 K Blanco cálido · FL 640 lúmenes Blanco cálido · 4 100 K Blanco neutro · FL 680 lúmenes Blanco neutro · 6 500 K Blanco · FL 720 lúmenes Blanco · CRI 90 · NOM



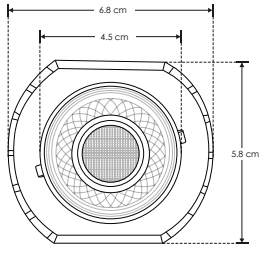



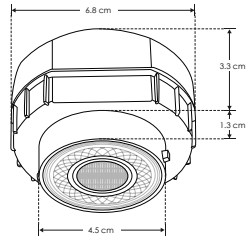

accesorios **NOTA:** Difusores compatibles.

ILUPCBAFLE8WWC — orificio 8.3 cm — Difusor cuadrado para módulo de LED de 8W, tipo baffle antideslumbrante diagonal, policarbonato acabado blanco. IP54

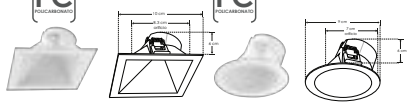

ILUPCBAFLE8WWR — orificio 7 cm — Difusor redondo para módulo de LED de 8W, tipo baffle antideslumbrante diagonal, policarbonato acabado blanco. IP54

ILUPCBAFLER8WWR — orificio 7 cm — Difusor redondo para módulo de LED de 8W, tipo baffle antideslumbrante recto, policarbonato acabado blanco, IP54

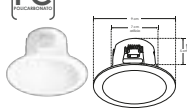

ILUPCBAFLER8WWC — orificio 8.3 cm — Difusor cuadrado para módulo de LED de 8W, tipo baffle antideslumbrante recto, policarbonato acabado blanco, IP54

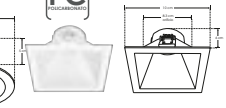

ILUPCSOBRED8WW — Difusor redondo para módulo de LED de 8W, de sobreponer, policarbonato acabado blanco, IP54



ILUPCSOBRED8WB — Difusor redondo para módulo de LED de 8W, de sobreponer, policarbonato acabado negro, IP54



 Ilumileds S.A. de C. V e Ingeniería electrodigital, audio, video, iluminación S.A de C.V. se reserva el derecho de modificar la información sin previo aviso y no se hace responsable por errores u omisiones en este documento.

Difusores

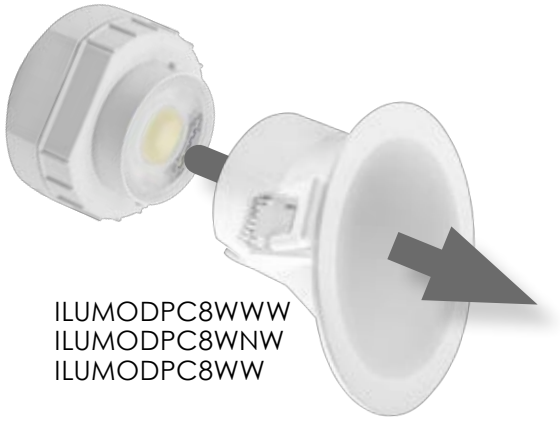

ILUMODPC8WWW
ILUMODPC8WNW
ILUMODPC8WW

ILUPCBAFLE8WWR

PC POLICARBONATO

RECOMENDADO
ÁREAS HÚMEDAS Y LUGARES DE COSTA

ILUPCBAFLE8WWR

orificio 7 cm

Difusor redondo para módulo de LED de 8W, tipo bafle antideslumbrante diagonal, policarbonato acabado blanco. IP54



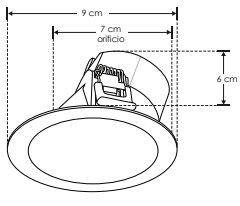

ILUPCBAFLE8WWC

orificio 8.3 cm

Difusor cuadrado para módulo de LED de 8W, tipo bafle antideslumbrante diagonal, policarbonato acabado blanco. IP54



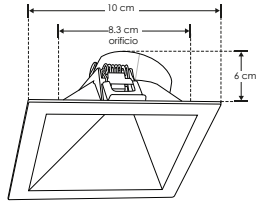

ILUPCBAFLER8WWR

orificio 7 cm

Difusor redondo para módulo de LED de 8W, tipo bafle antideslumbrante recto, policarbonato acabado blanco, IP54



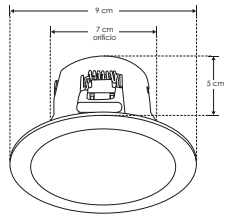

ILUPCBAFLER8WWC

orificio 8.3 cm

Difusor cuadrado para módulo de LED de 8W, tipo bafle antideslumbrante recto, policarbonato acabado blanco, IP54



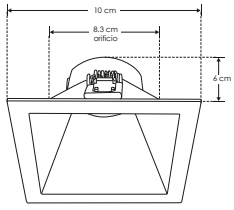

ILUPCSOBRED8WW

Difusor redondo para módulo de LED de 8W, de sobreponer, policarbonato acabado blanco, IP54



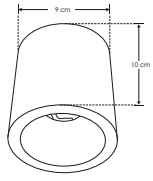

ILUPCSOBRED8WB

Difusor redondo para módulo de LED de 8W, de sobreponer, policarbonato acabado negro, IP54



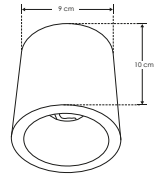



Ilumileds S.A. de C. V e Ingeniería electrodigital, audio, video, iluminación S.A de C.V. se reserva el derecho de modificar la información sin previo aviso y no se hace responsable por errores u omisiones en este documento.

LINEA PROFESIONAL

ILUMOD9WNW [Blanco neutro]

ILUMOD9WW [Blanco]

Material	Aluminio acabado negro
Lámpara	Módulo de 9 W IP20
Ángulo de apertura	24°
Color de luz	Blanco neutro / Blanco
Alimentación	85-265 V ca
Potencia	9 W

NOTA: Esta luminaria puede ser atenuable utilizando el driver modelo **DD254230010W**, **DD204030012W** o **DD5A18W1562300E**

* Se vende por separado. Consulte ficha en la sección de **DRIVERS Y CONTROLES.**







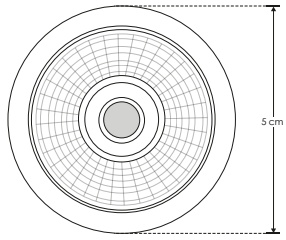

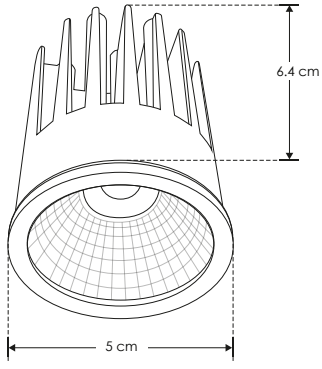



EMPOTRAR

LINEA PROFESIONAL

Material	Aluminio acabado blanco
Lámpara	Módulo de 12 W
Ángulo de apertura	38°
Color de luz	Blanco cálido / Blanco neutro / Blanco
Alimentación	85-265 V ca
Potencia	12 W

NOTA: Este luminario puede ser atenuable con el controlador (driver) modelo **DD204030012W**
Se vende por separado. Consulte ficha en la sección de **DRIVERS Y CONTROLES.**

[Blanco cálido] **ILUMOD12WWW**

[Blanco neutro] **ILUMOD12WNW**

[Blanco] **ILUMOD12WW**







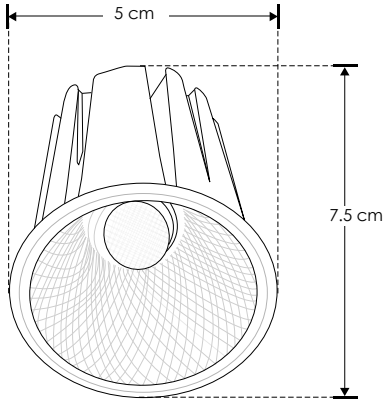



Ilumileds S.A. de C. V e Ingeniería electrodigital, audio, video, iluminación S.A de C.V. se reserva el derecho de modificar la información sin previo aviso y no se hace responsable por errores u omisiones en este documento.



EMPOTRAR

Material	Aluminio acabado negro
Lámpara	Módulo de 18 W
Ángulo de apertura	38°
Color de luz	Blanco cálido / Blanco neutro
Alimentación	100 - 240 V ca
Potencia	18 W

nuevo

[Acabado negro (Blanco cálido)] **ILUMOD18WWW**

[Acabado negro (Blanco neutro)] **ILUMOD18WNW**

NOTA: Este luminario puede ser atenuable con el controlador (driver) modelos DD15A244584300E, DD5A18W1562300E, DD407030018W o DD406025022W(No incluidos)



18 W

100 - 240

IP 20

3 000 K Blanco cálido

FL 1 260 lúmenes Blanco cálido

4 100 K Blanco neutro

FL 1 350 lúmenes Blanco neutro

38°

CRI 90

NOM



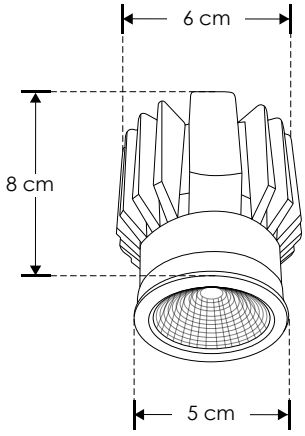

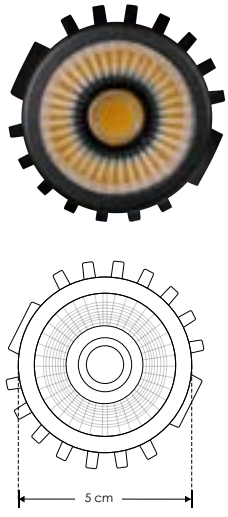

Ilumileds S.A. de C. V e Ingeniería electrodigital, audio, video, iluminación S.A de C.V. se reserva el derecho de modificar la información sin previo aviso y no se hace responsable por errores u omisiones en este documento.

Difusores

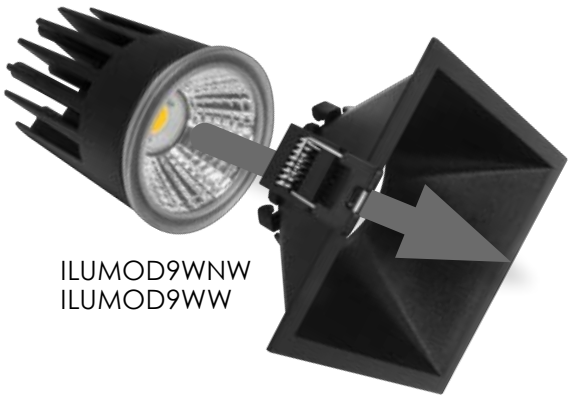

ILUMOD9WNW
ILUMOD9WW

ILUPCBAFLECBE

PC POLICARBONATO | RECOMENDADO ÁREAS HÚMEDAS Y LUGARES DE COSTA | IP 54

ILU603WRABSE

orificio 7.8 cm

Difusor redondo, semiprofundo fijo, policarbonato blanco para lámpara tipo dicroica MR16, GU10 o módulo de LEDs, incluye conector MR16. IP54

PC POLICARBONATO



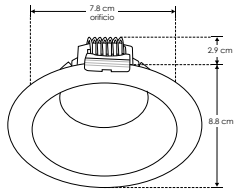

ILUPC612BRE

orificio 6.5 cm

Difusor para lámpara tipo dicroica MR16, GU10 o módulo de LED, redondo, semiprofundo fijo, de policarbonato negro, incluye conector MR16. IP54



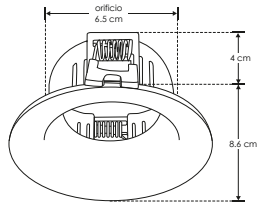

NOTA: Este producto es usado como difusor de lámparas tipo MR16, GU10 cuyo diámetro sea igual a 5 cm y con módulos de LED (ILUMOD). Incluye base MR16. No incluye lámpara.

ILUPC612WRE

orificio 6.5 cm

Difusor para lámpara tipo dicroica MR16, GU10 o módulo de LED, redondo, semiprofundo fijo, de policarbonato blanco, incluye conector MR16. IP54



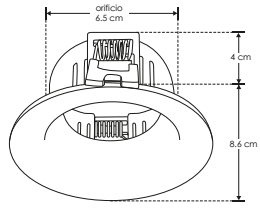

ILU610WRE

orificio 7.2 cm

Difusor redondo, profundo fijo, aluminio blanco mate para lámpara tipo dicroica MR16, GU10 o módulo de LEDs, incluye conector MR16. IP20



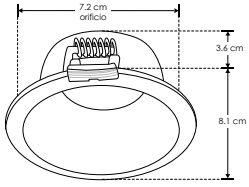

ILUPC610SRE

orificio 6.5 cm

Difusor para lámpara tipo dicroica MR16, GU10 o módulo de LED, redondo, fijo, de policarbonato plateado, incluye conector MR16. IP54



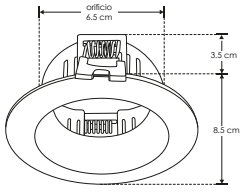

NOTA: Este producto es usado como difusor de lámparas tipo MR16, GU10 cuyo diámetro sea igual a 5 cm y con módulos de LED (ILUMOD). Incluye base MR16. No incluye lámpara.

ILUPC119DIRE

orificio 8 cm

Difusor para lámpara tipo dicroica MR16, GU10 o módulo de LED, redondo, semiprofundo dirigible, policarbonato blanco, incluye conector GU10. IP54



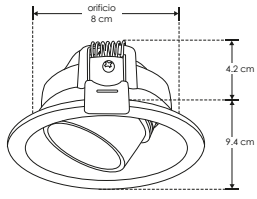

NOTA: Este producto es usado como difusor de lámparas tipo MR16, GU10 cuyo diámetro sea igual a 5 cm y con módulos de LED (ILUMOD). Incluye base GU10. Compatible con bote integral de 8.5cm. No incluye lámpara.

ILU611WRDIRE

orificio 9.5 cm

Difusor redondo, profundo dirigible aluminio blanco mate para lámpara tipo dicroica MR16, GU10 o módulo de LEDs, incluye conector MR16. IP20



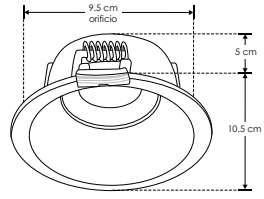

ILUPC30SDIRWE

orificio 6 cm

Difusor para lámpara tipo dicroica MR11, redondo, profundo dirigible, policarbonato blanco, incluye conector MR16. IP54

MR11



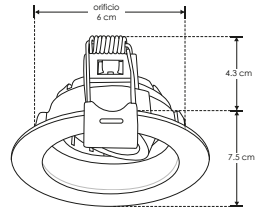

NOTA: Este producto es usado como difusor de lámparas tipo MR11. Incluye conector MR16. No incluye lámpara.

ILUPCDIRBE

orificio 7.3 cm

Difusor redondo, semiprofundo dirigible de policarbonato negro para lámpara tipo dicroica MR16, GU10 o módulo de LEDs, incluye conector MR16. IP54

PC POLICARBONATO



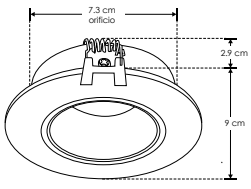

ILUPCDIRWE

orificio 7.3 cm

Difusor redondo, semiprofundo dirigible de policarbonato blanco para lámpara tipo dicroica MR16, GU10 o módulo de LEDs, incluye conector MR16. IP54

PC POLICARBONATO

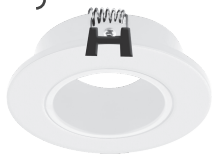

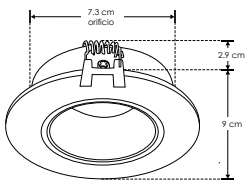

ILU608BRDIRE

orificio 9 cm

Difusor redondo, dirigible, aluminio negro mate para lámpara tipo dicroica MR16, GU10 o módulo de LEDs incluye conector MR16. IP20



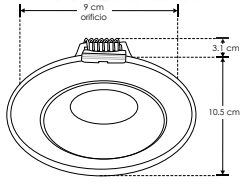

ILUPCDIRDBE

orificio 7.3 cm

Difusor redondo dirigible de policarbonato negro para lámpara tipo dicroica MR16, GU10 o módulo de LEDs, incluye conector MR16. IP54

PC POLICARBONATO

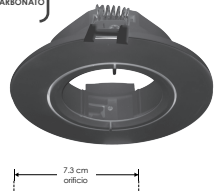

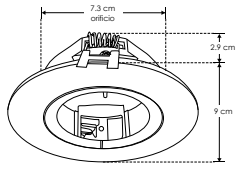

NOTA: No es necesario desmontar el difusor para realizar el cambio de la lámpara, se hace por la parte inferior.

ILUPCDIRDWE

orificio 7.3 cm

Difusor redondo dirigible de policarbonato blanco para lámpara tipo dicroica MR16, GU10 o módulo de LEDs, incluye conector MR16. IP54

PC POLICARBONATO



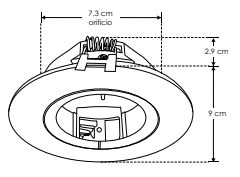

NOTA: No es necesario desmontar el difusor para realizar el cambio de la lámpara, se hace por la parte inferior.

Ilumileds S.A. de C. V e Ingeniería electrodigital, audio, video, iluminación S.A de C.V. se reserva el derecho de modificar la información sin previo aviso y no se hace responsable por errores u omisiones en este documento.

ILUPCWALLBE

orificio 7.3 cm

PC POLICARBONATO

Difusor redondo dirigible, wall-washer de policarbonato negro para lámpara tipo dicroica MR16, GU10 o módulo de LEDs, incluye conector MR16. IP54

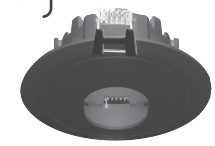

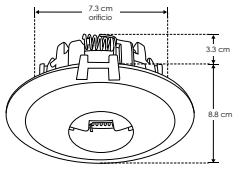

ILUPCWALLWE

orificio 7.3 cm

PC POLICARBONATO

Difusor redondo dirigible, wall-washer de policarbonato blanco para lámpara tipo dicroica MR16, GU10 o módulo de LEDs, incluye conector MR16. IP54



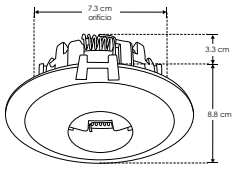

ILUPCPINBE

orificio 7.3 cm

PC POLICARBONATO

Difusor redondo dirigible, pin hole de policarbonato negro para lámpara tipo dicroica MR16, GU10 o módulo de LEDs, incluye conector MR16. IP54

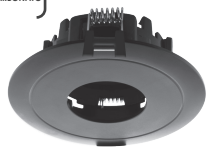

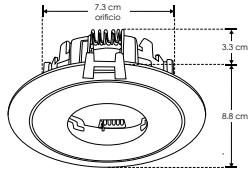

ILUPCPINWE

orificio 7.3 cm

PC POLICARBONATO

Difusor redondo dirigible, pin hole de policarbonato blanco para lámpara tipo dicroica MR16, GU10 o módulo de LEDs, incluye conector MR16. IP54

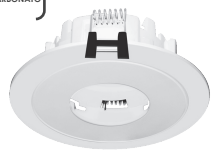

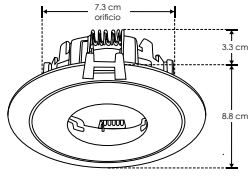

ILUPC22WE

orificio 6 cm

Difusor para lámpara tipo dicroica MR16, GU10 o módulo de LED, redondo, fijo, policarbonato blanco, incluye conector MR16. IP54

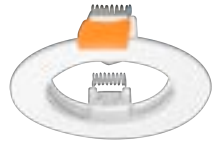

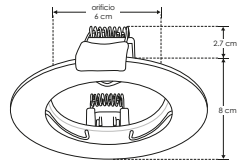

NOTA: Este producto es usado como difusor de lámparas tipo MR16, GU10 cuyo diámetro sea igual a 5 cm y con módulos de LED (ILUMOD). Incluye base MR16. No incluye lámpara.

ILUPC610SWE

orificio 5.7 cm

Difusor para lámpara tipo MR11, redondo, dirigible, policarbonato blanco, incluye conector MR16. IP54

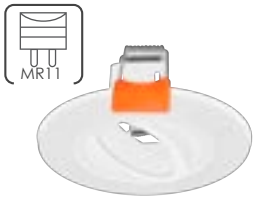

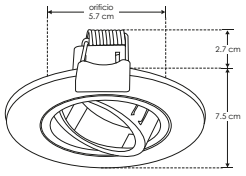

NOTA: Este producto es usado como difusor de lámparas tipo MR11. Incluye base MR16. No incluye lámpara.

ILUPC160DIRWE

orificio 7.5 cm

Difusor para lámpara tipo MR11, redondo, dirigible, policarbonato blanco, incluye conector MR16. IP54

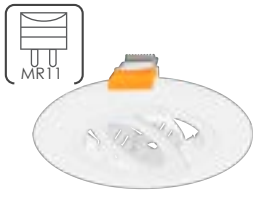

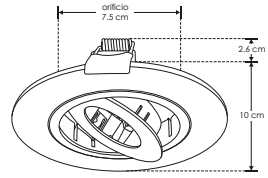

NOTA: Este producto es usado como difusor de lámparas base MR16. Compatible con bote integral de 8.5 cm. No incluye lámpara.

ILUPC161DIRWE

orificio 7.5 cm

PC POLICARBONATO

Difusor para lámpara tipo dicroica MR16, GU10 o módulo de LED, redondo, dirigible, policarbonato blanco, incluye conector GU10. IP54

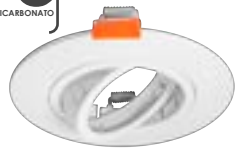

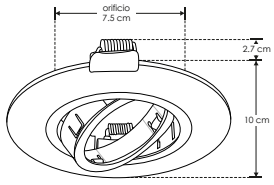

NOTA: Este producto es usado como difusor de lámparas tipo dicroica MR16, GU10 o modulo de LEDs. Incluye base GU10. Compatible con bote integral de 8.5 cm. No incluye lámpara.

ILUPCBAFLERBE

orificio 8.3 cm

Difusor tipo bafle redondo antideslumbrante, policarbonato negro mate para lámpara tipo dicroica MR16, GU10 o módulo de LEDs, incluye conector MR16. IP54



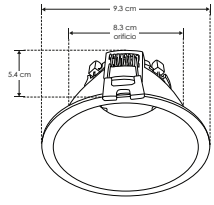

ILUPCBAFLERWE

orificio 8.3 cm

Difusor tipo bafle redondo antideslumbrante, policarbonato blanco mate para lámpara tipo dicroica MR16, GU10 o módulo de LEDs, incluye conector MR16. IP54



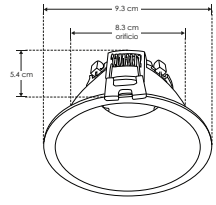

ILUPCBAFLEDRBE

orificio 8.3 cm

Difusor tipo blafe bafle redondo antideslumbrante, policarbonato negro mate para lámpara tipo dicroica MR16, GU10 o módulo de LEDs, incluye conector MR16. IP54



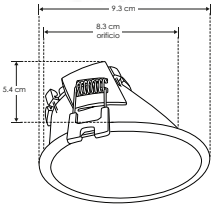

ILUPCBAFLEDRWE

orificio 8.3 cm

Difusor tipo bafle redondo antideslumbrante, policarbonato blanco mate para lámpara tipo dicroica MR16, GU10 o módulo de LEDs, incluye conector MR16. IP54



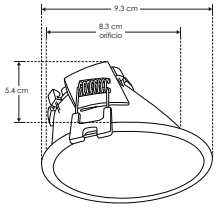

ILU603WCABSE

orificio 7.8 cm

PC POLICARBONATO

Difusor cuadrado, semiprofundo fijo, policarbonato blanco para lámpara tipo dicroica MR16, GU10 o módulo de LEDs, incluye conector MR16. IP54



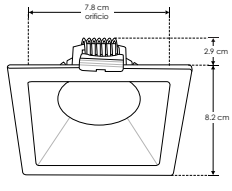

ILU611WCDIRE

orificio 9.5 cm

Difusor cuadrado, profundo dirigible aluminio blanco mate para lámpara tipo dicroica MR16, GU10 o módulo de LEDs, incluye conector MR16. IP20



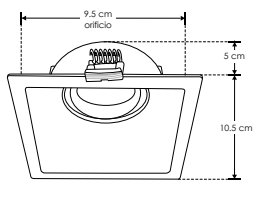

ILUPCSQ1DIRBE

orificio 7.3 cm

PC POLICARBONATO

Difusor cuadrado, dirigible de policarbonato negro para lámpara tipo dicroica MR16, GU10 o módulo de LEDs, incluye conector MR16. IP54

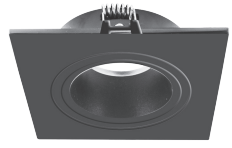

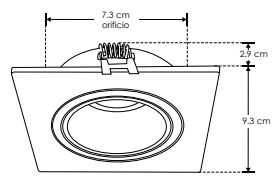

Ilumileds S.A. de C. V e Ingeniería electrodigital, audio, video, iluminación S.A de C.V. se reserva el derecho de modificar la información sin previo aviso y no se hace responsable por errores u omisiones en este documento.

ILUPCSQ1DIRWE

orificio 7.3 cm

PC POLICARBONATO

Difusor cuadrado, dirigible de policarbonato blanco para lámpara tipo dicroica MR16, GU10 o módulo de LEDs, incluye conector MR16. IP54



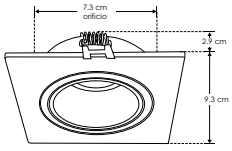

ILUPCSQ2DIRBE

orificio 15X7.3 cm

PC POLICARBONATO

Difusor rectangular, dos cabezales dirigibles de policarbonato negro para lámpara tipo dicroica MR16, GU10 o módulo de LEDs, incluye 2 conectores MR16. IP54



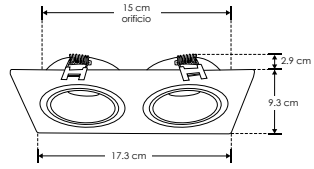

ILUPCSQ2DIRWE

orificio 15X7.3 cm

PC POLICARBONATO

Difusor rectangular, dos cabezales dirigibles de policarbonato blanco para lámpara tipo dicroica MR16, GU10 o módulo de LEDs, incluye 2 conectores MR16. IP54



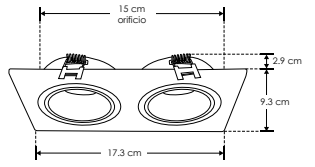

ILUTRIM1

orificio 8x8 cm

Difusor cuadrado, trimless un cabezal dirigible, aluminio blanco mate para lámpara tipo dicroica MR16, GU10 o módulo de LEDs, incluye conector MR16. IP20



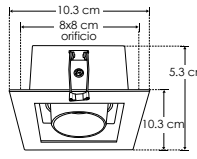

ILUTRIM2

orificio 16.5x8 cm

Difusor cuadrado, trimless dos cabezales dirigibles, aluminio blanco mate para lámpara tipo dicroica MR16, GU10 o módulo de LEDs, incluye 2 conectores MR16, IP20

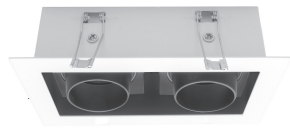

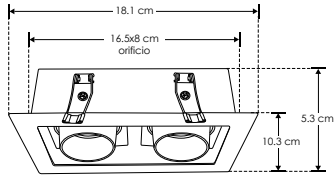

ILUTRIM3

orificio 24x8 cm

Difusor cuadrado, trimless tres cabezales dirigibles, aluminio blanco mate para lámpara tipo dicroica MR16, GU10 o módulo de LEDs, incluye 3 conectores MR16. IP20



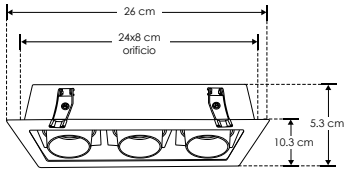

ILUPCBAFLECWE

orificio 8.3 cm

Difusor tipo bafle cuadrado antideslumbrante, policarbonato blanco mate para lámpara tipo dicroica MR16, GU10 o módulo de LEDs, incluye conector MR16. IP54



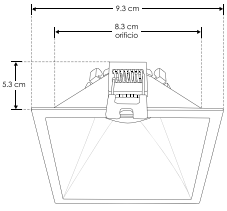

ILUPCBAFLECBE

orificio 8.3 cm

Difusor tipo bafle cuadrado antideslumbrante, policarbonato negro mate para lámpara tipo dicroica MR16, GU10 o módulo de LEDs, incluye conector MR16. IP54



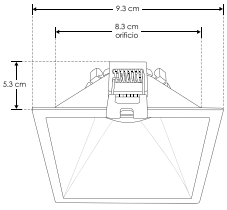

ILUPCBAFLEDCWE

orificio 8.3 cm

Difusor tipo bafle cuadrado antideslumbrante, policarbonato blanco mate para lámpara tipo dicroica MR16, GU10 o módulo de LEDs, incluye conector MR16. IP54



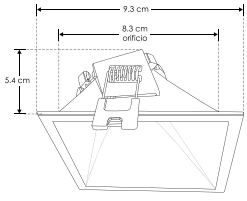

ILUPCBAFLEDCBE

orificio 8.3 cm

Difusor tipo bafle cuadrado antideslumbrante, policarbonato negro mate para lámpara tipo dicroica MR16, GU10 o módulo de LEDs, incluye conector MR16. IP54



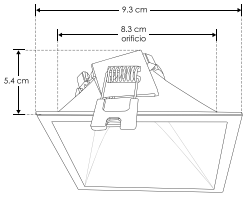

ILUPCSOBREDBE

PC POLICARBONATO

Difusor redondo dirigible para sobreponer de policarbonato negro para lámpara tipo dicroica MR16, GU10 o módulo de LEDs. Incluye conector MR16. IP54



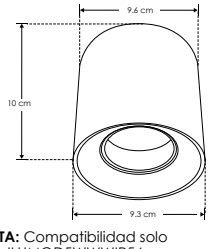

NOTA: Compatibilidad solo con ILUMOD5WWWIP54 e ILUMOD5WWIP54

ILUPCSOBREDWE

PC POLICARBONATO

Difusor redondo dirigible para sobreponer de policarbonato blanco para lámpara tipo dicroica MR16, GU10 o módulo de LEDs. Incluye conector MR16. IP54



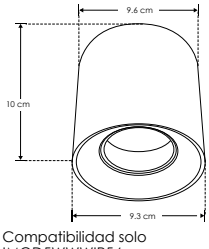

NOTA: Compatibilidad solo con ILUMOD5WWWIP54 e ILUMOD5WWIP54

ILUPCSOBSQBE

PC POLICARBONATO

Difusor cuadrado dirigible para sobreponer de policarbonato negro para lámpara tipo dicroica MR16, GU10 o módulo de LEDs. Incluye conector MR16. IP54



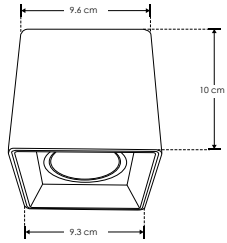

NOTA: Compatibilidad solo con ILUMOD5WWWIP54 e ILUMOD5WWIP54

ILUPCSOBSQWE

PC POLICARBONATO

Difusor cuadrado dirigible para sobreponer de policarbonato blanco para lámpara tipo dicroica MR16, GU10 o módulo de LEDs. Incluye conector MR16. IP54

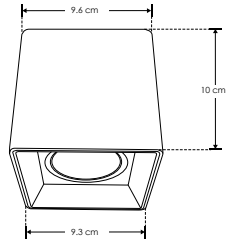

NOTA: Compatibilidad solo con ILUMOD5WWWIP54 e ILUMOD5WWIP54

 Ilumileds S.A. de C. V e Ingeniería electrodigital, audio, video, iluminación S.A de C.V. se reserva el derecho de modificar la información sin previo aviso y no se hace responsable por errores u omisiones en este documento.

ILUPC166SDIRWE [Acabado blanco]

Características Difusor para lámpara tipo MR11, cuadrado, dirigible, policarbonato blanco, Incluye base MR16. IP54

NOTA: Este producto es usado como difusor de lámparas tipo MR11.Incluye base MR16. Compatible con CON0007 para crear diferentes configuraciones. No incluye lámpara.



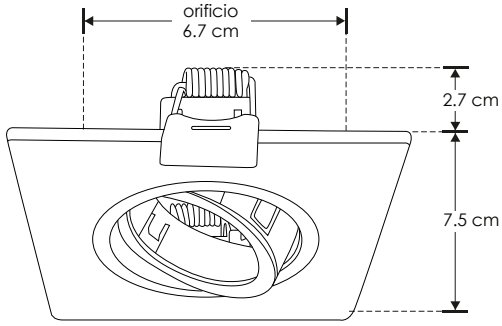

MR11 | 35 W MAX | PC POLICARBONATO | orificio 6.7 cm | NOM | IP 54

accesorios (CON0007 no incluidos)

CON0007

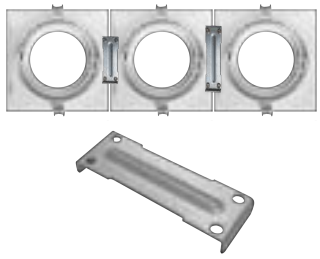

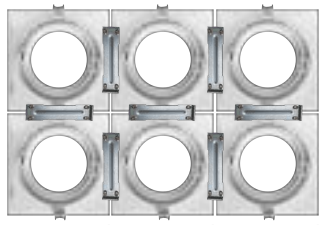

EMPOTRAR / TECHO

Características Difusor para lámpara tipo MR11, cuadrado, dirigible, compatible con bote integral de 8.5 cm, policarbonato blanco, incluye conector MR16. IP54.

[Acabado blanco] **ILUPC166DIRWE**

NOTA: Este producto es usado como difusor de lámparas tipo MR11.Incluye base MR16. Compatible con CON0004 para crear diferentes configuraciones. No incluye lámpara.

MR11 | 35 W MAX | PC POLICARBONATO | orificio 9 cm | NOM | IP 54



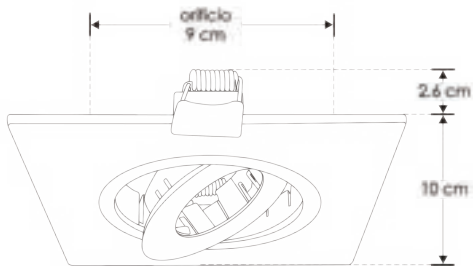

accesorios (CON0004 no incluidos)

CON0004

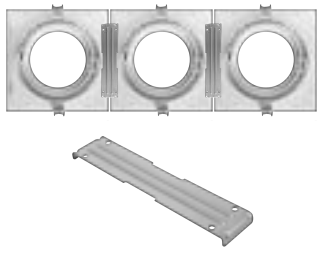

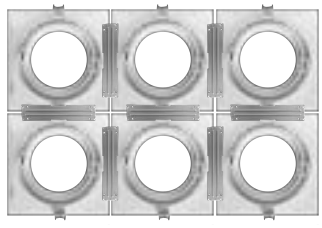

Ilumileds S.A. de C. V e Ingeniería electrodigital, audio, video, iluminación S.A de C.V. se reserva el derecho de modificar la información sin previo aviso y no se hace responsable por errores u omisiones en este documento.

CON0004

[Para Lámparas MR11y MR16]

Material	Acero
Características	Compatible con difusores: ILUPC166DIRWE (para lámparas MR11), y con ILUPC167DIRWE (para lámparas MR16, GU10 o módulos de LED)

NOTA: Crea múltiples combinaciones con este accesorio y los difusores ILUPC166DIRWE (para lámparas MR11), y con ILUPC167DIRWE (para lámparas MR16, GU10 o módulos de LED), se venden por separado.

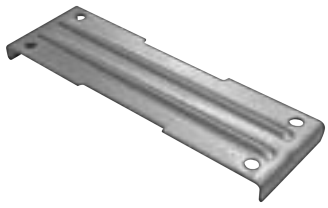

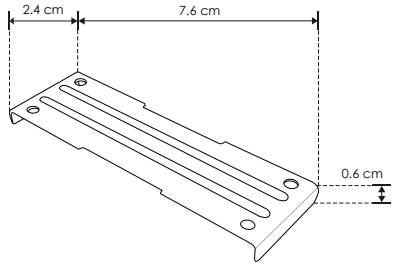

IP **20**

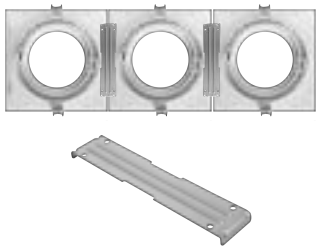

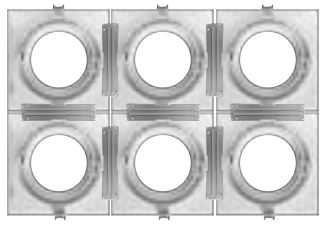

ACCESORIOS

Material	Acero
Características	Compatible con difusor modelo ILUPC166SDIRWE para lámparas MR11

NOTA: Crea múltiples combinaciones con este accesorio y los difusores ILUPC166SDIRWE para lámparas MR11, se venden por separado.

[Para Lámparas MR11]

CON0007

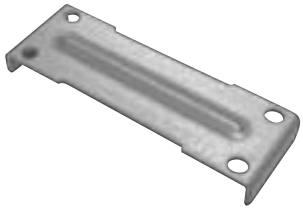

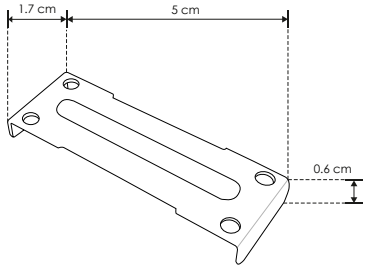

IP **20**

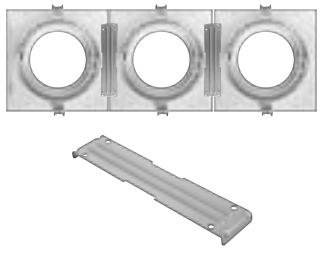

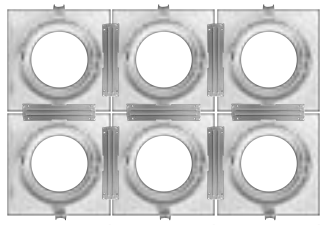

 Ilumileds S.A. de C. V e Ingeniería electrodigital, audio, video, iluminación S.A de C.V. se reserva el derecho de modificar la información sin previo aviso y no se hace responsable por errores u omisiones en este documento.

ILUPCAR111BE [Acabado negro]

ILUPCAR111WE [Acabado blanco]

Material	Policarbonato acabado blanco / negro
Base	GU10 incluida
Lámpara	Difusor cuadrado dirigible de empotrar a techo
Alimentación	100 - 277 V ca
Potencia	50 W máx.

Crea múltiples combinaciones con el accesorio CONPAR30AR111, se vende por separado.

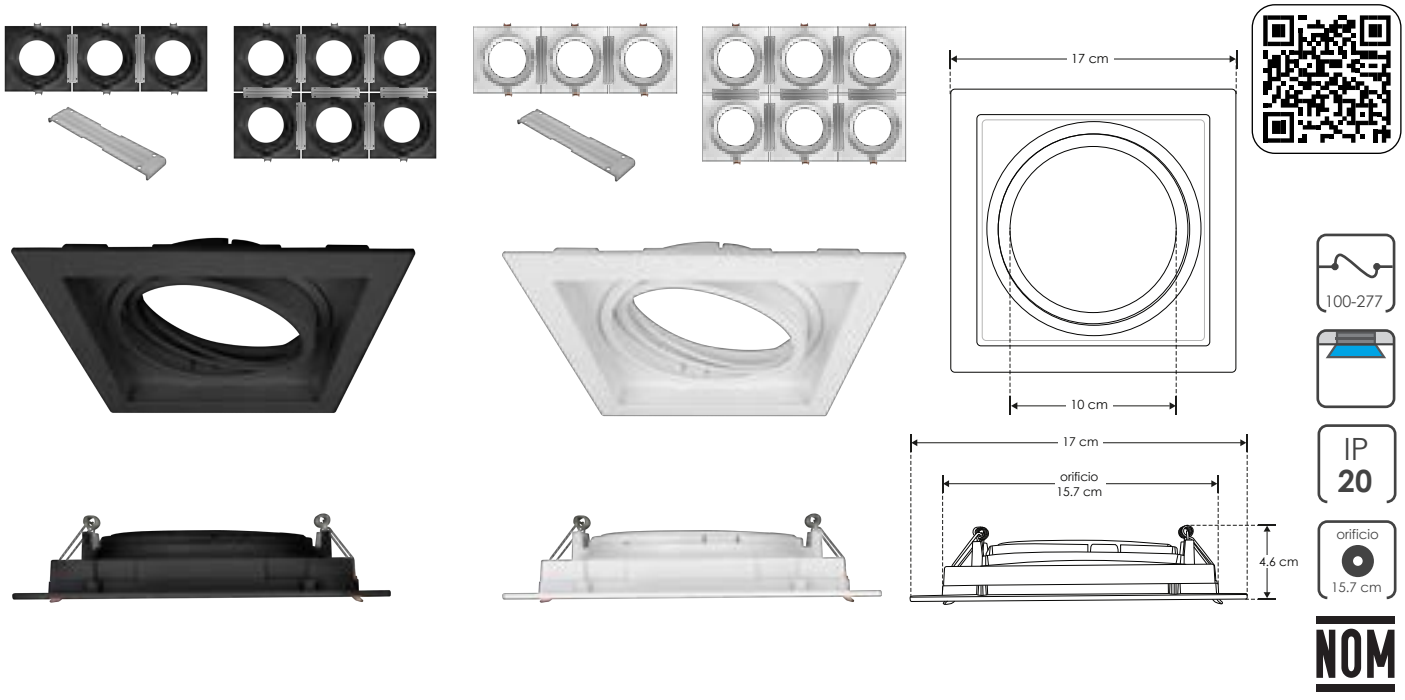

EMPOTRAR / TECHO

LINEA PROFESIONAL

Material	Policarbonato acabado blanco / negro
Base	E27 incluida
Lámpara	Difusor cuadrado dirigible de empotrar a techo
Alimentación	100 - 277 V ca
Potencia	50 W máx.

NOTA: Crea múltiples combinaciones con el accesorio CONPAR30AR111, se vende por separado.

[Acabado negro] **ILUPCPAR30BE**

[Acabado blanco] **ILUPCPAR30WE**

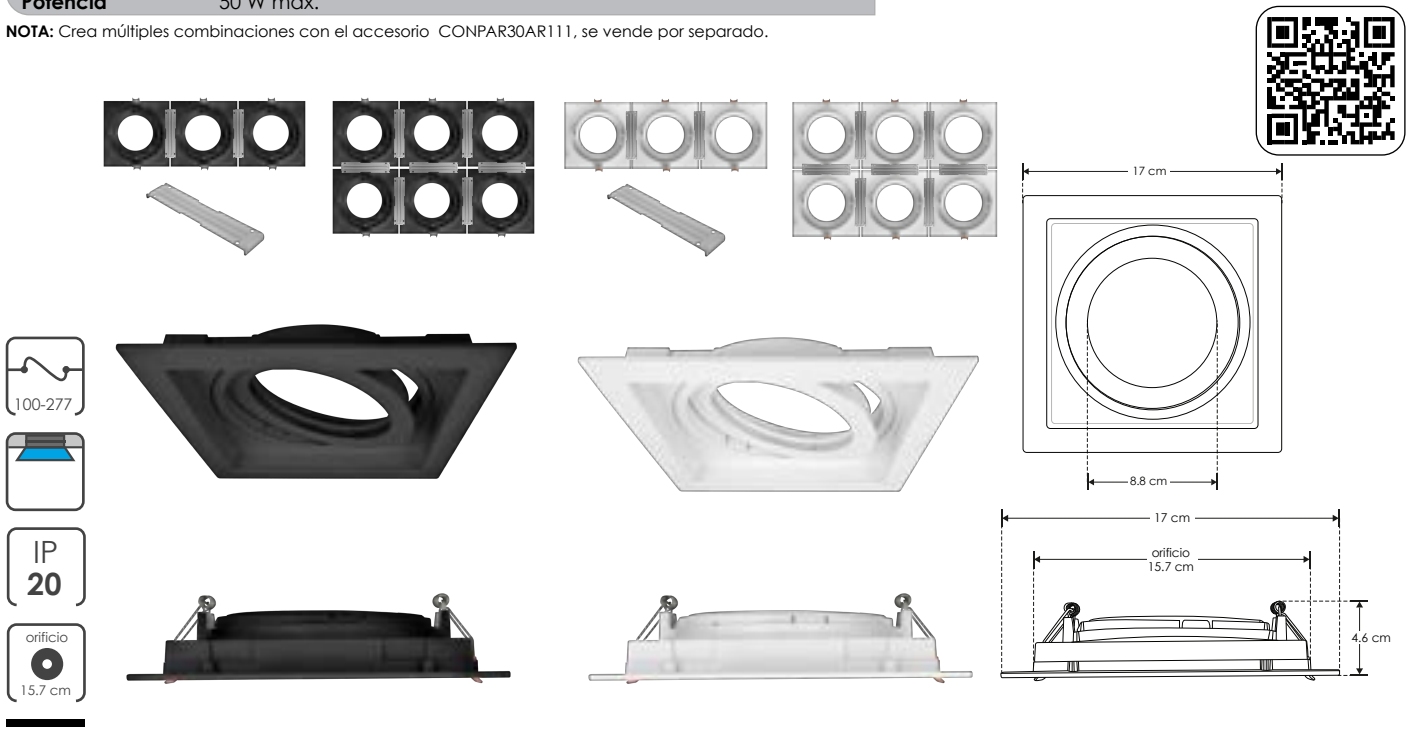

Ilumileds S.A. de C. V e Ingeniería electrodigital, audio, video, iluminación S.A de C.V. se reserva el derecho de modificar la información sin previo aviso y no se hace responsable por errores u omisiones en este documento.

CONPAR30AR111 [Para lamparas PAR30 y AR11]

Material	Acero
Características	Soporte para unir varios difusores,modelos compatibles: ILUPCPAR30BE, ILUPCPAR30WE, ILUPCAR111BE o ILUPCAR111WE

NOTA: Crea múltiples combinaciones con este accesorio y los difusores ILUPCPAR30BE , ILUPCPAR30WE, ILUPCAR111BE o ILUPCAR111WE , se venden por separado.

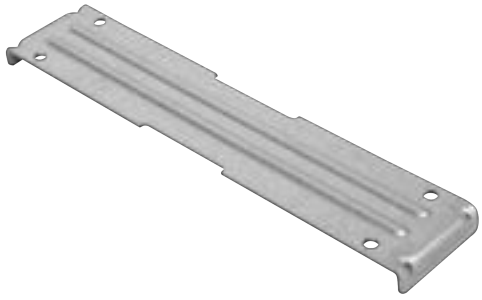

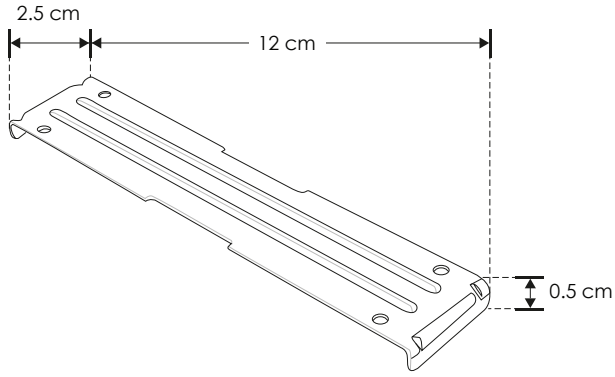

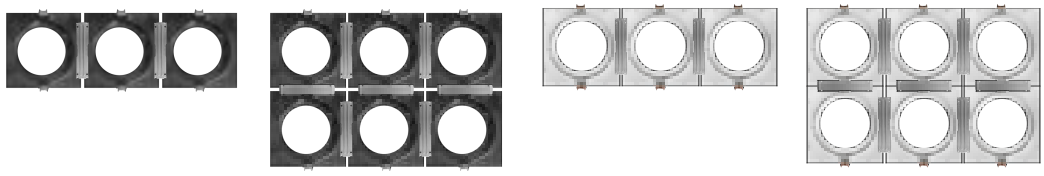

IP **20**

EMPOTRAR / TECHO

Material	Policarbonato acabado blanco
Base	E27
Lámpara	Difusor para lámparas con base E27
Alimentación	277 V ca máx.
Potencia	35 W máx.

[Acabado blanco] **ILUPCE27WRE**



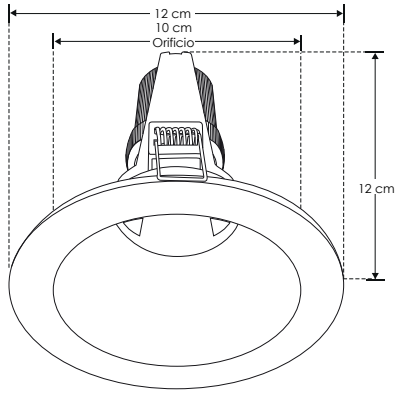

35 W MAX

277

orificio 10 cm

IP **20**

PC POLICARBONATO

E27

NOM

 Ilumileds S.A. de C. V e Ingeniería electrodigital, audio, video, iluminación S.A de C.V. se reserva el derecho de modificar la información sin previo aviso y no se hace responsable por errores u omisiones en este documento.

ILUPCSOBRPDL02BE [Acabado negro]

Material	Policarbonato acabado negro
Base	GU10
Lámpara	Luminario para techo
Alimentación	277 V ca máx.
Potencia	10 W máx.

NOTA: No incluye lámpara.



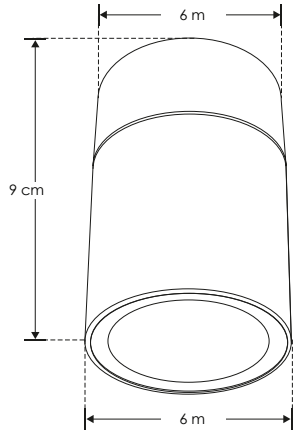

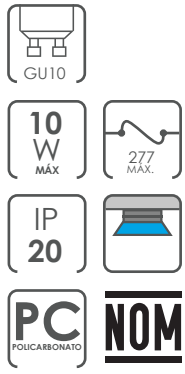

SOBREPONER / TECHO

LINEA PROFESIONAL

Material	Aluminio acabado blanco / negro
Base	GU10
Lámpara	Luminario de sobreponer
Alimentación	277 V ca máx.
Potencia	35 W máx.

NOTA: No incluye lámpara.

[Acabado negro] **ILU038GU10B**

[Acabado blanco] **ILU038GU10W**





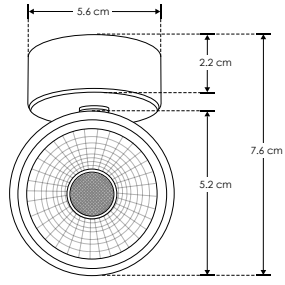







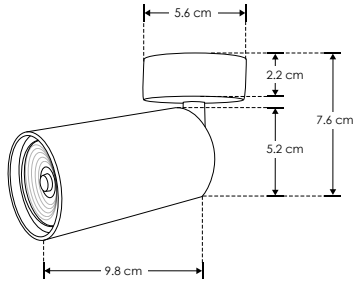

Ilumileds S.A. de C. V e Ingeniería electrodigital, audio, video, iluminación S.A de C.V. se reserva el derecho de modificar la información sin previo aviso y no se hace responsable por errores u omisiones en este documento.

LINEA PROFESIONAL

ILU038RGU10B [Acabado negro]

ILU038RGU10W [Acabado blanco]

Material	Aluminio acabado blanco / negro
Base	GU10
Lámpara	Luminario de empotrar
Alimentación	277 V ca máx.
Potencia	35 W máx.

NOTA: No incluye lámpara.





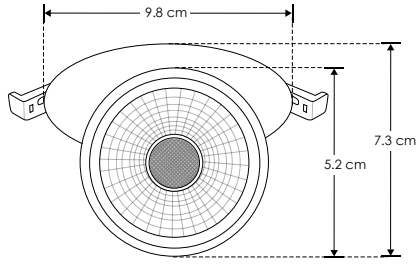





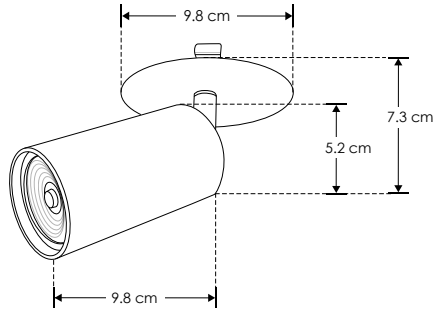



LINEA PROFESIONAL

Material	Aluminio acabado blanco / negro
Lámpara	Luminario de sobreponer
Ángulo de apertura	45°
Color de luz	Blanco
Alimentación	85 - 265 V ca
Potencia	10 W

[Acabado negro (Blanco)] **ILUT310BK10WWE**

[Acabado blanco (Blanco)] **ILUT310WH10WWE**





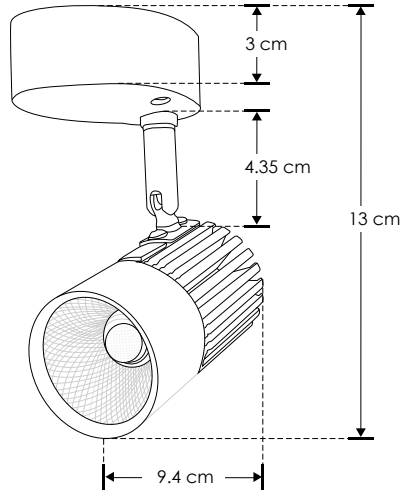

 Ilumileds S.A. de C. V e Ingeniería electrodigital, audio, video, iluminación S.A de C.V. se reserva el derecho de modificar la información sin previo aviso y no se hace responsable por errores u omisiones en este documento.

LINEA BAJO COSTO

ILUT314E [Acabado blanco (Blanco cálido)]

Material	Aluminio acabado blanco
Lámpara	Luminario de sobreponer
Ángulo de apertura	45°
Color de luz	Blanco cálido
Alimentación	85 - 265 V ca
Potencia	7 W



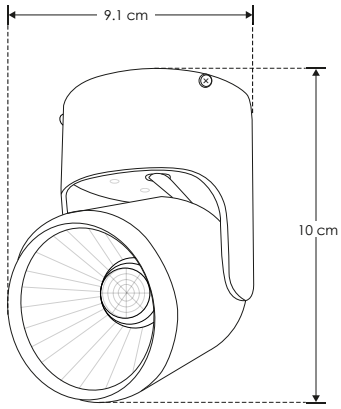



EMPOTRAR / TECHO

LINEA PROFESIONAL

Material	Aluminio acabado blanco
Lámpara	Luminario de empotrar
Ángulo de apertura	120°
Color de luz	Blanco cálido / Blanco
Alimentación	85 - 265 V ca
Potencia	12 W





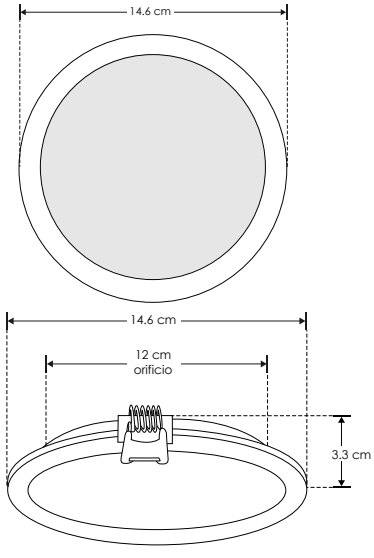

[Acabado blanco (Blanco cálido)] **ILUDOWNR12WWW**

[Acabado blanco (Blanco)] **ILUDOWNR12WW**

NOTA:
El driver recomendado para atenuar este luminario funciona con atenuador de luz con tecnología TRIAC. El rango de atenuación es del 20 al 100% y requiere apagador. Revise la compatibilidad de su atenuador.

NOTA:
Este luminario puede ser atenuable utilizando el siguiente driver.
Modelo DD204030012W

* Se vende por separado.
Consulte ficha en la sección de **DRIVERS Y CONTROLES.**



Ilumileds S.A. de C. V e Ingeniería electrodigital, audio, video, iluminación S.A de C.V. se reserva el derecho de modificar la información sin previo aviso y no se hace responsable por errores u omisiones en este documento.

LINEA PROFESIONAL

ILUDOWNR18WWW [Acabado blanco (Blanco cálido)]

Material	Aluminio acabado blanco
Lámpara	Luminario de empotrar
Ángulo de apertura	120°
Color de luz	Blanco cálido
Alimentación	85 - 265 V ca
Potencia	18 W

NOTA:
El driver recomendado para atenuar este luminario funciona con atenuador de luz con tecnología TRIAC. El rango de atenuación es del 20 al 100% y requiere apagador.
Revise la compatibilidad de su atenuador.

NOTA:
Este luminario puede ser atenuable utilizando el siguiente driver.
Modelo DD407030018W

* Se vende por separado.
Consulte ficha en la sección de **DRIVERS Y CONTROLES.**







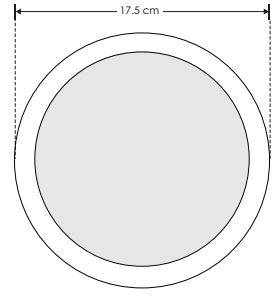

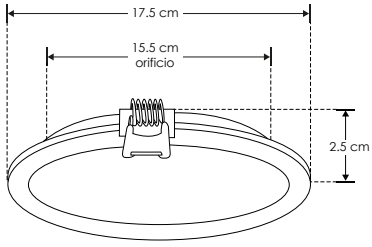



EMPOTRAR / TECHO

LINEA PROFESIONAL

Material	Aluminio / Policarbonato acabado blanco
Lámpara	Luminario de empotrar dirigible
Ángulo de apertura	42°
Color de luz	Blanco cálido / Blanco neutro
Alimentación	85 - 265 V ca
Potencia	12 W

NOTA: Se adapta a bote integral no. 10.

[Acabado blanco (Blanco cálido)] **ILUDOWNRPC12WWW**

[Acabado blanco (Blanco neutro)] **ILUDOWNRPC12WNW**







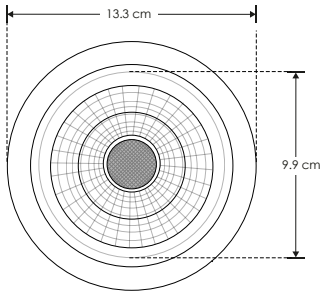

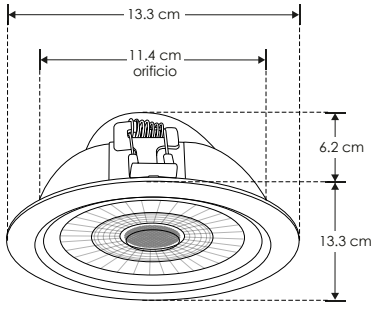

 Ilumileds S.A. de C. V e Ingeniería electrodigital, audio, video, iluminación S.A de C.V. se reserva el derecho de modificar la información sin previo aviso y no se hace responsable por errores u omisiones en este documento.

ILUDOWN12W24DWW [Acabado blanco (Blanco cálido)]

ILUDOWN12W24DNW [Acabado blanco (Blanco neutro)]

ILUDOWN12W24DW [Acabado blanco (Blanco)]

Material	Policarbonato acabado blanco
Lámpara	Luminario redondo de empotrar en techo dirigible
Ángulo de apertura	24°
Color de luz	Blanco cálido / Blanco neutro / Blanco
Alimentación	85 - 265 V ca
Potencia	12 W



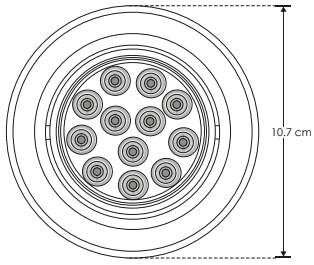



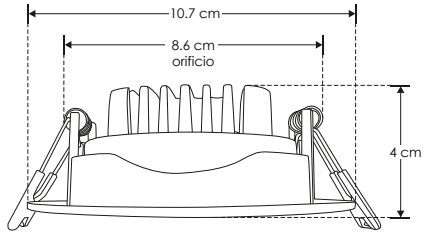

12 W | 85-265 | IP 20 | 24° | FL 840 lúmenes Blanco cálido | FL 900 lúmenes Blanco neutro | FL 960 lúmenes Blanco | orificio 8.6 cm | CRI 80 | 3 000 K Blanco cálido | 4 100 K Blanco neutro | 5 500 K Blanco | 3-4 step MACADAM | DIRIGIBLE | PC POLICARBONATO | NOM

EMPOTRAR / TECHO

LINEA PROFESIONAL

Material	Aluminio / Policarbonato acabado blanco
Lámpara	Luminario de empotrar dirigible
Ángulo de apertura	42°
Color de luz	Blanco cálido / Blanco neutro
Alimentación	85 - 265 V ca
Potencia	12 W

NOTA: Se adapta a bote integral no. 10.

[Acabado blanco (Blanco cálido)] **ILUDOWNCPC12WWW**

[Acabado blanco (Blanco neutro)] **ILUDOWNCPC12WNW**

12 W | 85-265 | IP 20 | 42° | FL 840 lúmenes Blanco cálido | FL 960 lúmenes Blanco neutro | orificio 11.4 cm | IES Archivo Fotométrico | CRI 80 | 3 000 K Blanco cálido | 4 100 K Blanco neutro | 2-3 step MACADAM | NOM





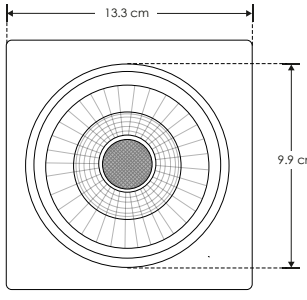

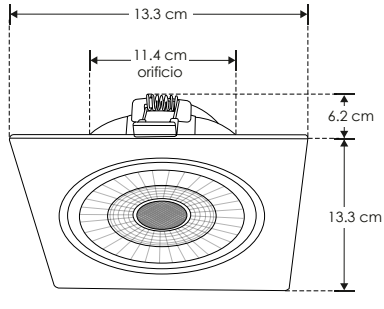

Ilumileds S.A. de C. V e Ingeniería electrodigital, audio, video, iluminación S.A de C.V. se reserva el derecho de modificar la información sin previo aviso y no se hace responsable por errores u omisiones en este documento.



iLumileds®

CONTROLES Y DRIVERS



NUEVOS
productos





ILUCONSTAIRAPP

Controlador para tira extraplana de LED, para efectos en escaleras, incluye 2 sensores de presencia

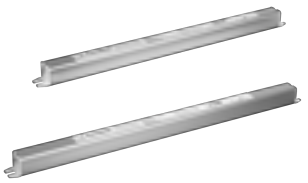

CPSLIM36WIP67
CPSLIM72WIP67

Fuente regulada con voltaje constante 24 Vcc IP67, 36 y 72W



ILUDA5EN1350W24

Fuente de poder 24 Vcc 350 W atenuable para tira extraplanade LED



CPGAB60W
CPGAB100W

Fuente de poder de voltaje constante



CONGABH

Kit de 10 conectores hembra de plástico con 10 cm de cable.



CONGABM

Kit de 10 conectores macho de plástico con 10 cm de cable.



ILUIRGABM

Sensor maestro IR ON-OFF para tira de LED



ILUMIRR009DIM

Sensor para tira de LED, instalación en espejos

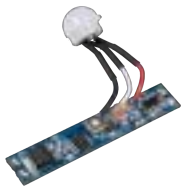

ILUPIRSW001F

Sensor de presencia y de iluminación ambiente



ILUTOUCHEMPDIM

Dimmer con función de apagado y encendido



ILUTOUCHSOBDIM

Dimmer con función de apagado y encendido

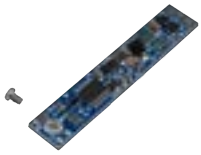

ILUDIMPA011

Dimmer con función de apagado y encendido con acción desde perfil de aluminio

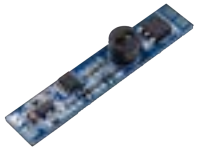

ILUIR003HANDD

Sensor de mano para tira de LED extraplana

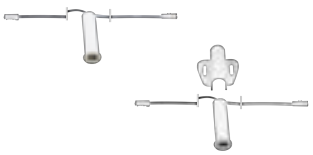

ILUIR005EMP
ILUIR005SOB

Sensor de puertas con función de apagado y encendido, de empotrar / sobreponer

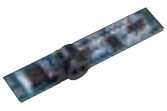

ILUIR007DOOR

Sensor de puertas para tira de LED extraplana

CP60W

LINEA PROFESIONAL

Material	Acero / Cubierta rejilla multiperforada
Funciones	Fuente de poder conmutada voltaje constante, para tira extraplana, uso interior
Voltaje de operación	24 V cc
Alimentación	110 - 220 V ca (Auto-Ajustable)
Potencia de salida	60 W
Carga máxima	48 W
Eficiencia	80%



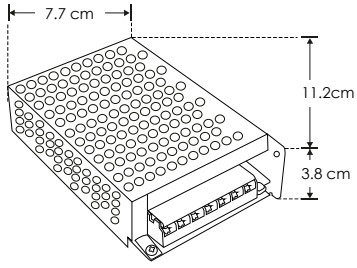

60 W | 110-220 | 24 V cc SALIDA | IP 20

NOM

CP100W

LINEA PROFESIONAL

Material	Acero / Cubierta rejilla multiperforada
Funciones	Fuente de poder conmutada voltaje constante, para tira extraplana, uso interior
Voltaje de operación	24 V cc
Alimentación	110 - 220 V ca (Auto-Ajustable)
Potencia de salida	100 W
Carga máxima	80 W
Eficiencia	80%

100 W | 110-220 | 24 V cc SALIDA | IP 20

NOM



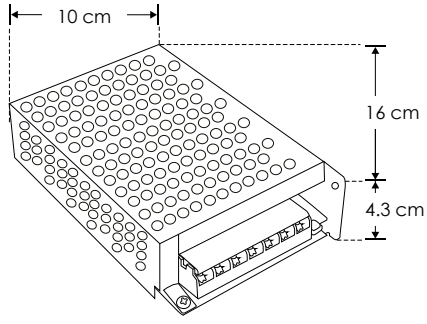

CP150W

LINEA PROFESIONAL

Material	Acero / Cubierta rejilla multiperforada
Funciones	Fuente de poder conmutada voltaje constante, para tira extraplana, uso interior
Voltaje de operación	24 V cc
Alimentación	110 / 220 V ca (Mediante interruptor)
Potencia de salida	150 W
Carga máxima	120 W
Eficiencia	80%



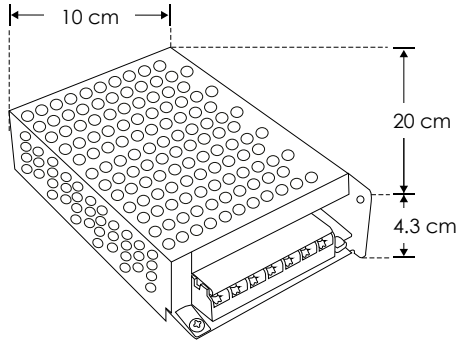

150 W | 110/220 | 24 V cc SALIDA | IP 20

NOM

 Ilumileds S.A. de C. V e Ingeniería electrodigital, audio, video, iluminación S.A de C.V. se reserva el derecho de modificar la información sin previo aviso y no se hace responsable por errores u omisiones en este documento.

CP200W

LINEA PROFESIONAL

Material	Acero / Cubierta rejilla multiperforada
Funciones	Fuente de poder conmutada voltaje constante, para tira extraplana, uso interior
Voltaje de operación	24 V cc
Alimentación	110 / 220 V ca (Mediante interruptor)
Potencia de salida	200 W
Carga máxima	160 W
Eficiencia	80%



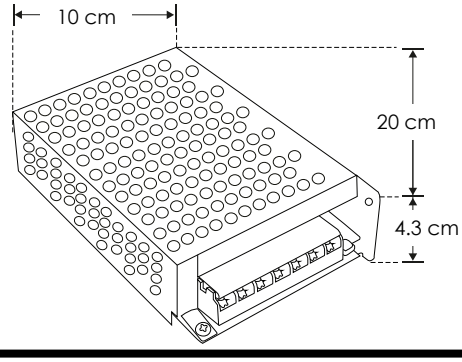

200 W | 110/220 | 24 V cc SALIDA | IP 20

NOM

CP24100WHPFMV

LINEA PROFESIONAL

Material	Acero / Cubierta rejilla multiperforada
Funciones	Fuente de poder conmutada voltaje constante de alto factor de potencia (FP>0.9) y baja distorsión armónica total (THD<=20%), para tira extraplana, uso interior
Voltaje de operación	24 V cc
Alimentación	110 - 277 V ca (Auto-Ajustable)
Potencia de salida	100 W
Carga máxima	80 W
Eficiencia	80%
Factor de potencia	>0.9
Distorsión armónica total	<=20%

NOTA: Los valores de Factor de Potencia y Distorsión Armónica Total varían de acuerdo al voltaje de alimentación y la carga conectada, verificar en el manual de operación dichos parámetros.

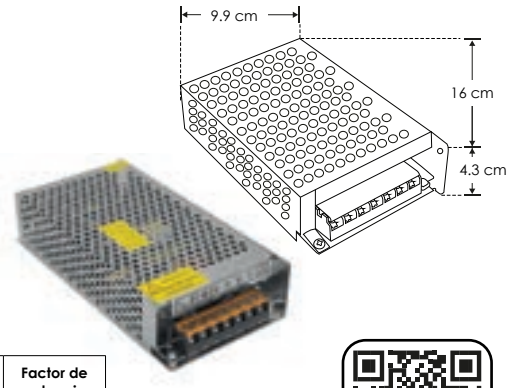

100 W | 110-277 | 24 V cc SALIDA | FP >0.9 | THD <=20% | IP 20

NOM

THD (127 V ca)	THD (220 V ca)	THD (277 V ca)	Factor de potencia (127 V ca)	Factor de potencia (220 V ca)	Factor de potencia (277 V ca)
<= 6.0%	<= 7.4%	<= 6.5%	>= 0.97	>= 0.80	>= 0.80

CP24150WHPFMV

LINEA PROFESIONAL

Material	Acero / Cubierta rejilla multiperforada
Funciones	Fuente de poder conmutada voltaje constante de alto factor de potencia (FP>0.9) y baja distorsión armónica total (THD<=20%), para tira extraplana, uso interior
Voltaje de operación	24 V cc
Alimentación	110 - 277 V ca (Auto-Ajustable)
Potencia de salida	150 W
Carga máxima	120 W
Eficiencia	80%
Factor de potencia	>0.9
Distorsión armónica total	<=20%

NOTA: Los valores de Factor de Potencia y Distorsión Armónica Total varían de acuerdo al voltaje de alimentación y la carga conectada, verificar en el manual de operación dichos parámetros.

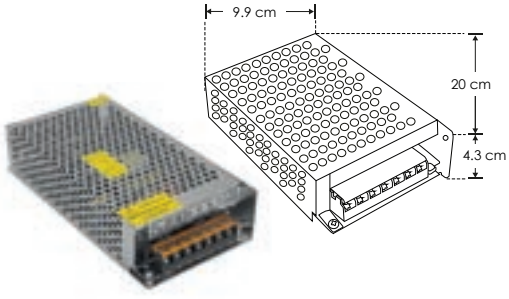

THD (127 V ca)	THD (220 V ca)	THD (277 V ca)	Factor de potencia (127 V ca)	Factor de potencia (220 V ca)	Factor de potencia (277 V ca)
<= 5.4%	<= 6.7%	<= 5.9%	>= 0.97	>= 0.85	>= 0.80

150 W | 110-277 | 24 V cc SALIDA | NOM | FP >0.9 | THD <=20% | IP 20

Ilumileds S.A. de C. V e Ingeniería electrodigital, audio, video, iluminación S.A de C.V. se reserva el derecho de modificar la información sin previo aviso y no se hace responsable por errores u omisiones en este documento.

CP240W

LINEA PROFESIONAL

Material	Acero / Cubierta rejilla multiperforada
Funciones	Fuente de poder conmutada voltaje constante, para tira extraplana, uso interior
Voltaje de operación	24 V cc
Alimentación	110 / 220 V ca (Mediante interruptor)
Potencia de salida	240 W
Carga máxima	192 W
Eficiencia	80%



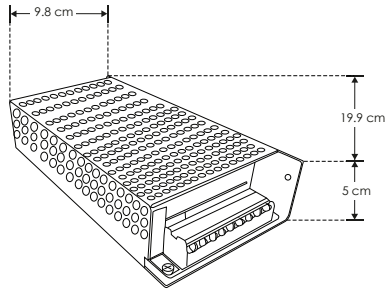

240 W | 110/220 | 24 V cc SALIDA | IP 20 | NOM

CP360WE

LINEA BAJO COSTO

Material	Acero / Cubierta rejilla multiperforada
Funciones	Fuente de poder conmutada voltaje constante, para tira extraplana, uso interior
Voltaje de operación	24 V cc
Alimentación	110 / 220 V ca (Mediante interruptor)
Potencia de salida	360 W
Carga máxima	288 W
Eficiencia	80%

NOTA: Ahora mayor potencia, sin ventilador

360 W | 110/220 | 24 V cc SALIDA | IP 20 | NOM



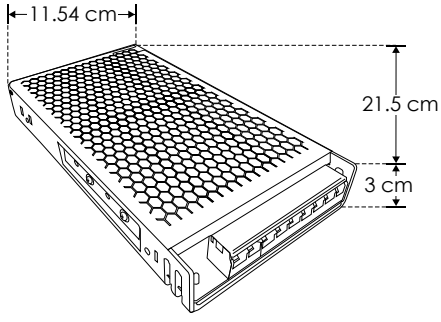

CPA241.5E

LINEA BAJO COSTO

Material	Plástico
Funciones	Fuente de poder voltaje constante
Voltaje de salida	24 V cc
Alimentación	100 - 240 V ca
Potencia de salida	36 W
Carga máxima	28.8
Eficiencia	80%

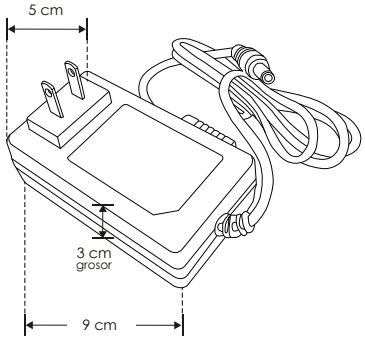



36 W | 100-240 | 24 V cc SALIDA | IP 20 | NOM

 Ilumileds S.A. de C. V e Ingeniería electrodigital, audio, video, iluminación S.A de C.V. se reserva el derecho de modificar la información sin previo aviso y no se hace responsable por errores u omisiones en este documento.

nuevo

CPGAB60W

Material	Plástico acabado blanco
Funciones	Fuente de poder de voltaje constante para tira de LEDs extraplana, para instalación en gabinetes
Voltaje de operación	24 V cc
Alimentación	100 – 240 V ca (Auto-Ajustable)
Potencia de salida	60 W
Carga máxima	48 W
Eficiencia	80%



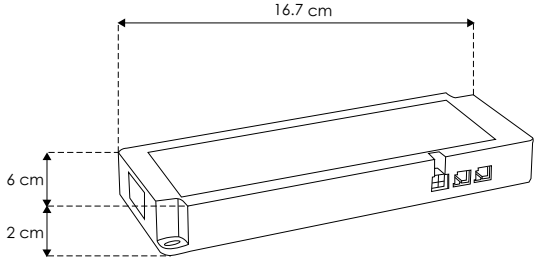

60 W | 100 - 240

24 V cc SALIDA | IP 20

NOM

accesorios Se venden por separado.



CONGABH

Kit de 10 conectores hembra de plástico con 10 cm de cable.



ILUIRGABM

Sensor maestro IR ON-OFF para tira de LED



CONGABM

Kit de 10 conectores macho de plástico con 10 cm de cable.

nuevo

CPGAB100W

Material	Plástico acabado blanco
Funciones	Fuente de poder de voltaje constante para tira de LEDs extraplana, para instalación en gabinetes
Voltaje de operación	24 V cc
Alimentación	100 – 240 V ca (Auto-Ajustable)
Potencia de salida	100 W
Carga máxima	80 W
Eficiencia	80%



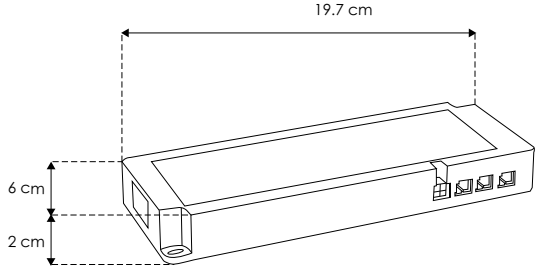

100 W | 100 - 240

24 V cc SALIDA | IP 20

NOM

accesorios Se venden por separado.



CONGABH

Kit de 10 conectores hembra de plástico con 10 cm de cable.



ILUIRGABM

Sensor maestro IR ON-OFF para tira de LED



CONGABM

Kit de 10 conectores macho de plástico con 10 cm de cable.

Ilumileds S.A. de C. V e Ingeniería electrodigital, audio, video, iluminación S.A de C.V. se reserva el derecho de modificar la información sin previo aviso y no se hace responsable por errores u omisiones en este documento.

nuevo

CPSLIM36WIP67 [36 W]

CPSLIM72WIP67 [72 W]

LINEA PROFESIONAL

Material	Aluminio
Funciones	Fuente regulada con voltaje constante
Voltaje de operación	24 V cc
Alimentación	110 – 264 V ca (Auto-Ajustable)
Potencia de salida	36 W / 72 W
Carga máxima	28.8 W / 57.6W
Eficiencia	80%



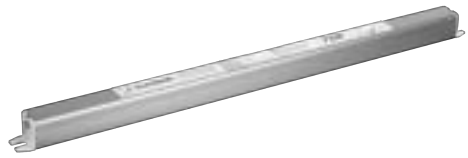

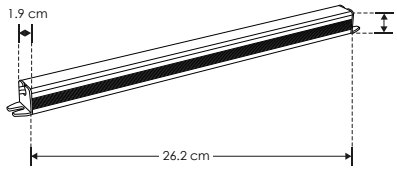

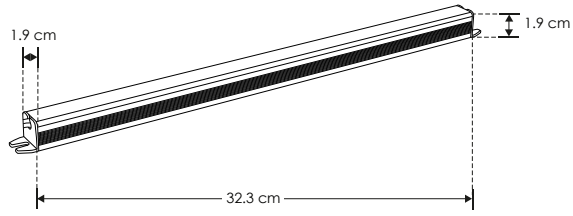

36 W | 72 W | 24 V cc SALIDA | 110 – 264 | IP 67 | NOM

LINEA PROFESIONAL

Material	Aluminio
Funciones	Fuente de poder voltaje constante uso exterior
Voltaje de operación	12 V cc 24 V cc
Alimentación	90 - 264 V ca (Auto-Ajustable)
Potencia de salida	30 W
Carga máxima	24 W
Eficiencia	80%

[12 V cc] **FP30W12EXT**

[24 V cc] **FP30W24EXT**

30 W | 90-264 | 12 V cc SALIDA | 24 V cc SALIDA | IP 67 | NOM



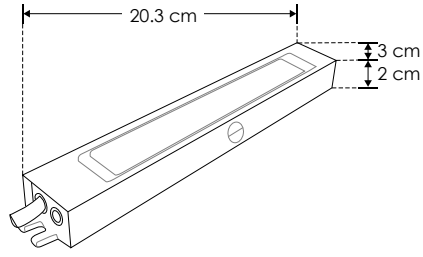

FP100W24EXT

LINEA PROFESIONAL

Material	Aluminio
Funciones	Fuente de poder voltaje constante uso exterior
Voltaje de operación	24 V cc
Alimentación	100 - 240 V ca (Auto-Ajustable)
Potencia de salida	100 W
Carga máxima	80 W
Eficiencia	80%



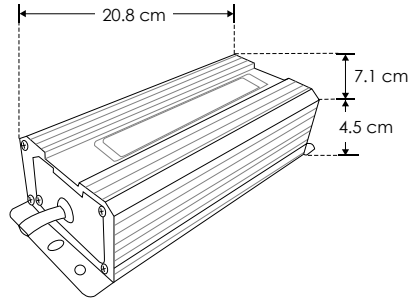

100 W | 100-240 | 24 V cc SALIDA | IP 67 | NOM

 Ilumileds S.A. de C. V e Ingeniería electrodigital, audio, video, iluminación S.A de C.V. se reserva el derecho de modificar la información sin previo aviso y no se hace responsable por errores u omisiones en este documento.

FP200W24EXT [24 V cc]

LINEA PROFESIONAL

Material	Aluminio
Funciones	Fuente de poder voltaje constante uso exterior
Voltaje de operación	24 V cc
Alimentación	100 - 240 V ca (Auto-Ajustable)
Potencia de salida	200 W
Carga máxima	160 W
Eficiencia	80%



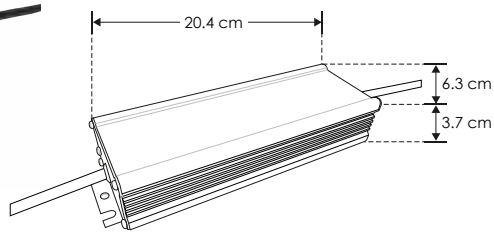

200 W | 100-240 | 24 V cc SALIDA | IP 67 | NOM

ILUDA5EN160W24

LINEA PROFESIONAL

Material	Acero / Cubierta rejilla multiperforada
Funciones	Fuente de poder atenuable para tira extraplana, uso interior, compatible con 5 modos de atenuación: TRIAC, 0 - 10 V, 1 - 10 V, PWM y potenciómetro
Voltaje de operación	24 V cc
Alimentación	110 - 130 V ca
Potencia de salida	60 W
Carga máxima	48 W
Eficiencia	80%

NOTA: Consulte la compatibilidad del dimmer (atenuador a utilizar).

60 W | 110-130 | 24 V cc SALIDA | IP 20 | atenuable | NOM



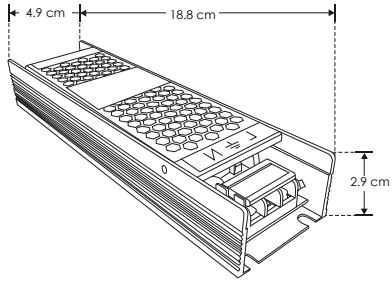

ILUDA5EN1100W24

LINEA PROFESIONAL

Material	Acero / Cubierta rejilla multiperforada
Funciones	Fuente de poder atenuable para tira extraplana (24Vcc), para uso interior, compatible con 5 modos de atenuación: TRIAC, 0 - 10 V, 1 - 10 V, PWM y potenciómetro
Voltaje de operación	24 V cc
Alimentación	110 - 130 V ca
Potencia de salida	100 W
Carga máxima	80 W
Eficiencia	80%

NOTA: Consulte la compatibilidad del dimmer (atenuador a utilizar).



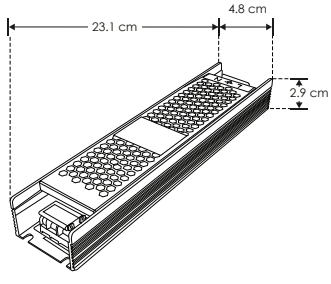

100 W | 110-130 | IP 20 | 24 V cc SALIDA | atenuable | NOM

Ilumileds S.A. de C. V e Ingeniería electrodigital, audio, video, iluminación S.A de C.V. se reserva el derecho de modificar la información sin previo aviso y no se hace responsable por errores u omisiones en este documento.

LINEA PROFESIONAL

ILUDA5EN1200W24 [24 V cc]

ILUDA5EN1200W48 [48 V cc]

Material	Acero / Cubierta rejilla multiperforada
Funciones	Fuente de poder atenuable para tira extraplana (24Vcc) o riel mangnetico (48vcc), para uso interior, compatible con 5 modos de atenuación: TRIAC, 0 - 10 V, 1 - 10 V, PWM y potenciómetro
Voltaje de operación	24 V cc / 48 V cc
Alimentación	110 - 130 V ca
Potencia de salida	200 W
Carga máxima	160 W
Eficiencia	80%

NOTA: Consulte la compatibilidad del dimmer (atenuador a utilizar). Fuente de 48 V cc para atenuación de riel magnético.

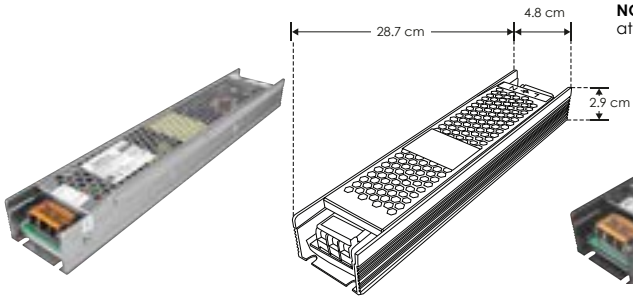

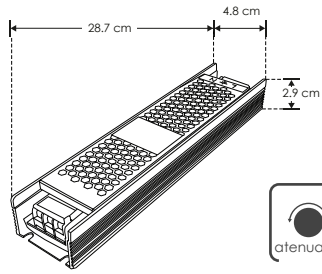

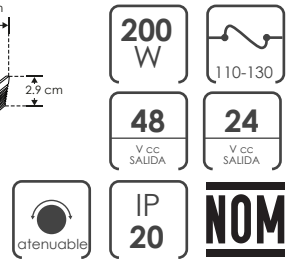

LINEA PROFESIONAL

nuevo

ILUDA5EN1350W24

Material	Acero / Cubierta rejilla multiperforada
Funciones	Fuente de poder atenuable para tira extraplana (24Vcc) compatibles con 5 modos de atenuación: TRIAC, 0-10V, 1-10V, PWM y Potenciómetro.
Voltaje de operación	24 V cc
Alimentación	110 - 130 V ca
Potencia de salida	350 W
Carga máxima	280 W
Eficiencia	80%

NOTA: Consulte la compatibilidad del dimmer (atenuador a utilizar)





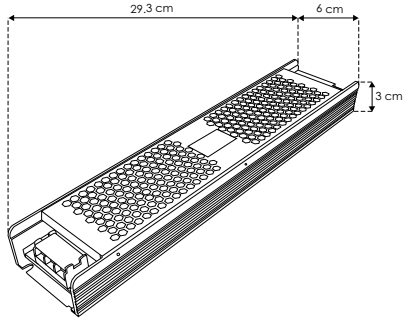

LINEA PROFESIONAL

ILUDA5EN160W2467

Material	Aluminio
Funciones	Fuente de poder atenuable para tira extraplana, compatible con 5 modos de atenuación: TRIAC, 0 - 10 V, 1 - 10 V, PWM y potenciómetro
Voltaje de operación	24 V cc
Alimentación	110 - 130 V ca
Potencia de salida	60 W
Carga máxima	48 W
Eficiencia	80%

NOTA: Consulte la compatibilidad del dimmer (atenuador a utilizar).



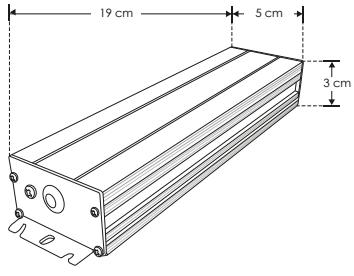



 Ilumileds S.A. de C. V e Ingeniería electrodigital, audio, video, iluminación S.A de C.V. se reserva el derecho de modificar la información sin previo aviso y no se hace responsable por errores u omisiones en este documento.

ILUDA5EN11002467 [24 V cc]

LINEA PROFESIONAL

Material	Aluminio
Funciones	Fuente de poder atenuable para tira extraplana, compatible con 5 modos de atenuación: TRIAC, 0 - 10 V, 1 - 10 V, PWM y potenciómetro
Voltaje de operación	24 V cc
Alimentación	110 - 130 V ca
Potencia de salida	100 W
Carga máxima	80 W
Eficiencia	80%

NOTA: Consulte la compatibilidad del dimmer (atenuador a utilizar).

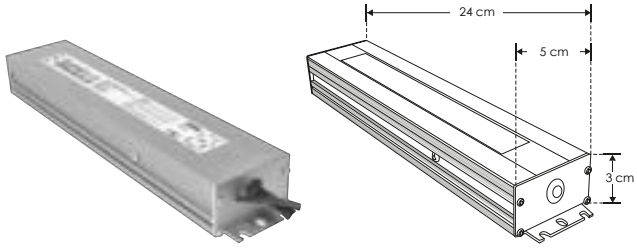

100 W | 110-130 | IP 67 | 24 V cc SALIDA | atenuable | NOM

LINEA PROFESIONAL

ILUDA5EN12002467 [24 V cc]

Material	Aluminio
Funciones	Fuente de poder atenuable para tira extraplana, compatible con 5 modos de atenuación: TRIAC, 0 - 10 V, 1 - 10 V, PWM y potenciómetro
Voltaje de operación	24 V cc
Alimentación	110 - 130 V ca
Potencia de salida	200 W
Carga máxima	160 W
Eficiencia	80%

NOTA: Consulte la compatibilidad del dimmer (atenuador a utilizar).

200 W | 110-130 | atenuable | 24 V cc SALIDA | NOM | IP 67

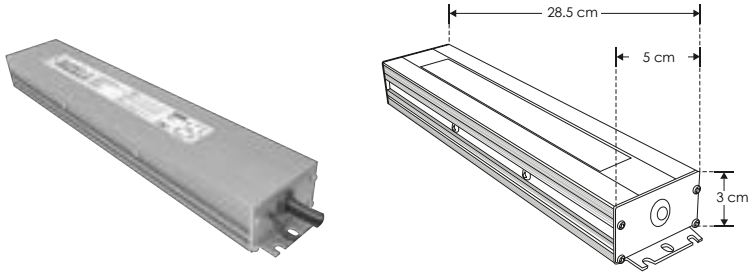

ILUK300MA03W

LINEA PROFESIONAL

Material	Plástico
Funciones	Driver de corriente constante
Voltaje de operación	3 - 12 V cc 350 mA
Alimentación	85 - 265 V ca
Potencia de salida	3 W



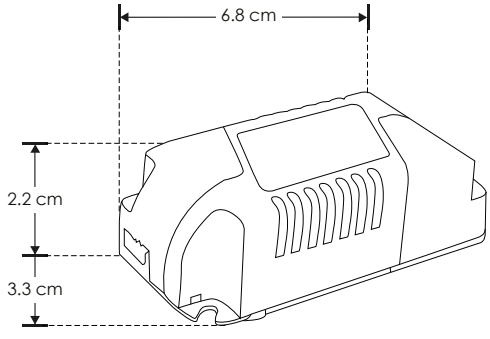

3 W | 85-265 | 350 mA | 3-12 V cc SALIDA | IP 20 | NOM

Ilumileds S.A. de C. V e Ingeniería electrodigital, audio, video, iluminación S.A de C.V. se reserva el derecho de modificar la información sin previo aviso y no se hace responsable por errores u omisiones en este documento.

HYLED350MA03SN

LINEA PROFESIONAL

Material	Plástico
Funciones	Driver de corriente constante aterrizado
Voltaje de operación	3 - 12 V cc 350 mA
Alimentación	100 - 240 V ca
Potencia de salida	1 - 3 W



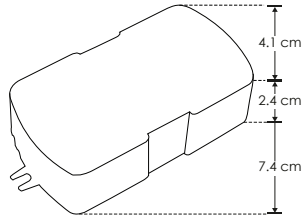

1-3 W | 100-240 | 350 mA | 3-12 V cc SALIDA | IP 20 | NOM

HYLED350MA06SN

LINEA PROFESIONAL

Material	Plástico
Funciones	Driver de corriente constante aterrizado
Voltaje de operación	10 - 21 V cc 350 mA
Alimentación	100 - 240 V ca
Potencia de salida	4 - 6 W

4-6 W | 100-240 | 350 mA | 10-21 V cc SALIDA | IP 20 | NOM



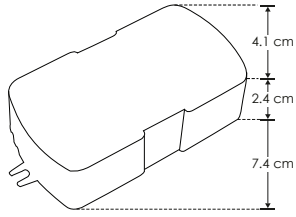

HYLED350MA32V11W

LINEA PROFESIONAL

Material	Plástico
Funciones	Driver de corriente constante aterrizado
Voltaje de operación	16 - 32 V cc 350 mA
Alimentación	100 - 240 V ca
Potencia de salida	9 - 11 W



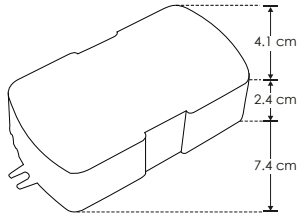

9-11 W | 100-240 | 350 mA | 16-32 V cc SALIDA | IP 20 | NOM

 Ilumileds S.A. de C. V e Ingeniería electrodigital, audio, video, iluminación S.A de C.V. se reserva el derecho de modificar la información sin previo aviso y no se hace responsable por errores u omisiones en este documento.

HYLED700MA03SN

LINEA PROFESIONAL

Material	Plástico
Funciones	Driver de corriente constante aterrizado
Voltaje de operación	3 - 4.5 V cc 700 mA
Alimentación	100 - 240 V ca
Potencia de salida	3 W



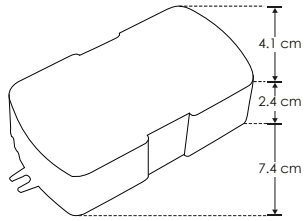



DHPFMV6W350

LINEA PROFESIONAL

Material	Plástico
Funciones	Driver de corriente constante
Voltaje de operación	10 – 21 V cc 350 mA
Alimentación	100 – 240 V ca
Potencia de salida	6 W
Factor de potencia	>0.9
Distorsión armónica total	<=20%

NOTA: Protección contra corto circuito y sobrecarga

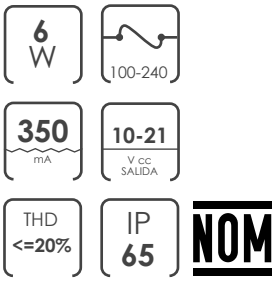



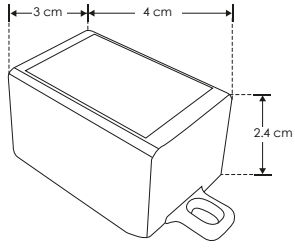

DHPFMV3W700

LINEA PROFESIONAL

Material	Plástico
Funciones	Driver de corriente constante
Voltaje de operación	3 – 4.5 V cc 700 mA
Alimentación	100 – 240 V ca
Potencia de salida	3 W
Factor de potencia	>0.9
Distorsión armónica total	<=20%

NOTA: Protección contra corto circuito y sobrecarga



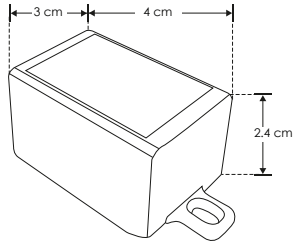

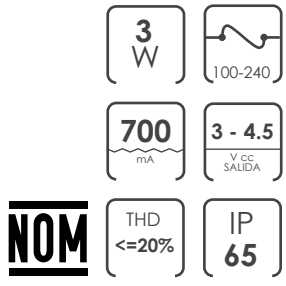

Ilumileds S.A. de C. V e Ingeniería electrodigital, audio, video, iluminación S.A de C.V. se reserva el derecho de modificar la información sin previo aviso y no se hace responsable por errores u omisiones en este documento.

DD3W911300E

LINEA BAJO COSTO

Material	Plástico
Funciones	Driver atenuable Funciona con atenuadores tipo TRIAC con apagador, nivel de atenuación del 20 al 100%
Voltaje de operación	9 - 11 V cc 300 mA
Alimentación	110 - 130 V ca
Potencia de salida	1 - 3 W
Factor de potencia	>0.9

NOTA: Consulte compatibilidad del dimmer (atenuador) a utilizar.





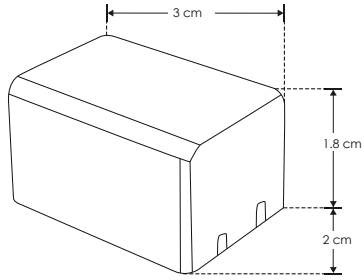



DD3W24600E

LINEA BAJO COSTO

Material	Plástico
Funciones	Driver atenuable Funciona con atenuadores tipo TRIAC con apagador, nivel de atenuación del 20 al 100%
Voltaje de operación	2 - 4 V cc 600 mA
Alimentación	110 - 130 V ca
Potencia de salida	3 W
Factor de potencia	>0.9

NOTA: Consulte compatibilidad del dimmer (atenuador) a utilizar.

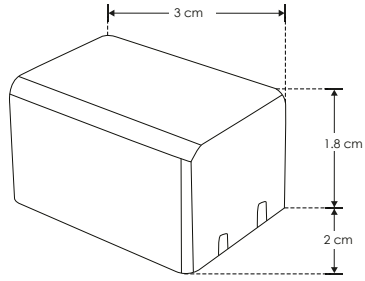







DD5A18W1562300E

LINEA BAJO COSTO

Material	Plástico
Funciones	Driver atenuable Funciona con atenuadores tipo TRIAC con apagador, nivel de atenuación del 20 al 100%
Voltaje de operación	15 - 62 V cc 300 mA
Alimentación	85 - 265 V ca
Potencia de salida	5 - 18 W
Factor de potencia	>0.9

NOTA: Consulte compatibilidad del dimmer (atenuador) a utilizar.





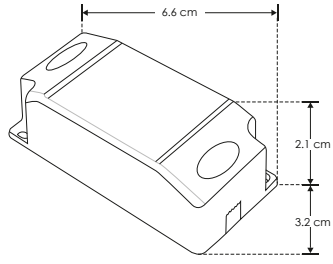



 Ilumileds S.A. de C. V e Ingeniería electrodigital, audio, video, iluminación S.A de C.V. se reserva el derecho de modificar la información sin previo aviso y no se hace responsable por errores u omisiones en este documento.

LINEA BAJO COSTO

DD15A244584300E

Material	Plástico
Funciones	Driver atenuable Funciona con atenuadores tipo TRIAC con apagador, nivel de atenuación del 20 al 100%
Voltaje de operación	45 - 84 V cc 300 mA
Alimentación	110 - 130 V ca
Potencia de salida	15 - 24 W
Factor de potencia	>0.9

NOTA: Consulte compatibilidad del dimmer (atenuador) a utilizar.





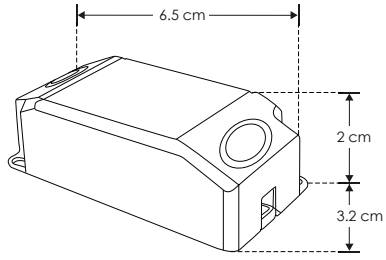



LINEA PROFESIONAL

DD406025022W

Material	Plástico
Funciones	Driver atenuable Funciona con atenuadores tipo TRIAC con apagador, nivel de atenuación del 20 al 100%
Voltaje de operación	40 - 60 V cc 250 mA
Alimentación	90 - 140 V ca
Potencia de salida	22 W
Factor de potencia	>0.9

NOTA: Consulte compatibilidad del dimmer (atenuador) a utilizar.





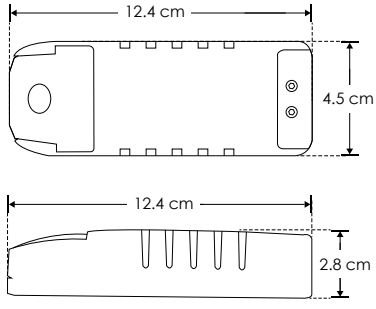

LINEA PROFESIONAL

DD9243007W

Material	Plástico
Funciones	Driver atenuable Funciona con atenuadores tipo TRIAC con apagador, nivel de atenuación del 20 al 100%
Voltaje de operación	9 - 24 V cc 300 mA
Alimentación	90 - 140 V ca
Potencia de salida	7 W
Factor de potencia	>0.9

NOTA: Consulte compatibilidad del dimmer (atenuador) a utilizar.



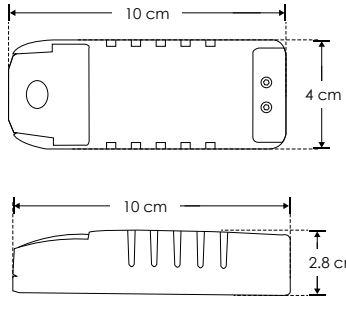



Ilumileds S.A. de C. V e Ingeniería electrodigital, audio, video, iluminación S.A de C.V. se reserva el derecho de modificar la información sin previo aviso y no se hace responsable por errores u omisiones en este documento.

DD254230010W

LINEA PROFESIONAL

Material	Plástico
Funciones	Driver atenuable Funciona con atenuadores tipo TRIAC con apagador, nivel de atenuación del 20 al 100%
Voltaje de operación	25 - 42 V cc 300 mA
Alimentación	100 - 130 V ca
Potencia de salida	10 W
Factor de potencia	>0.9

NOTA: Consulte compatibilidad del dimmer (atenuador) a utilizar.



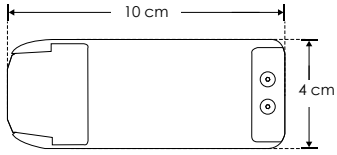

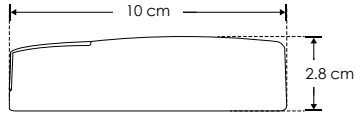

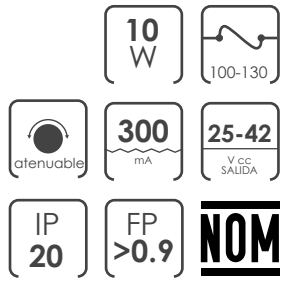

DD204030012W

LINEA PROFESIONAL

Material	Plástico
Funciones	Driver atenuable Funciona con atenuadores tipo TRIAC con apagador, nivel de atenuación del 20 al 100%
Voltaje de operación	20 - 40 V cc 300 mA
Alimentación	90 - 140 V ca
Potencia de salida	12 W
Factor de potencia	>0.9

NOTA: Consulte compatibilidad del dimmer (atenuador) a utilizar.





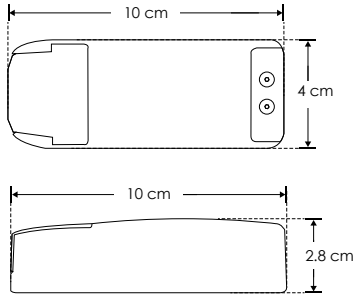

DD407030018W

LINEA PROFESIONAL

Material	Plástico
Funciones	Driver atenuable Funciona con atenuadores tipo TRIAC con apagador, nivel de atenuación del 20 al 100%
Voltaje de operación	40 - 70 V cc 300 mA
Alimentación	90 - 140 V ca
Potencia de salida	18 W
Factor de potencia	>0.9

NOTA: Consulte compatibilidad del dimmer (atenuador) a utilizar.



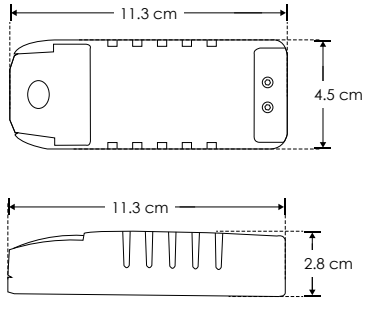

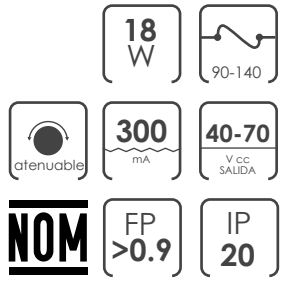

 Ilumileds S.A. de C. V e Ingeniería electrodigital, audio, video, iluminación S.A de C.V. se reserva el derecho de modificar la información sin previo aviso y no se hace responsable por errores u omisiones en este documento.

DD92660015W

LINEA PROFESIONAL

Material	Plástico
Funciones	Driver atenuable Funciona con atenuadores tipo TRIAC con apagador, nivel de atenuación del 20 al 100%
Voltaje de operación	9 - 26 V cc 600 mA
Alimentación	90 - 140 V ca
Potencia de salida	15 W
Factor de potencia	>0.9

NOTA: Consulte compatibilidad del dimmer (atenuador) a utilizar.



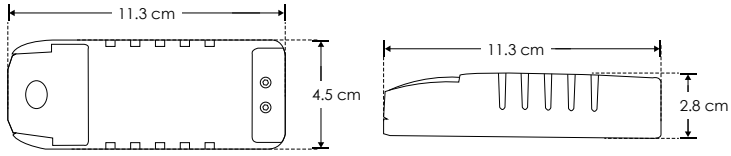

15 W | 90-140 | atenuable | 600 mA | 9-26 V cc SALIDA | IP 20 | FP >0.9 | NOM

DD204060020W

LINEA PROFESIONAL

Material	Plástico
Funciones	Driver atenuable Funciona con atenuadores tipo TRIAC con apagador, nivel de atenuación del 20 al 100%
Voltaje de operación	20 - 40 V cc 600 mA
Alimentación	90 - 140 V ca
Potencia de salida	20 W
Factor de potencia	>0.9

NOTA: Consulte compatibilidad del dimmer (atenuador) a utilizar.

20 W | 90-140 | 600 mA | 20-40 V cc SALIDA | atenuable | IP 20 | FP >0.9 | NOM



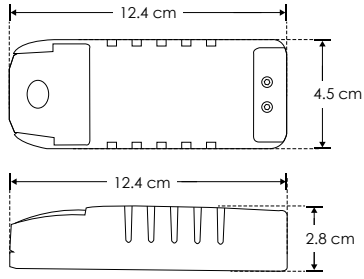

DD406050035W

LINEA PROFESIONAL

Material	Plástico
Funciones	Driver atenuable Funciona con atenuadores tipo TRIAC con apagador, nivel de atenuación del 20 al 100%
Voltaje de operación	40 - 60 V cc 500 mA
Alimentación	90 - 140 V ca
Potencia de salida	35 W
Factor de potencia	>0.9

NOTA: Consulte compatibilidad del dimmer (atenuador) a utilizar.



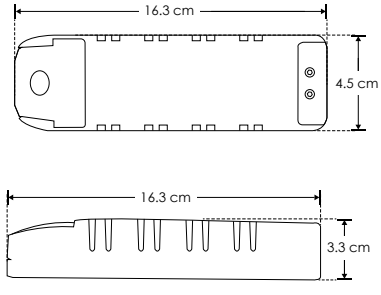

90-140 | 40-60 V cc SALIDA | atenuable | 35 W | FP >0.9 | NOM | 500 mA | IP 20

Ilumileds S.A. de C. V e Ingeniería electrodigital, audio, video, iluminación S.A de C.V. se reserva el derecho de modificar la información sin previo aviso y no se hace responsable por errores u omisiones en este documento.

ILUDRIVEME40W

LINEA PROFESIONAL

Material	Aluminio y Plástico
Funciones	Driver de emergencia para luminarios de LEDs de 3 W hasta 40 W con driver externo Incluye batería de respaldo de hasta 120 minutos
Voltaje de operación	3 - 75 V cc 60 mA
Alimentación	85 - 265 V ca
Potencia de salida	3 - 40 W



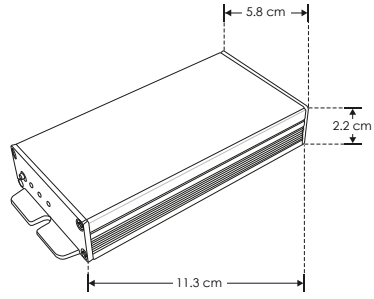

UL CERTIFICATION · 3-40 W · 85-265 · 60 mA · 3-75 V cc SALIDA · IP 30 · NOM

WS-K1008-12

LINEA PROFESIONAL

Material	Plástico
Funciones	Dimmer manual para tira extraplana de LEDs monocromática control rotatorio. Modo de atenuación PWM
Alimentación	12 V cc / 24 V cc
Potencia de salida	72 W - 12 V cc / 144 W - 24 V cc

72 W · 12 V cc SALIDA · 144 W · 24 V cc SALIDA · IP 20 · NOM



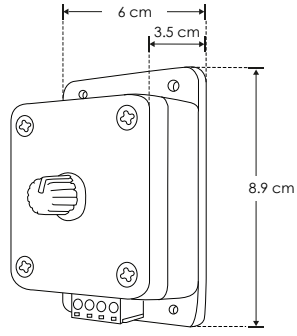

SWTOUCH1224VDC

LINEA PROFESIONAL

Material	Aluminio
Funciones	Dimmer touch con apagado para tira de LEDs monocromática. Modo de atenuación PWM
Alimentación	12 V cc / 24 V cc
Potencia de salida	72 W - 12 V cc / 144 W - 24 V cc

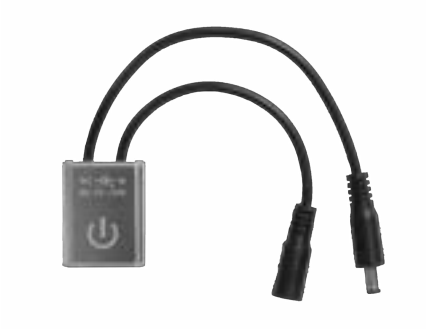

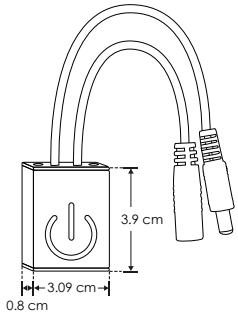

72 W · 12 V cc SALIDA · 144 W · 24 V cc SALIDA · IP 20

 Ilumileds S.A. de C. V e Ingeniería electrodigital, audio, video, iluminación S.A de C.V. se reserva el derecho de modificar la información sin previo aviso y no se hace responsable por errores u omisiones en este documento.

LDAP06

LINEA PROFESIONAL

Material	Aluminio
Funciones	Amplificador de señal para tira extraplana de LED monocromática
Alimentación	12 V cc / 24 V cc
Potencia de salida	72 W - 12 V / 144 W - 24 V
Características	Amplifica la señal cuando es necesario conectar distancias superiores a 5 metros, compatible tanto con controladores manuales como inalámbricos. Ideal para lograr una sincronización uniforme de efectos en tiras de LED que superen los 5 metros de longitud



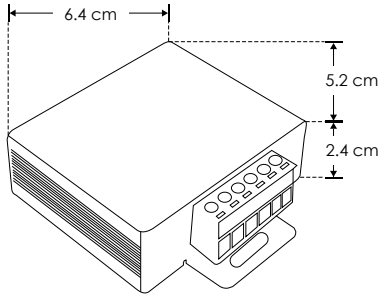

72 W | 12 V cc SALIDA | IP 20 | 24 V cc SALIDA | 144 W

LDAM12X-A

LINEA PROFESIONAL

Material	Aluminio
Funciones	Amplificador de señal para tira extraplana de LED RGB
Alimentación	12 V cc / 24 V cc
Potencia de salida	72 W - 12 V / 144 W - 24 V
Características	Amplifica la señal cuando es necesario conectar distancias superiores a 5 metros, compatible tanto con controladores manuales como inalámbricos. Ideal para lograr una sincronización uniforme de efectos en tiras de LED que superen los 5 metros de longitud.

72 W | 12 V cc SALIDA | 144 W | 24 V cc SALIDA | IP 20



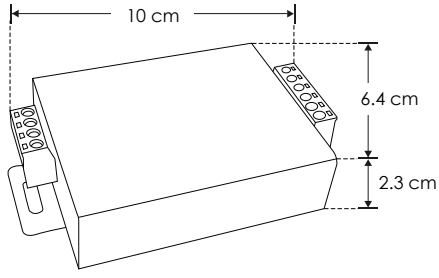

LTCTR I - A

LINEA PROFESIONAL

Material	Aluminio
Funciones	Controlador inalambrico radio frecuencia para tira extraplana de LED RGB, escenas programadas
Alimentación	12 V cc / 24 V cc
Potencia de salida	72 W - 12 V cc / 144 W - 24 V cc
Características	Utilizado para controlar tiras de LEDs extraplanas o luminarios RGB de voltaje constante, hacer cambios de color y reproducir escenas pre-programas



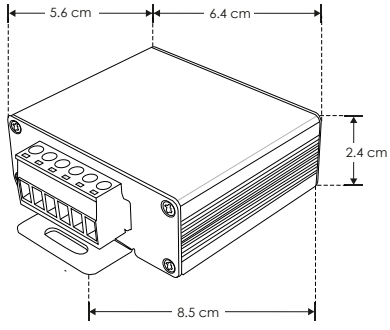



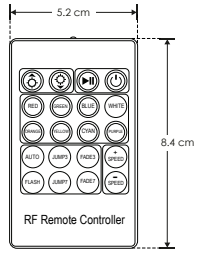

72 W | 12 V cc SALIDA | 144 W | 24 V cc SALIDA | IP 20 | NOM

Ilumileds S.A. de C. V e Ingeniería electrodigital, audio, video, iluminación S.A de C.V. se reserva el derecho de modificar la información sin previo aviso y no se hace responsable por errores u omisiones en este documento.

WSCONIR24B

LINEA PROFESIONAL

Material	Plástico
Funciones	Controlador inalambrico infrarrojo para tira extraplana de LED RGB, escenas programadas.
Alimentación	12 V cc / 24 V cc
Potencia de salida	60 W - 12 V cc / 120 W - 24 V cc
Características	Utilizado para controlar tiras de LEDs extraplanas o luminarios RGB de voltaje constante, hacer cambios de color y reproducir escenas pre-programas

NOTA: Incluye conector 4 pines macho y conector 5.1 macho.



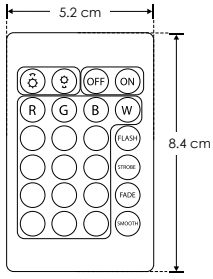



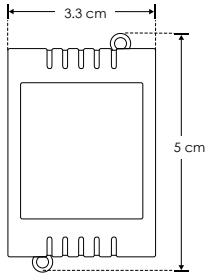

60 W | 12 V cc SALIDA | 120 W | 24 V cc SALIDA | IP 20 | NOM

ILURGBWWIFI

LINEA PROFESIONAL

Material	Plástico
Funciones	Controlador inalámbrico vía WIFI para tira de LED RGB y RGBW
Alimentación	5 - 24 V cc, 96 W máx.
Potencia de salida	84 W - 12 V cc / 96 W - 24 V cc

NOTA: Puede ser controlado con la aplicación de descarga gratuita Magic Home para Android y iOS.

RGBW 4 en 1 | 84 W | 12 V cc SALIDA | 96 W | 24 V cc SALIDA | NOM | IP 20



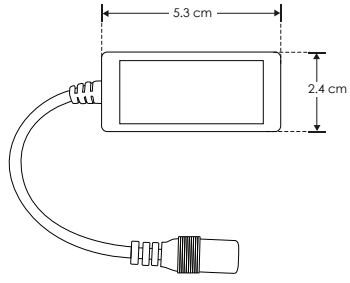

ACCONCCT127V

LINEA PROFESIONAL

Material	Plástico
Funciones	Fuente de alimentación para tira de LED NONWIRE™ CCT ACTL2835CCT120R
Alimentación	127 V ca
Potencia de salida	210 W (máx. 30 m de tira de LEDs)
Características	Cambio de temperatura de color y atenuable vía WIFI

NOTA: Puede ser controlado con la aplicación de descarga gratuita Tuya Smart para Android o iOS.

Wi Fi

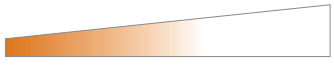



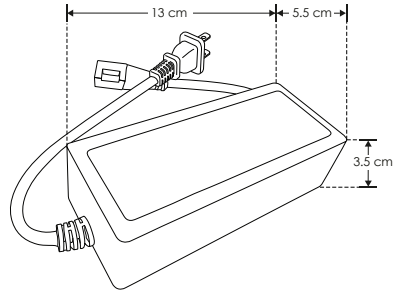

210 W MAX | 127 | 127 V cc SALIDA | IP 20 | atenuable | NOM

 Ilumileds S.A. de C. V e Ingeniería electrodigital, audio, video, iluminación S.A de C.V. se reserva el derecho de modificar la información sin previo aviso y no se hace responsable por errores u omisiones en este documento.

ILUAMPRGBW

LINEA PROFESIONAL

Material	Aluminio
Funciones	Amplificador de señal para tira extraplana de LED RGBW
Alimentación	12 V cc / 24 V cc
Potencia de salida	288 W - 12 V / 576 W - 24 V
Características	Amplifica la señal cuando se requiere conectar más de 5 m, así como para usarse con controlador manual o inalámbrico y se desee sincronizar el mismo efecto en más de 5 m de tiras de LED



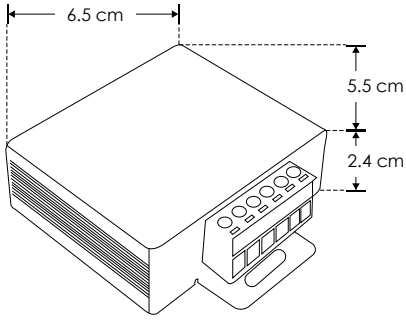

288 W | 12 V cc SALIDA | 24 A | 576 W | 24 V cc SALIDA | NOM | IP 20 | RGBW 4 en 1

ILUDMX512RGBW

LINEA PROFESIONAL

Material	Aluminio
Funciones	Control DMX para tira extraplana de LED RGBW
Alimentación	12 V cc / 24 V cc
Potencia de salida	192 W - 12 V / 384 W - 24 V (16 A máx.)
Características	Utilizado para controlar tira de LED RGBW cuando es necesario recibir señal DMX desde una consola o interfaz





192 W | 12 V cc SALIDA | 16 A | 384 W | 24 V cc SALIDA | IP 20 | DMX | RGBW 4 en 1 | NOM



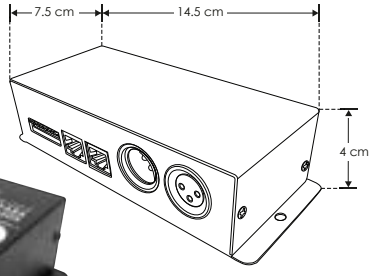

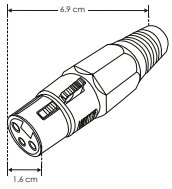

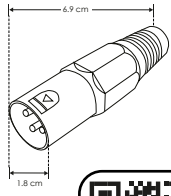

ILUCON2GRGBW

LINEA PROFESIONAL

Material	Plástico
Funciones	Controlador para tira extraplana de LED RGBW o luminarios RGBW de voltaje constante. Transmision radio-frecuencia 2.4 GHZ
Alimentación	12 V cc / 24 V cc (24 A máx.)
Potencia de salida	288 W - 12 V / 576 W - 24 V
Características	Utilizado para controlar tiras de LED extraplanas RGBW, hacer cambios de color y reproducir escenas pre-programadas





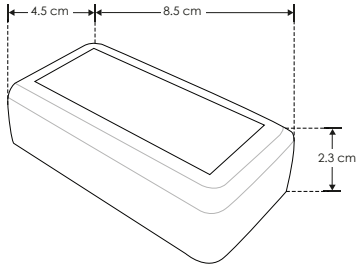

288 W | 12 V cc SALIDA | 24 A | 576 W | 24 V cc SALIDA | 2.4 GHZ | IP 20 | RGBW 4 en 1 | NOM

Ilumileds S.A. de C. V e Ingeniería electrodigital, audio, video, iluminación S.A de C.V. se reserva el derecho de modificar la información sin previo aviso y no se hace responsable por errores u omisiones en este documento.

ILUCON2GPIXEL

LINEA PROFESIONAL

Material	Plástico
Funciones	Controlador para tira de LED extraplana tipo pixel
Alimentación	5 - 24 V cc
Potencia de salida	70 W a 24 Vcc (máximo 2.92 A)
Características	Utilizado para controlar tiras de LED extraplanas tipo pixel, hacer cambios de color y de efectos luminosos.

NOTA: Funciona con app con tiras tipo PIXEL RGB o MONOCROMÁTICAS.



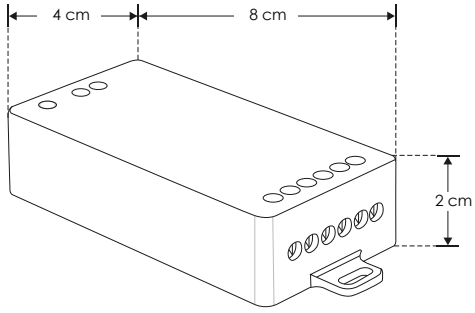

70 W | 24 V cc SALIDA | IP 20 | NOM

ILUAMPPIXEL

LINEA PROFESIONAL

Material	Aluminio
Funciones	Amplificar para tira de LED extraplana tipo pixel
Alimentación	5 - 24 V cc
Potencia de salida	70 W por cada canal a 24 Vcc (máximo 2.92 A)
Características	Utilizado para amplificar señal en tiras de LED extraplanas tipo pixel cuando es necesario conectar más de 5 m y repetir el mismo efecto con un controlador.

NOTA: Conexión máxima de 20 m.

RGB | 280 W | 24 V cc SALIDA | IP 20 | NOM



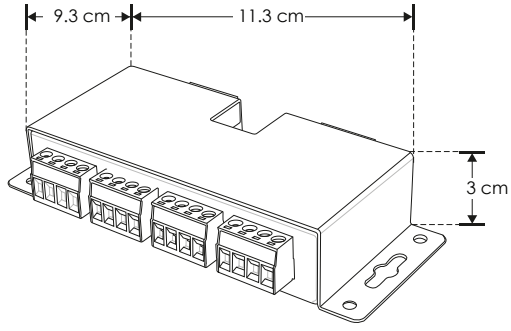

ILUCONSTAIRAPP

nuevo

LINEA PROFESIONAL

Material	Aluminio acabado negro
Funciones	Controlador para tira de LED extraplana
Alimentación	12 / 24 V cc
Potencia de salida	350 W a 12 Vcc / 700 W a 24 Vcc 29.17 A máx.
Características	Utilizado para controlar tiras de LED, y hacer efectos luminosos en escaleras controlado vía aplicación WiFi Incluye dos sensores de movimiento

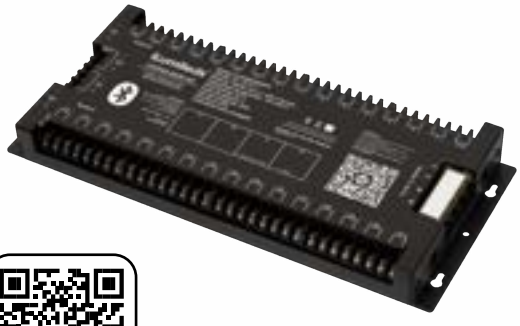

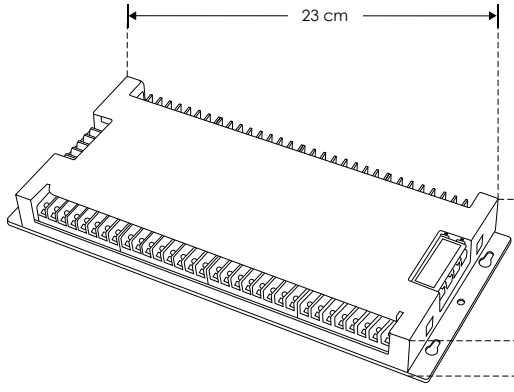

350 W | 700 W | 12 V cc SALIDA | 24 V cc SALIDA | IP 20 | NOM

 Ilumileds S.A. de C. V e Ingeniería electrodigital, audio, video, iluminación S.A de C.V. se reserva el derecho de modificar la información sin previo aviso y no se hace responsable por errores u omisiones en este documento.

ACCONTLRGBRF

LINEA PROFESIONAL

Material	Control plástico, receptor de aluminio
Funciones	Controlador de señal para tira de LED NONWIRE™ RGB V ca
Modo de conexión	Ánodo común (Tira de LED RGB V ca)
Alimentación	127 V ca
Voltaje de salida	127 V cc
Potencia de salida	1 000 W máximo por 3 canales hasta 50 m
Caracteristicas	Utilizado para controlar tira de LEDs RGB NONWIRE™, hacer cambios de color y reproducir escenas pre-programadas





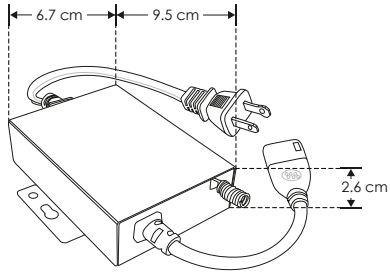

1 000 W MAX | 127 | 127 V cc SALIDA | IP 20 | RGB | NOM

YDC009

LINEA PROFESIONAL

Material	Acero pintura electrostática negra
Funciones	Splitter o divisor de señal DMX, 1 entrada 4 salidas conectores XLR 3 y 5 pines, salidas optoaisladas independientes
Alimentación	127 V ca



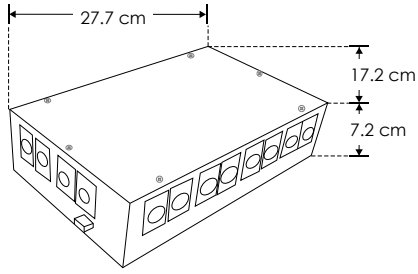

127 | IP 20 | DMX | NOM

ILUDIM002HOLD

LINEA PROFESIONAL

Material	PCB
Funciones	Dimmer ON-OFF continuo para tira extraplana de LEDs Incluye LED indicador Rango de sensitividad (grueso máximo del material): 3 mm
Voltaje de operación	12 V cc / 24 V cc
Carga máxima	72 W 12 V cc / 144 W 24 V cc

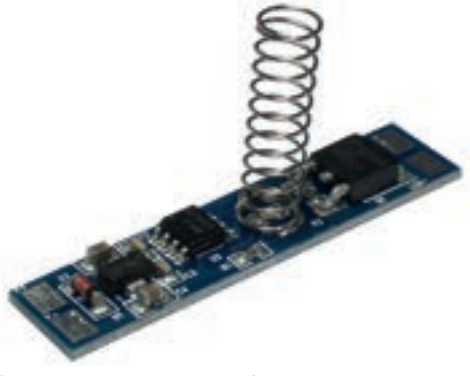

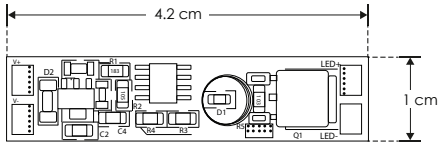

72 W | 12 V cc SALIDA | 144 W | 24 V cc SALIDA | IP 20

Ilumileds S.A. de C. V e Ingeniería electrodigital, audio, video, iluminación S.A de C.V. se reserva el derecho de modificar la información sin previo aviso y no se hace responsable por errores u omisiones en este documento.

ILUIR003HAND

LINEA PROFESIONAL

Material	PCB
Funciones	Sensor IR ON-OFF activado con la mano para tira extraplana de LEDs. Alcance de detección del sensor: 5 cm
Voltaje de operación	12 V cc / 24 V cc
Carga máxima	72 W 12 V cc / 144 W 24 V cc

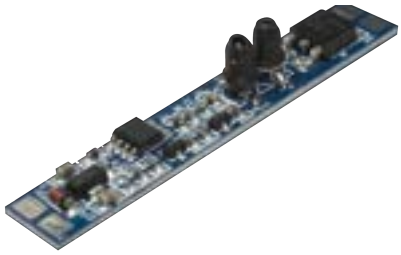

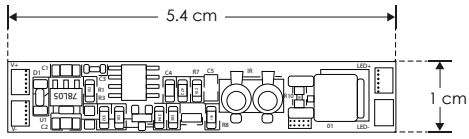

72 W | 12 V cc SALIDA | 144 W | 24 V cc SALIDA | IP 20

ILUPIRSW001

LINEA PROFESIONAL

Material	PCB
Funciones	Sensor PIR ON-OFF para tira extraplana de LEDs Incluye sensor con cable Alcance de detección del sensor: <=2 m Permanece encendido por 1 minuto
Voltaje de operación	12 V cc / 24 V cc
Carga máxima	72 W 12 V cc / 144 W 24 V cc



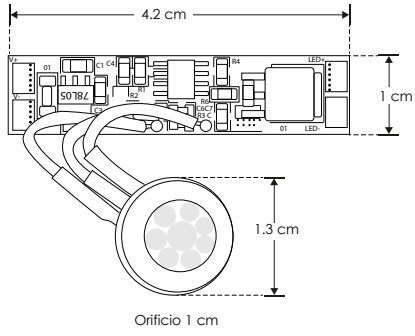

72 W | 12 V cc SALIDA | 144 W | 24 V cc SALIDA | IP 20

ILUPIRSW001F

nuevo

Material	PCB
Funciones	Sensor de presencia y de iluminación ambiente con función de apagado y encendido de tiras extraplanas del tipo monocromático.
Voltaje de operación	12 V cc / 24 V cc
Carga máxima	72 W 12 V cc / 144 W 24 V cc
Alcance de detección:	Hasta 2m



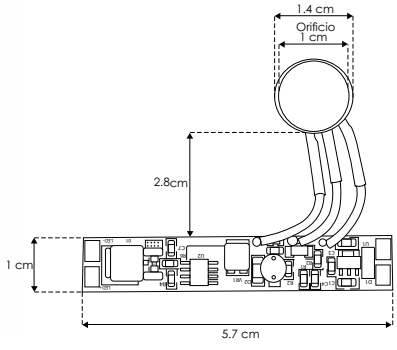

72 W | 12 V cc SALIDA | 144 W | 24 V cc SALIDA | IP 20

 Ilumileds S.A. de C. V e Ingeniería electrodigital, audio, video, iluminación S.A de C.V. se reserva el derecho de modificar la información sin previo aviso y no se hace responsable por errores u omisiones en este documento.

nuevo

ILUMIRR009DIM

Material	PCB
Funciones	Dimmer con función de apagado y encendido de tiras extraplanas del tipo monocromático para instalar en espejos.
Voltaje de operación	12 V cc / 24 V cc
Carga máxima	72 W 12 V cc / 144 W 24 V cc



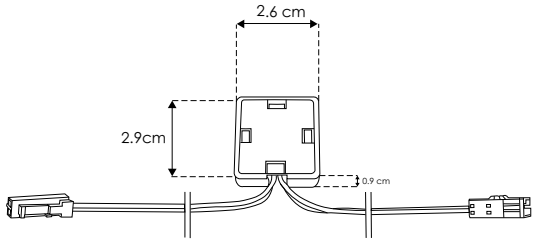

Longitud de cable: 90 cm

72 W | 12 V cc SALIDA | 144 W | 24 V cc SALIDA | IP 20

nuevo

ILUTOUCHEMPDIM

Material	PCB
Funciones	Dimmer con función de apagado y encendido de tiras extraplanas del tipo monocromático para instalar en muebles (empotrado)
Voltaje de operación	12 V cc / 24 V cc
Carga máxima	72 W 12 V cc / 144 W 24 V cc

NOTA: Funciona a través de laminado en madera



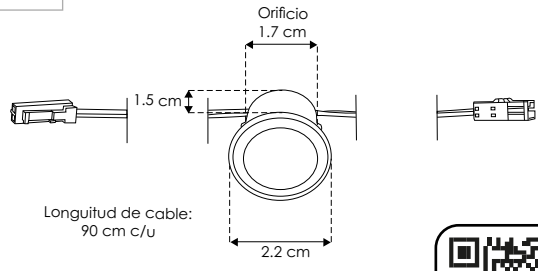

72 W | 12 V cc SALIDA | 144 W | 24 V cc SALIDA | IP 20

nuevo

ILUTOUCHSOBDIM

Material	PCB
Funciones	Dimmer con función de apagado y encendido de tiras extraplanas del tipo monocromático para instalar en muebles (sobrepuesto)
Voltaje de operación	12 V cc / 24 V cc
Carga máxima	72 W 12 V cc / 144 W 24 V cc

NOTA: Funciona a través de madera o vidrio de hasta 25mm de espesor

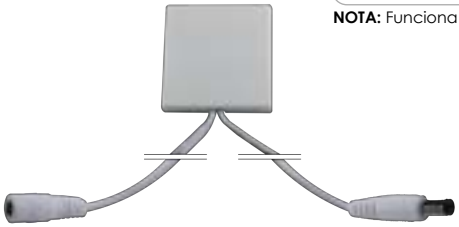

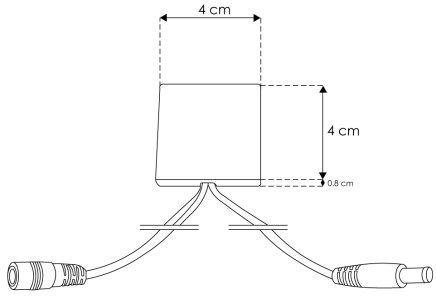

72 W | 12 V cc SALIDA | 144 W | 24 V cc SALIDA | IP 20

Ilumileds S.A. de C. V e Ingeniería electrodigital, audio, video, iluminación S.A de C.V. se reserva el derecho de modificar la información sin previo aviso y no se hace responsable por errores u omisiones en este documento.

nuevo

ILUDIMPA011

Material	PCB
Funciones	Dimmer con función de apagado y encendido de tiras extraplanas del tipo monocromático con conexión a perfil de aluminio
Voltaje de operación	12 V cc / 24 V cc
Carga máxima	72 W 12 V cc / 144 W 24 V cc

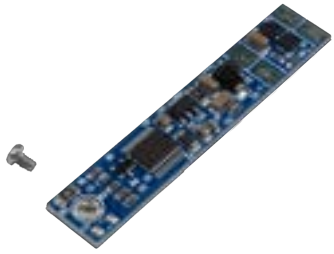

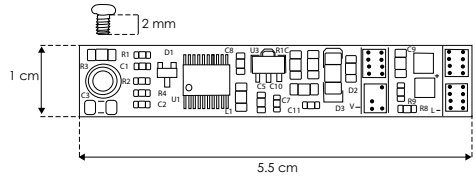

72 W | 12 V cc SALIDA
144 W | 24 V cc SALIDA
IP 20

nuevo

ILUIR003HANDD

Material	PCB
Funciones	Dimmer con función de apagado y encendido de tiras extraplanas del tipo monocromático activado con la mano
Voltaje de operación	12 V cc / 24 V cc
Carga máxima	72 W 12 V cc / 144 W 24 V cc

72 W | 12 V cc SALIDA
144 W | 24 V cc SALIDA
IP 20

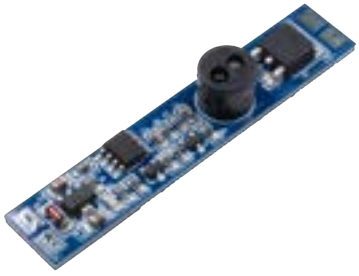

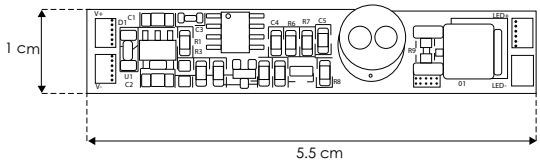

nuevo

ILUIR005EMP [empotrar]

ILUIR005SOB [sobreponer]

Material	PCB
Funciones	Sensor de puertas con función de apagado y encendido de tiras extraplanas del tipo monocromático
Voltaje de operación	12 V cc / 24 V cc
Carga máxima	72 W 12 V cc / 144 W 24 V cc

72 W | 12 V cc SALIDA
144 W | 24 V cc SALIDA
IP 20



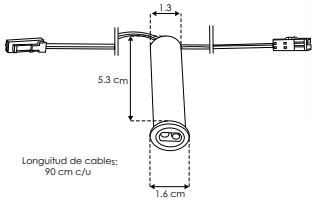



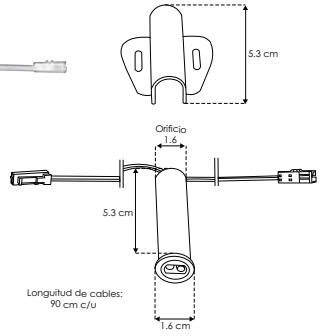

 Ilumileds S.A. de C. V e Ingeniería electrodigital, audio, video, iluminación S.A de C.V. se reserva el derecho de modificar la información sin previo aviso y no se hace responsable por errores u omisiones en este documento.

nuevo

ILUIR007DOOR

Material	PCB
Funciones	Sensor con función de apagado y encendido de tiras extraplanas del tipo monocromático activado con puertas
Voltaje de operación	12 V cc / 24 V cc
Carga máxima	72 W 12 V cc / 144 W 24 V cc

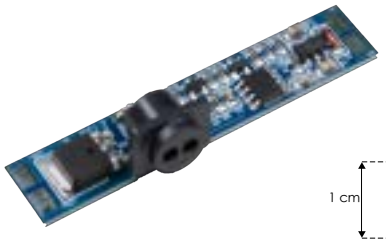

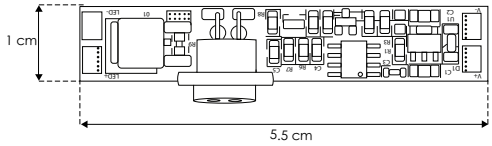

72 W | 12 V cc SALIDA | 144 W | 24 V cc SALIDA | IP 20

LINEA PROFESIONAL

STICKCW4

Funciones Interfaz DMX sobreponer en pared, pantalla sensitiva al tacto, 1024 canales, reloj calendario integrado, serial RS-232, 8 contactos secos, 1 zona, protección IP20



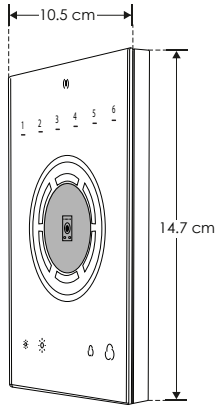

IP 20 | DMX

SLESAU10

LINEA PROFESIONAL

Funciones Interfaz DMX 1024 canales de salida, 8 contactos secos, 3 botones, display stand-alone, 32 y 64 bits, protección IP20



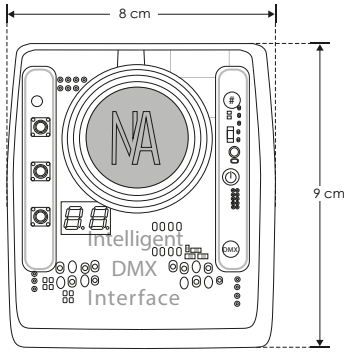

IP 20 | DMX

Ilumileds S.A. de C. V e Ingeniería electrodigital, audio, video, iluminación S.A de C.V. se reserva el derecho de modificar la información sin previo aviso y no se hace responsable por errores u omisiones en este documento.

STICKDE3

LINEA PROFESIONAL

Funciones Interfaz DMX Sunlite de sobreponer en pared, pantalla sensitiva al tacto, 1024 canales, memoria ilimitada vía mini SD, reloj calendario integrado, puerto serial RS-232, 8 contactos secos, 10 zonas independientes. Incluye fuente de poder y salida ethernet, controlada desde un Ipad o Iphone. Pantalla digital, selección de colores, dimmer, escenas, timmer, directo desde la pantalla.
Controla cualquier luminario con protocolo DMX, mediante programación de computadora (Incluye software)



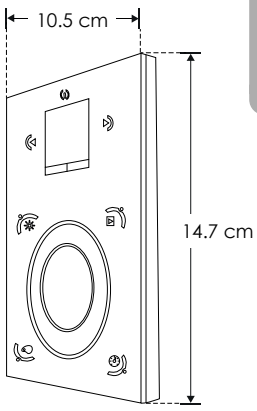

IP 20 DMX

STICKKE2

LINEA PROFESIONAL

Funciones Interfaz DMX Sunlite de sobreponer en pared, pantalla sensitiva al tacto, 1024 canales, memoria ilimitada vía mini SD, reloj calendario integrado, puerto serial RS-232, 8 contactos secos, 10 zonas independientes. Incluye fuente de poder y salida ethernet, controlada desde un Ipad o Iphone. Pantalla digital, selección de colores, dimmer, escenas, timmer, directo desde la pantalla.
Controla cualquier luminario con protocolo DMX, mediante programación de computadora (Incluye software, adaptador para tarjeta micro SD y cable USB)



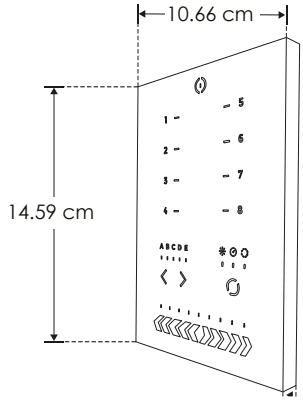

IP 20 DMX

conectores



BELDENCAT5301FE

Cable de señal belden 2 x 22 con malla (metro)



CON5.1HEMBRA

CON5.1MACHO

Conector 5.1 mm (macho / hembra dependiendo modelo) con 18 cm de cable

 Ilumileds S.A. de C. V e Ingeniería electrodigital, audio, video, iluminación S.A de C.V. se reserva el derecho de modificar la información sin previo aviso y no se hace responsable por errores u omisiones en este documento.

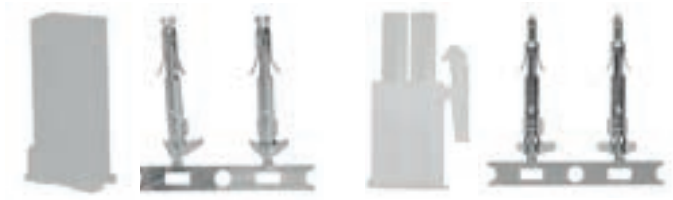

MINIAMPHEMBRA

MINIAMPMACHO

Conector (macho / hembra dependiendo modelo) mini AMP máx. 30 V cc, 5 A



MINIAMPHEMBRA130

MINIAMPMACHO130

Conector (macho / hembra dependiendo modelo) mini AMP 250 V ca 5 A

ILUPZS284-B

LINEA PROFESIONAL

Material	Plástico
Funciones	Conector Bajo voltaje con 2 orificios para sujeción, 6 salidas, 2 AMP c/u, 10 AMP totales, conexión en paralelo
Voltaje de operación	30 V cc máximo
Características	Para conectar tira de LEDs hacia un driver o fuente de poder



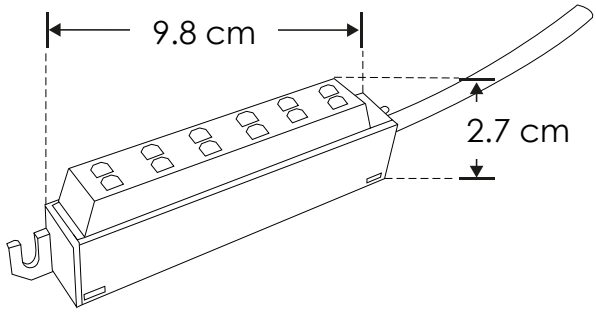

IP 20

30 V cc MAX

Ilumileds S.A. de C. V e Ingeniería electrodigital, audio, video, iluminación S.A de C.V. se reserva el derecho de modificar la información sin previo aviso y no se hace responsable por errores u omisiones en este documento.

Diagrama de conexión de la tira ILUCON2GPIXEL

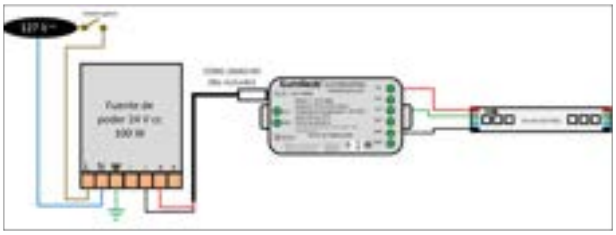

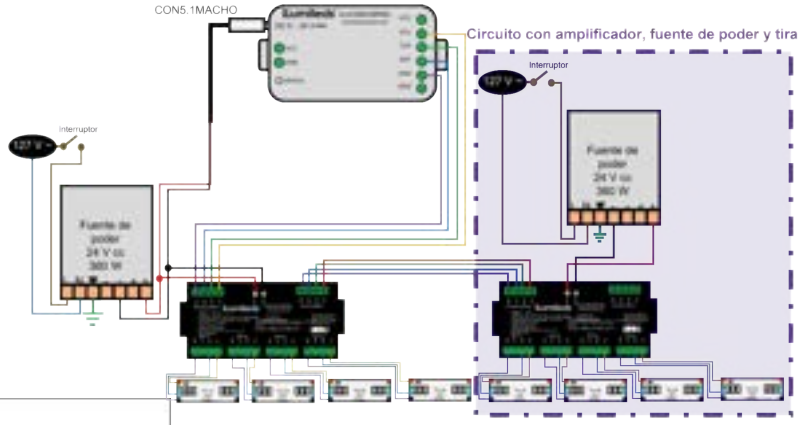

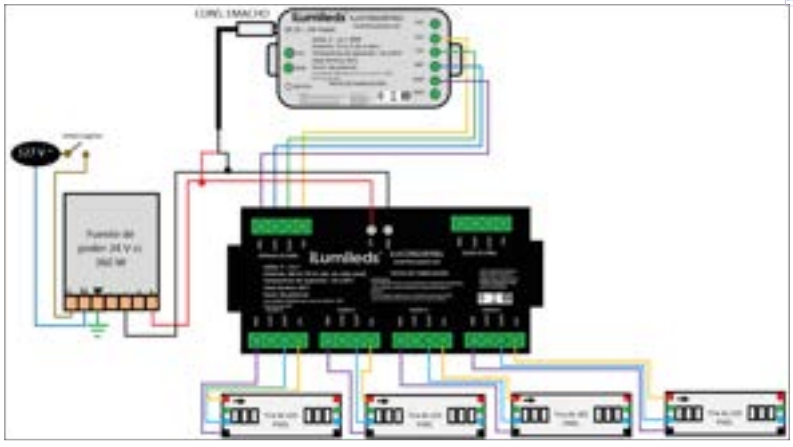

Diagrama de conexion de la tira ILUAMPPIXEL

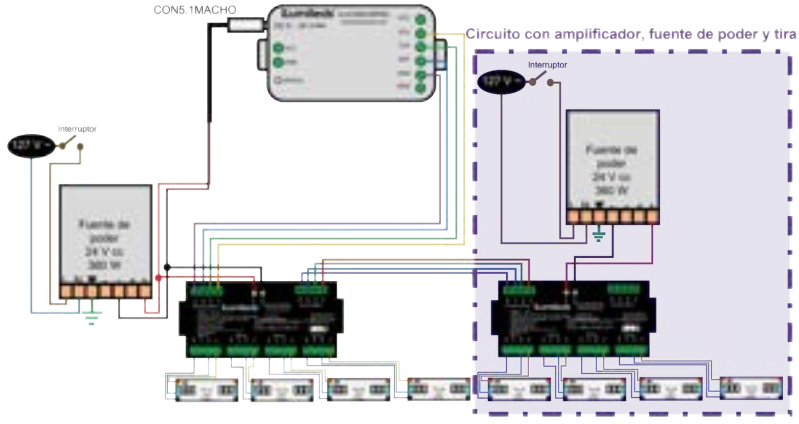

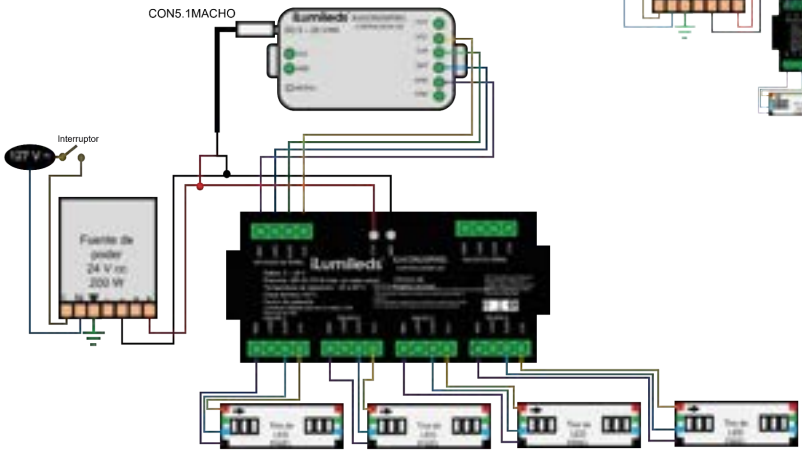

 Ilumileds S.A. de C. V e Ingeniería electrodigital, audio, video, iluminación S.A de C.V. se reserva el derecho de modificar la información sin previo aviso y no se hace responsable por errores u omisiones en este documento.

DIAGRAMAS DE INSTALACIÓN PARA:

ILUDA5EN160W24
ILUDA5EN1100W24
ILUDA5EN1200W24

ILUDA5EN160W2467
ILUDA5EN11002467
ILUDA5EN12001267
ILUDA5EN12002467

CONFIGURACIÓN 0-10 V, 1-10 V

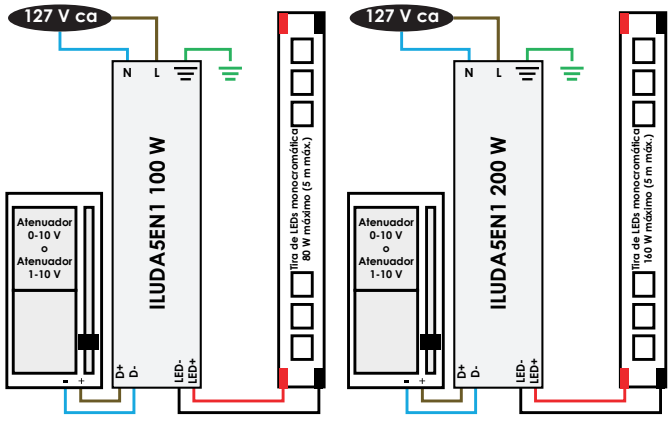

CONFIGURACIÓN CON POTENCIÓMETRO

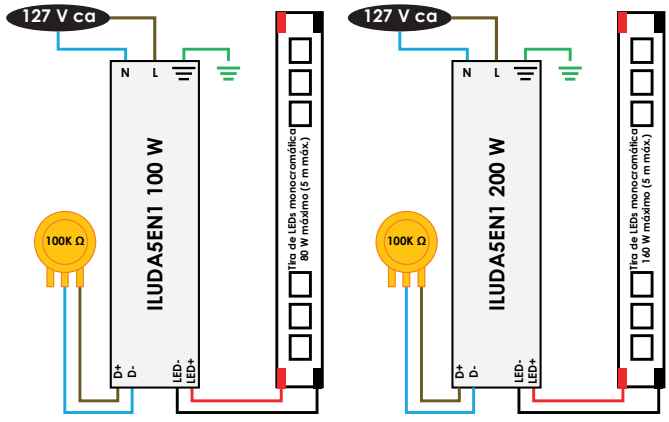

CONFIGURACIÓN CON DIMMER DE TRIAC 127 V ca

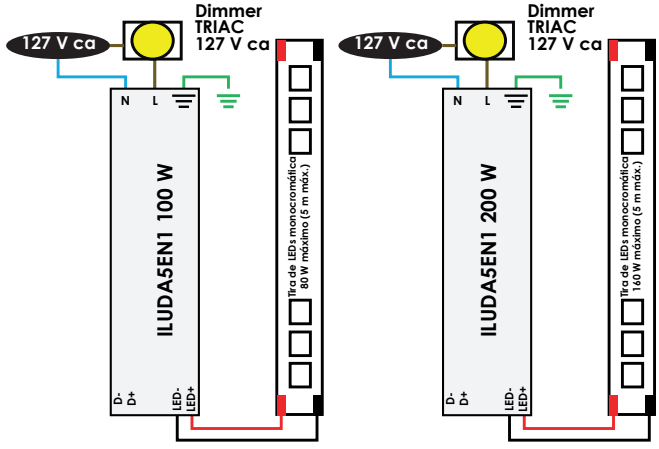

CONFIGURACIÓN CON DIMMER PWM

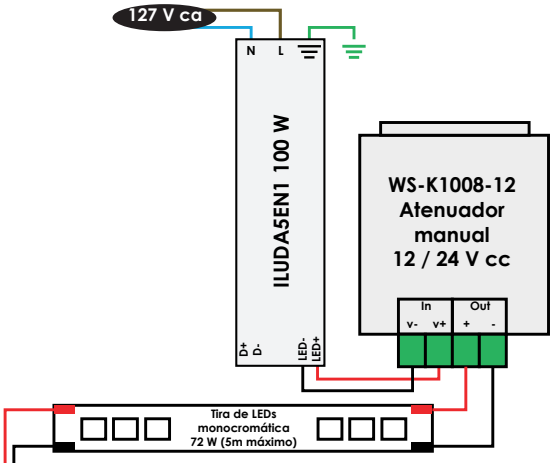

Circuito con amplificador, fuente de poder y tira

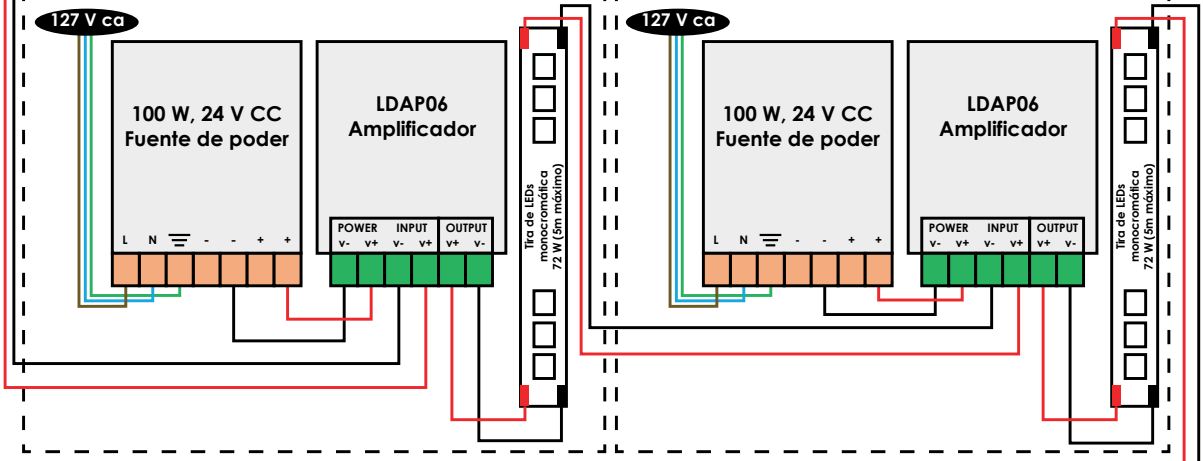

Circuito con amplificador, fuente de poder y tira

Repetir circuito para cada rollo de tira monocromática:

- 1 Amplificador LDAP06
- 1 Fuente de poder 100 W, 24 V cc
- 1 Tira (máx. 5 m 72 W)

Ilumileds S.A. de C. V e Ingeniería electrodigital, audio, video, iluminación S.A de C.V. se reserva el derecho de modificar la información sin previo aviso y no se hace responsable por errores u omisiones en este documento.

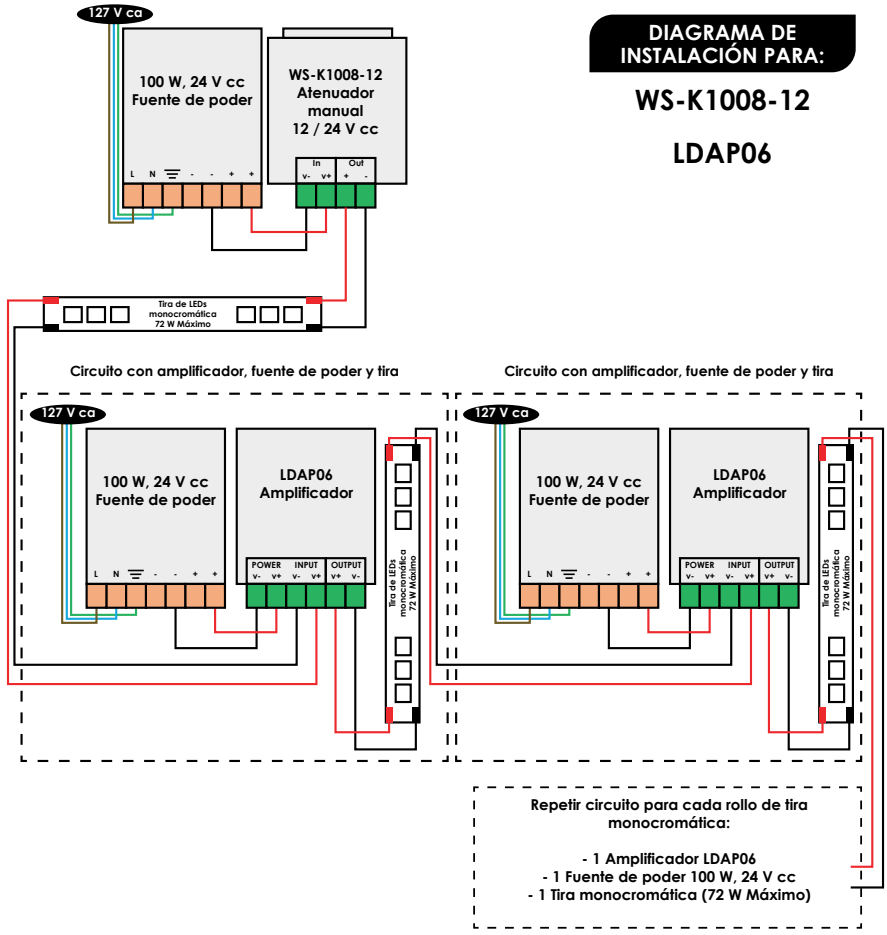

DIAGRAMA DE INSTALACIÓN PARA:

WS-K1008-12

LDAP06

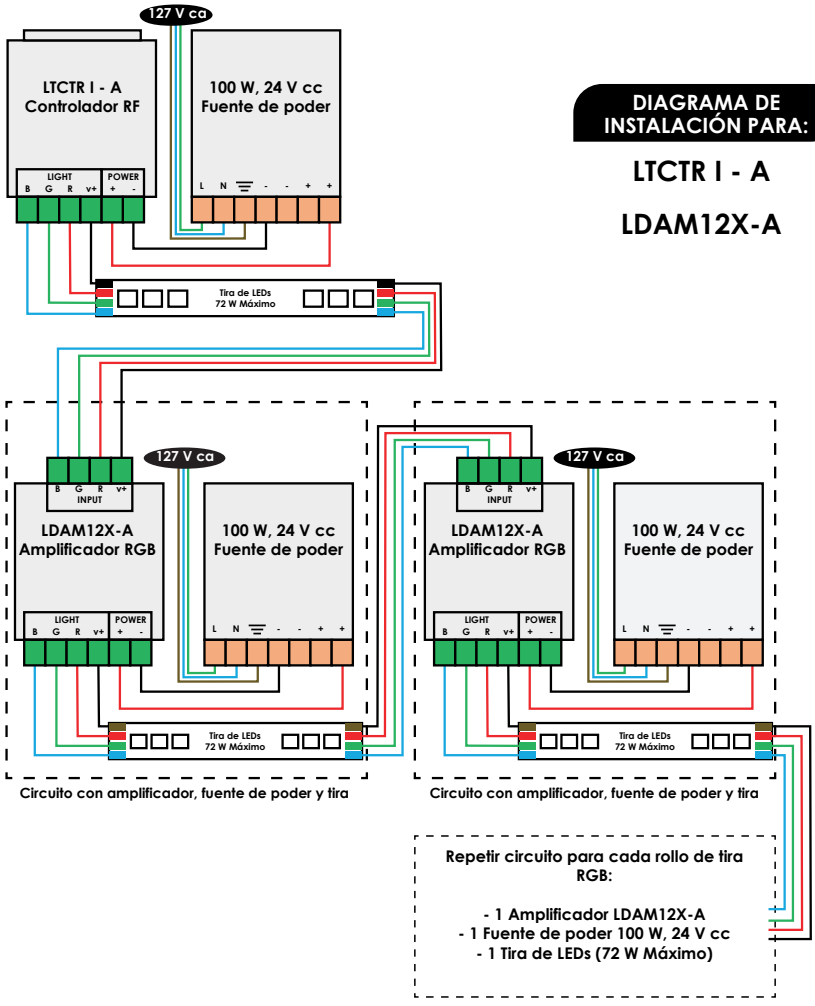

DIAGRAMA DE INSTALACIÓN PARA:

LTCTR I - A

LDAM12X-A

 Ilumileds S.A. de C. V e Ingeniería electrodigital, audio, video, iluminación S.A de C.V. se reserva el derecho de modificar la información sin previo aviso y no se hace responsable por errores u omisiones en este documento.

DIAGRAMAS DE INSTALACIÓN PARA:

ILURGBWWIFI

Circuito con amplificador, fuente de poder y tira

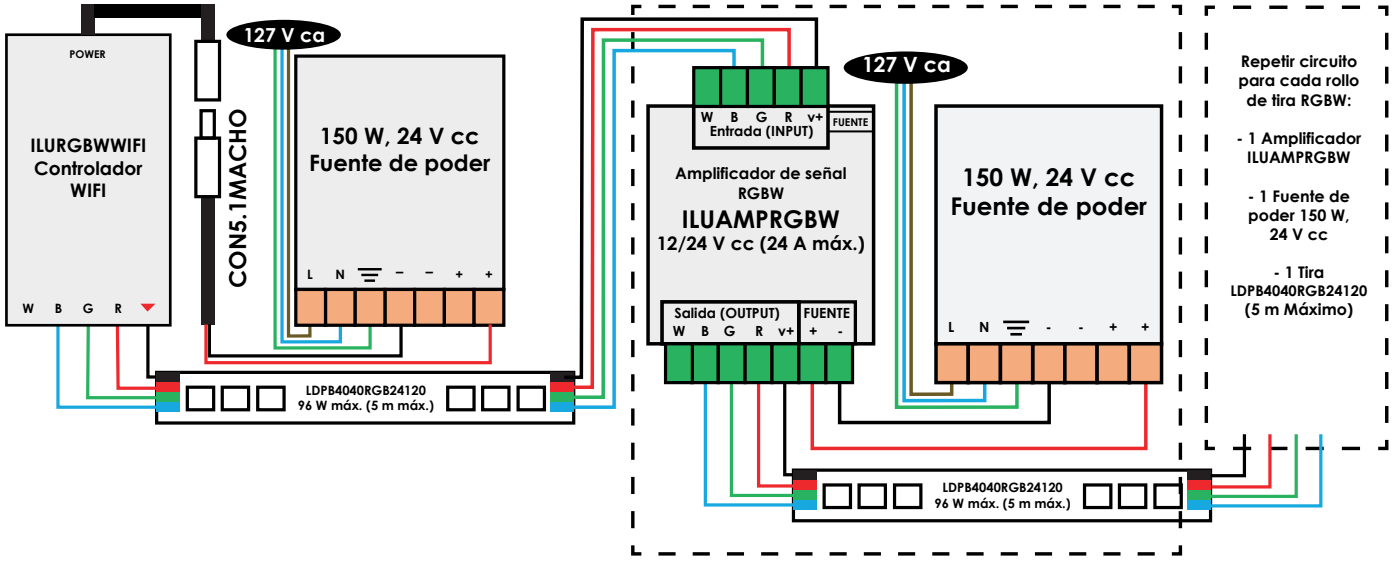

Circuito con amplificador, fuente de poder y tira

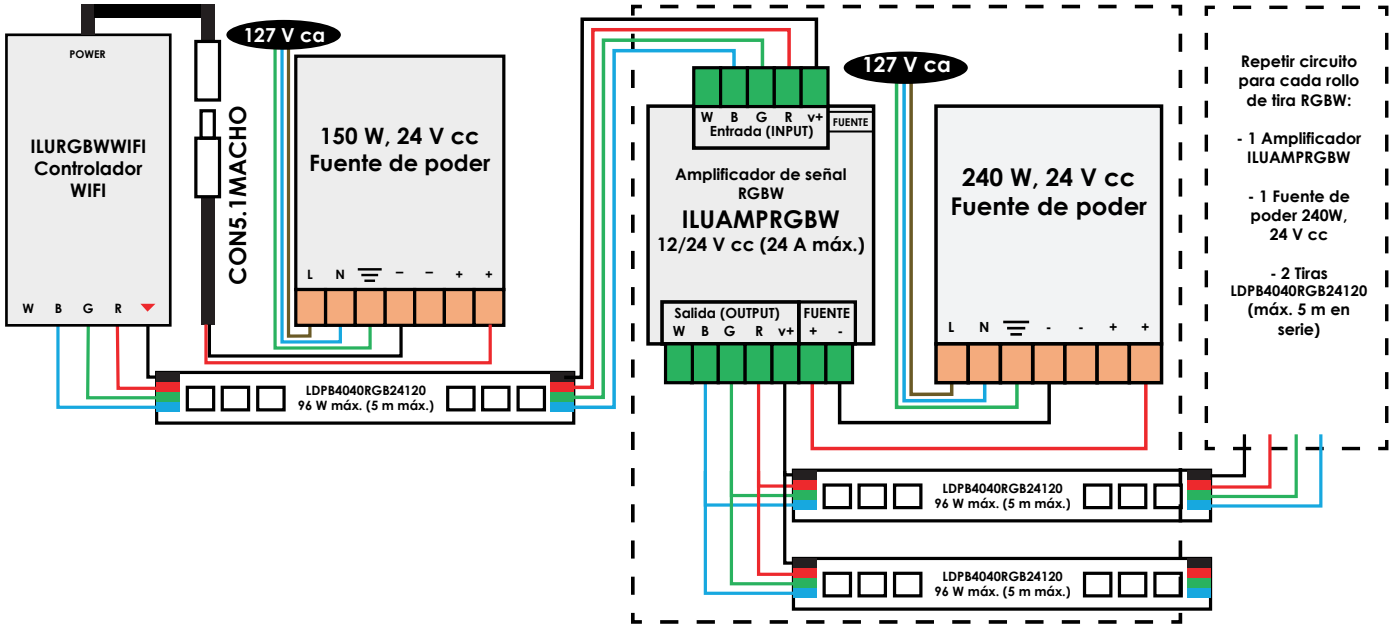

Ilumileds S.A. de C. V e Ingeniería electrodigital, audio, video, iluminación S.A de C.V. se reserva el derecho de modificar la información sin previo aviso y no se hace responsable por errores u omisiones en este documento.

DIAGRAMAS DE INSTALACIÓN PARA: ILUCON2GRGBW ILUAMPRGBW

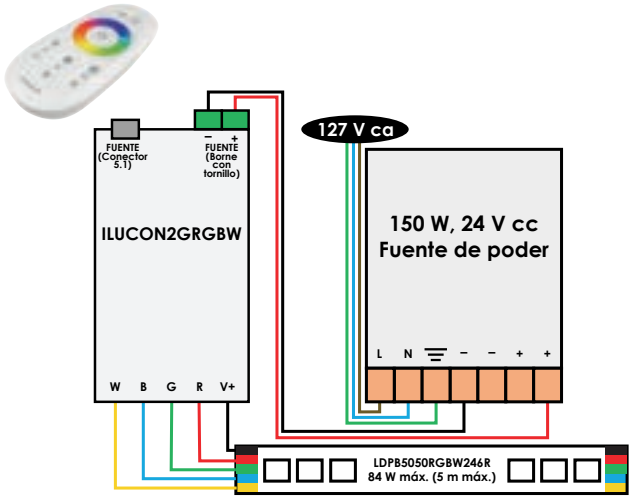

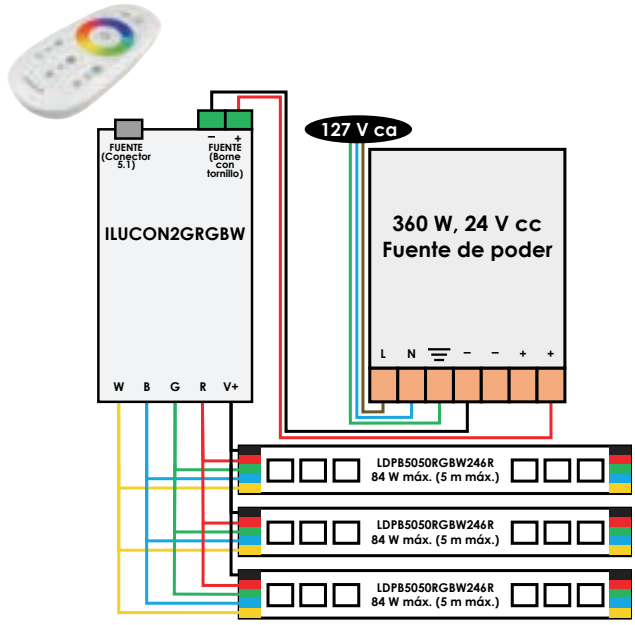

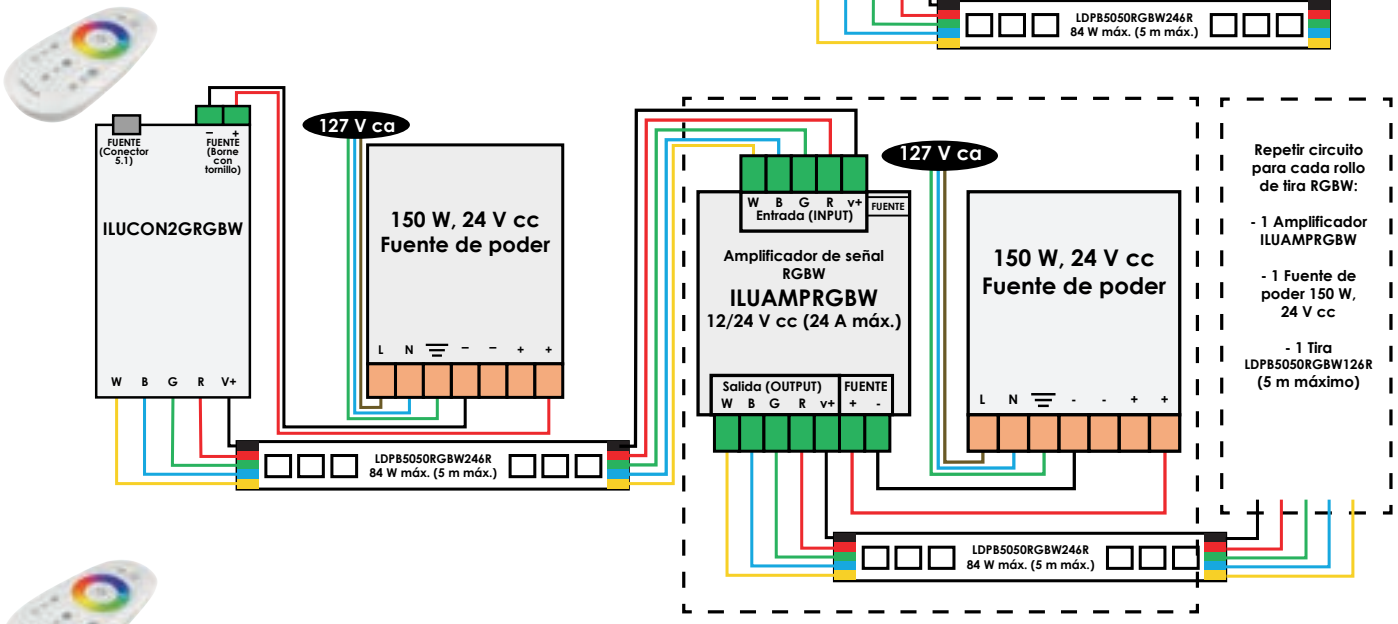

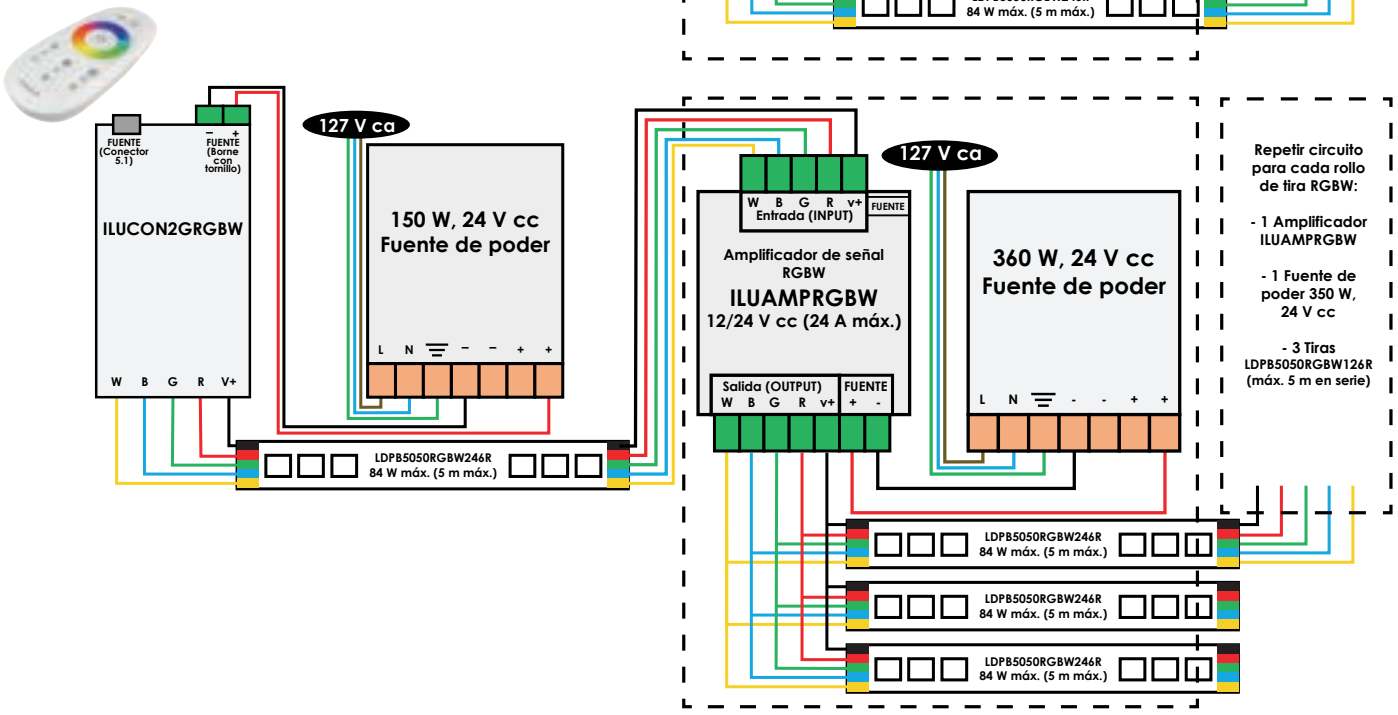

 Ilumileds S.A. de C. V e Ingeniería electrodigital, audio, video, iluminación S.A de C.V. se reserva el derecho de modificar la información sin previo aviso y no se hace responsable por errores u omisiones en este documento.

DIAGRAMA DE INSTALACIÓN PARA:

ILUDIM002HOLD
ILUIR003HAND
ILUPIRSW001

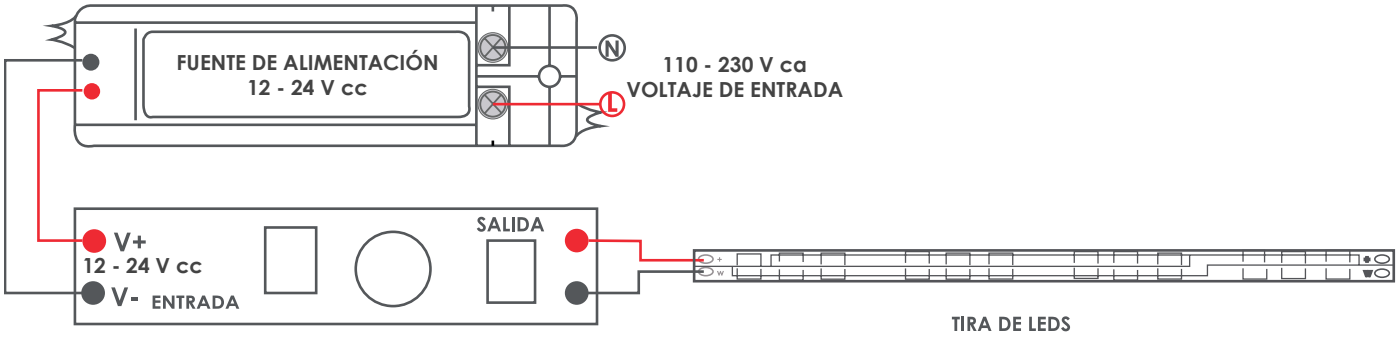

SENSOR DE ALIMENTACIÓN 12 - 24 V cc

DIAGRAMA DE INSTALACIÓN PARA:

STICKDE3
ILUDMX512RGBW
YDC009

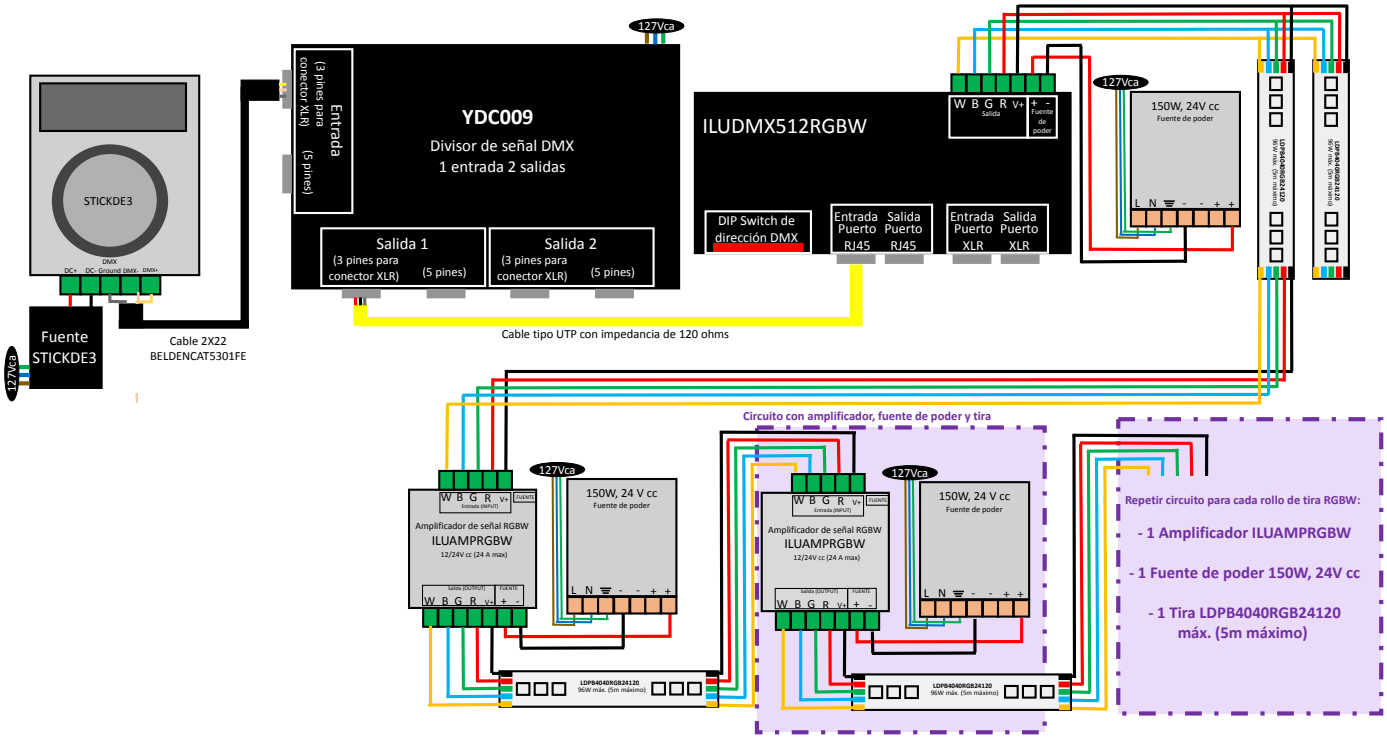

Ilumileds S.A. de C. V e Ingeniería electrodigital, audio, video, iluminación S.A de C.V. se reserva el derecho de modificar la información sin previo aviso y no se hace responsable por errores u omisiones en este documento.

EXTERIORES





iLumileds®



ILUFAROL19E27BE

[Acabado Negro]
Policarbonato



ILUCONO17E27BE

[Acabado Negro]
Policarbonato



ILUPCD09GU10B

[Acabado Negro]
Policarbonato



ILUB01270E27B

[Acabado Negro]
Luminario tipo bolardo



ILUPCWLA24WWWB

[Acabado Negro]
Luminario para muros







ILUPCWLX24WWWW

[Acabado Blanco]
Luminario para muros



ILUPCWLO24WWWB

[Acabado Negro]
Luminario para muros





ILUPCWLZ15WWWB
ILUPCWLZ30WWWB

[Acabado Negro]
Luminario para muros



ILUSF919E14B

[Acabado Negro]
Luminario para muros con difusor de cristal difuso





NUEVOS
productos





ILUESTPC60506W
[Acabado Negro]
Luminario para exteriores con estaca o base de sobreponer



ILUSF920E14B
[Acabado Negro]
Luminario para muros con difusor de cristal difuso



ILUSF028G9B
[Acabado Negro]
Luminario para muros con difusor de cristal difuso



ILUEST603WWWB
ILUEST1207WWWB
[Acabado Negro]
Luminario tipo estaca



LED204PCHBE
[Acabado Negro]
Luminario usado como elemento de iluminación decorativo



LED404PCHBE
[Acabado Negro]
Luminario usado como elemento de iluminación decorativo



ILUEP15WHONWW
[Acabado Negro]
Luminario de piso con filtro tipo panal



LED5640B10WWW
[Acabado Negro]
Luminario de pared con luz indirecta



ILULED114210WB
[Acabado Negro]
Luminario de pared con luz indirecta



ILUPISOPC0420B [Blanco cálido]

Material	Policarbonato acabado negro, incluye housing de policarbonato
Lámpara	Luminario de LED para empotrar en piso
Ángulo de apertura	360° (Efecto de luz perimetral)
Color de luz	Blanco cálido
Alimentación	100 – 240 V ca
Potencia	1 W









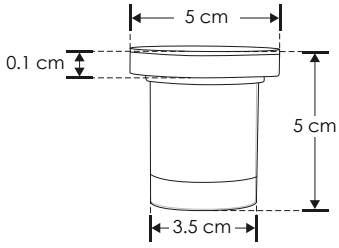

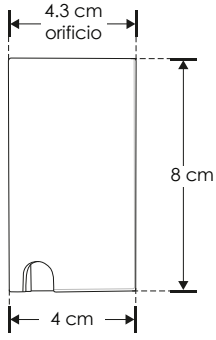

CRI 80 | orificio 4.3 cm | 3 000 K Blanco cálido | FL 30 lúmenes Blanco cálido | 100-240 | 1 W | 360° | IK 08 | IP 67

RECOMENDADO ÁREAS HÚMEDAS Y LUGARES DE COSTA | PC POLICARBONATO | NOM

EMPOTRAR / PISO

Material	Policarbonato acabado negro, incluye housing de policarbonato
Lámpara	Luminario de LED para empotrar en piso
Ángulo de apertura	90° (Una salida de luz lateral)
Color de luz	Blanco cálido
Alimentación	100 – 240 V ca
Potencia	0.5 W

[Blanco cálido] **ILUPISOPC0821B**



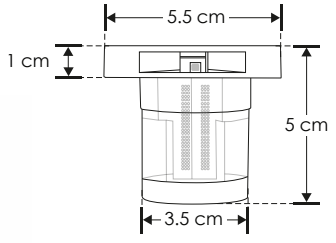

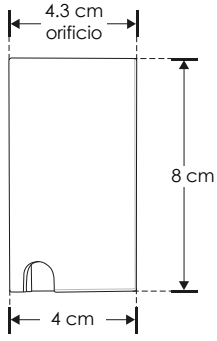

orificio 4.3 cm | CRI 80 | 3 000 K Blanco cálido | FL 15 lúmenes Blanco cálido | 100-240 | 0.5 W | 90° | IK 08 | IP 67

PC POLICARBONATO | NOM | RECOMENDADO ÁREAS HÚMEDAS Y LUGARES DE COSTA







 Ilumileds S.A. de C. V e Ingeniería electrodigital, audio, video, iluminación S.A de C.V. se reserva el derecho de modificar la información sin previo aviso y no se hace responsable por errores u omisiones en este documento.

ILUPISOPC0822B [Blanco cálido]



Material	Policarbonato acabado negro, incluye housing de policarbonato
Lámpara	Luminario de LED para empotrar en piso
Ángulo de apertura	90° (Dos salidas de luz laterales)
Color de luz	Blanco cálido
Alimentación	100 – 240 V ca
Potencia	1 W



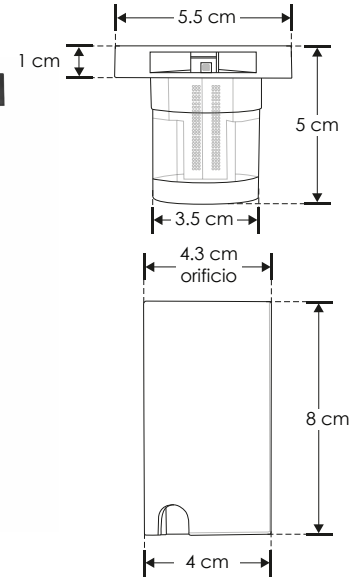

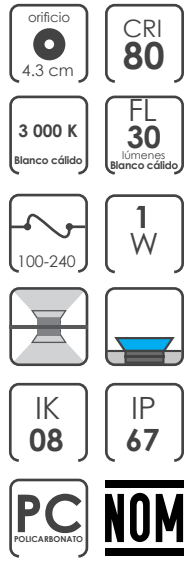

EMPOTRAR / PISO

Material	Policarbonato y acero inoxidable / Housing de plástico
Lámpara	Luminario de piso
Ángulo de apertura	Efecto de luz perimetral
Color de luz	Blanco cálido
Alimentación	100 - 130 V ca
Potencia	2 W

[Blanco cálido] **ILUPISO2833**



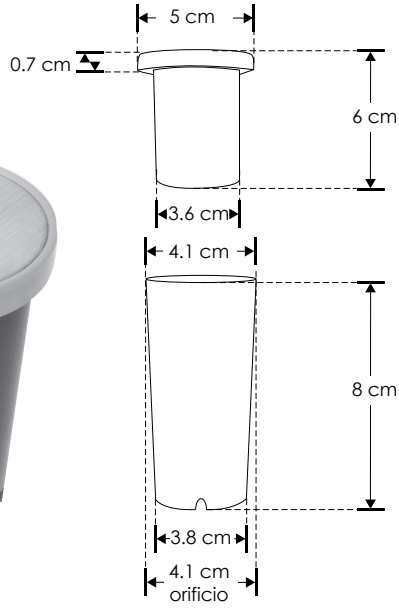

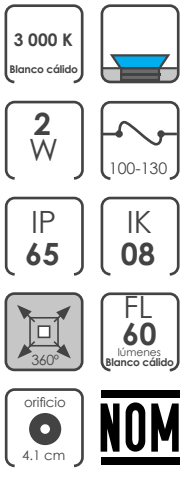





EXTERIORES

Ilumileds S.A. de C. V e Ingeniería electrodigital, audio, video, iluminación S.A de C.V. se reserva el derecho de modificar la información sin previo aviso y no se hace responsable por errores u omisiones en este documento.

ILUPISO2836 [Blanco cálido]



Material	Policarbonato y acero inoxidable / Housing de plástico
Lámpara	Luminario de piso
Ángulo de apertura	Efecto de luz perimetral
Color de luz	Blanco cálido
Alimentación	100 - 130 V ca
Potencia	2 W



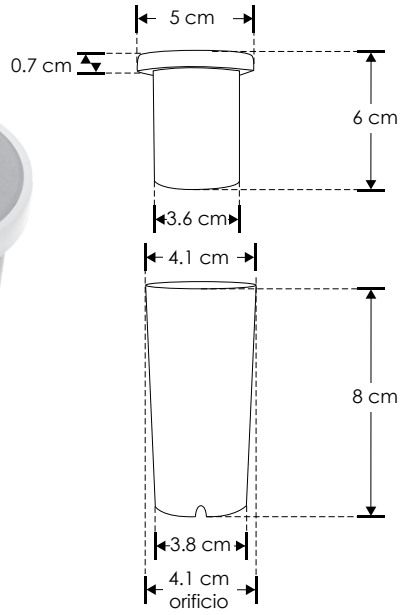

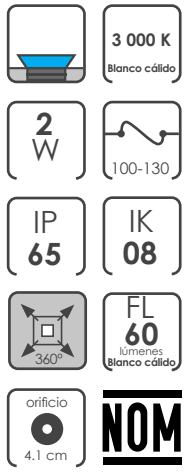

EMPOTRAR / PISO / PARED

Material	Aluminio / Housing de plastico
Lámpara	Luminario de piso ó pared
Ángulo de apertura	1 salida simétrica/ 2 salidas simétricas / 4 salidas simétricas
Color de luz	Blanco cálido
Alimentación	85 - 265 V ca
Potencia	3 W

[1 salida (Blanco cálido)] **ILUPISO13WWW**

[2 salidas (Blanco cálido)] **ILUPISO23WWW**

[4 salidas (Blanco cálido)] **ILUPISO43WWW**

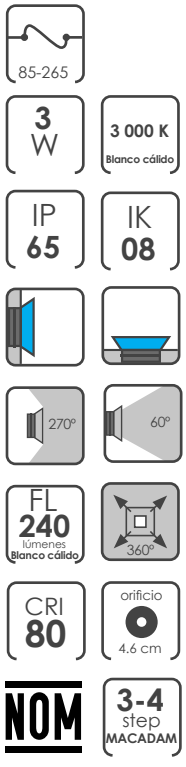

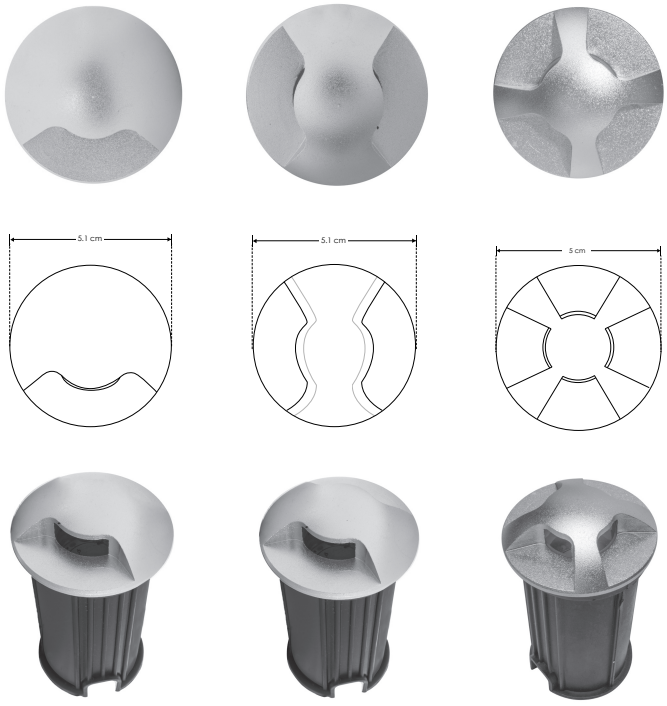

1 salida 2 salidas 4 salidas

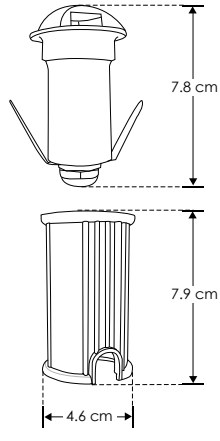

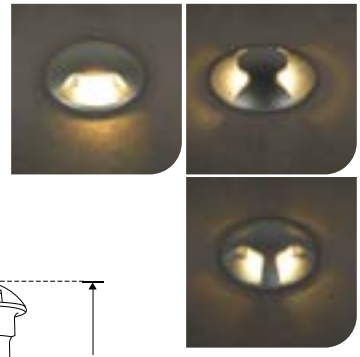

Ilumileds S.A. de C. V e Ingeniería electrodigital, audio, video, iluminación S.A de C.V. se reserva el derecho de modificar la información sin previo aviso y no se hace responsable por errores u omisiones en este documento.

ILUEPL05W [Blanco cálido]



Material	Aluminio / Housing de plastico
Lámpara	Luminario de piso
Ángulo de apertura	120°
Color de luz	Blanco cálido
Alimentación	85 - 265 V ca
Potencia	0.5 W





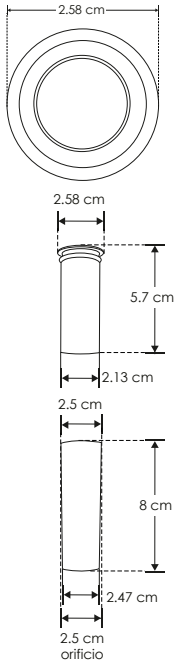



EMPOTRAR / PISO

Material	Aluminio / Housing de plastico
Lámpara	Luminario de piso
Ángulo de apertura	120°
Color de luz	Blanco cálido
Alimentación	85 - 265 V ca
Potencia	1 W

[Blanco cálido] **ILUEPL1W**







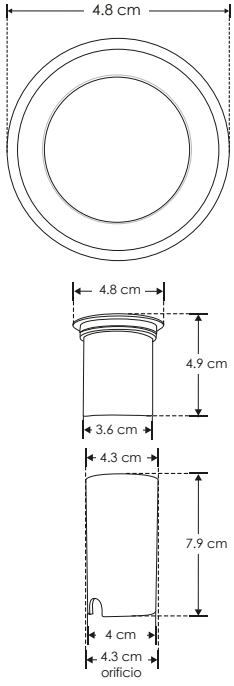



EXTERIORES

iLumileds® / ilumileds.com.mx

Ilumileds S.A. de C. V e Ingeniería electrodigital, audio, video, iluminación S.A de C.V. se reserva el derecho de modificar la información sin previo aviso y no se hace responsable por errores u omisiones en este documento.

ILUEP1WWW

[Blanco cálido]



Material	Aluminio / Housing de plástico
Lámpara	Luminario de piso
Ángulo de apertura	120°
Color de luz	Blanco cálido
Alimentación	85 - 265 V ca
Potencia	1 W





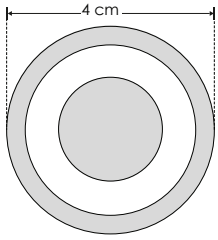

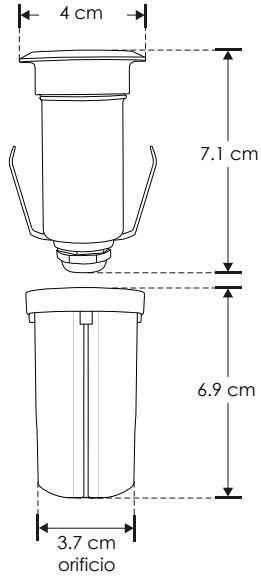



EMPOTRAR / PISO

Material	Aluminio / Housing de plástico
Lámpara	Luminario de piso
Ángulo de apertura	120°
Color de luz	Blanco cálido
Alimentación	85 - 265 V ca
Potencia	3 W

[Blanco cálido]

ILUEP3WWW





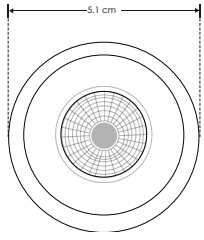



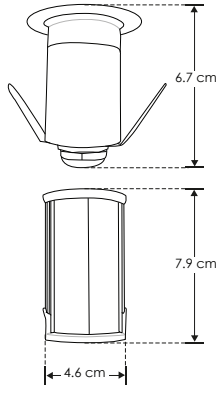



Ilumileds S.A. de C. V e Ingeniería electrodigital, audio, video, iluminación S.A de C.V. se reserva el derecho de modificar la información sin previo aviso y no se hace responsable por errores u omisiones en este documento.

ILUMXD1001GU10



Material	Acero inoxidable / Housing de plastico
Base	GU10
Lámpara	Luminario de piso
Alimentación	100 - 240 V ca
Potencia	50 W max.

NOTA: No incluye lámpara.



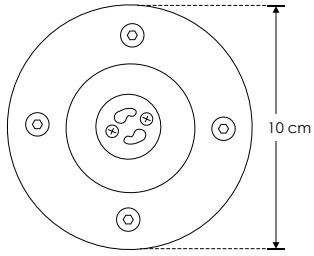



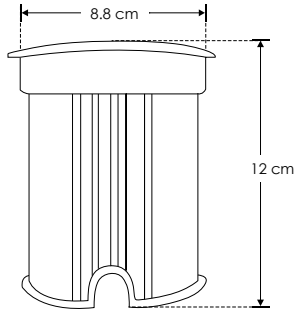

IK 08

50 W MAX

IP 67

GU10

orificio 8.8 cm

100-240

3-4 step MACADAM

NOM

EMPOTRAR / PISO

Material	Acero inoxidable / Housing de plastico
Lámpara	Luminario de piso
Ángulo de apertura	45°
Color de luz	Blanco cálido
Alimentación	85 - 265 V ca
Potencia	3 W

[Blanco cálido]

ILUEMPLENS3WWW



3 000 K Blanco cálido

3 W

85-265

IP 65

IK 08

45°

FL 240 lúmenes Blanco cálido

orificio 9.4 cm

CRI 80

3-4 step MACADAM

NOM





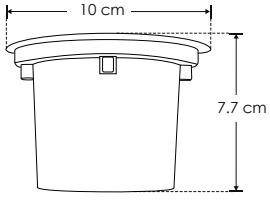

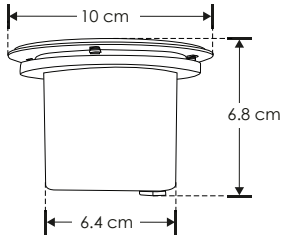

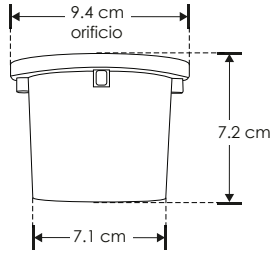

Ilumileds S.A. de C. V e Ingeniería electrodigital, audio, video, iluminación S.A de C.V. se reserva el derecho de modificar la información sin previo aviso y no se hace responsable por errores u omisiones en este documento.

ILUEMPT5WWW [Blanco cálido]

Material	Acero inoxidable / Housing de plastico
Lámpara	Luminario de piso
Ángulo de apertura	120°
Color de luz	Blanco cálido
Alimentación	85 - 265 V ca
Potencia	5 W







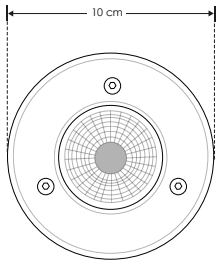

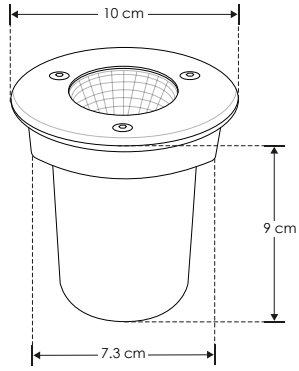



Con filtro Louver Honey

EMPOTRAR / PISO

Material	Aluminio acabado negro / Housing de plástico
Lámpara	Luminario de piso con filtro tipo panal
Ángulo de apertura	36°
Color de luz	Blanco cálido
Alimentación	85 - 265 V ca
Potencia	5 W / 10 W / 15 W

[Acabado negro (Blanco cálido) 5 W] **ILUEP5WHONWW**

[Acabado negro (Blanco cálido) 10 W] **ILUEP10WHONWW**

nuevo [Acabado negro (Blanco cálido) 15 W] **ILUEP15WHONWW**





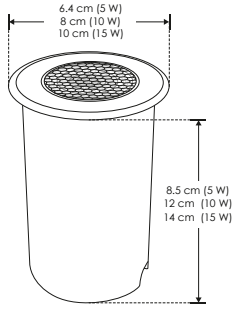



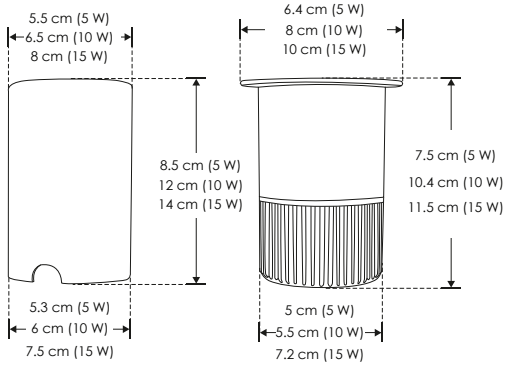



 Ilumileds S.A. de C. V e Ingeniería electrodigital, audio, video, iluminación S.A de C.V. se reserva el derecho de modificar la información sin previo aviso y no se hace responsable por errores u omisiones en este documento.

ILUNCC1509W [Blanco cálido]

Material	Acero inoxidable / Housing de plastico
Lámpara	Luminario de piso
Ángulo de apertura	60°
Color de luz	Blanco cálido
Alimentación	100 - 240 V ca
Potencia	9 W





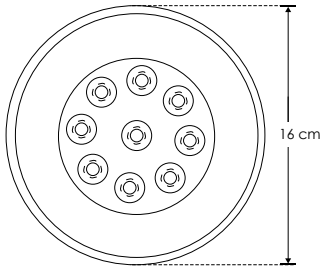



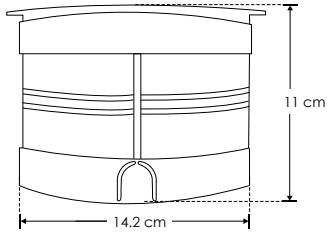



EMPOTRAR / PISO

Material	Tapa de acero inoxidable / Housing de plástico
Lámpara	Luminario solar de piso
Ángulo de apertura	120°
Color de luz	Blanco cálido
Potencia	2 W

NOTA: Tiene una autonomia de 8 horas continuas encendido.

[Blanco cálido] **ILUSOLPISO2WWW**







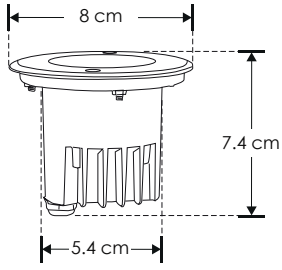

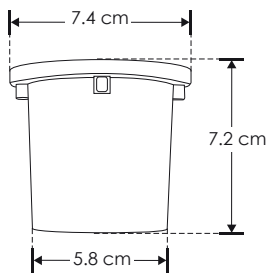

Ilumileds S.A. de C. V e Ingeniería electrodigital, audio, video, iluminación S.A de C.V. se reserva el derecho de modificar la información sin previo aviso y no se hace responsable por errores u omisiones en este documento.

ILUSOLPISO4WWW [Blanco cálido]



Material	Tapa de acero inoxidable / Housing de plástico
Lámpara	Luminario solar de piso
Ángulo de apertura	120°
Color de luz	Blanco cálido
Potencia	4 W

NOTA: Tiene una autonomia de 8 horas continuas encendido.



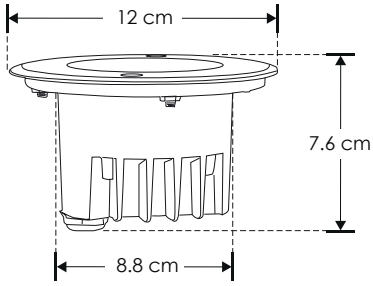



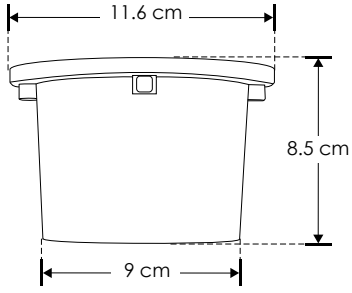



EMPOTRAR / PISO

Material	Acero inoxidable / Housing de plastico
Lámpara	Luminario de piso
Ángulo de apertura	15°x45° asimetrico
Color de luz	Blanco cálido / Blanco
Alimentación	85 - 265 V ca
Potencia	13.5 W

[Blanco cálido] **WW9X2WW15X45**

[Blanco] **WW9X2W15X45**



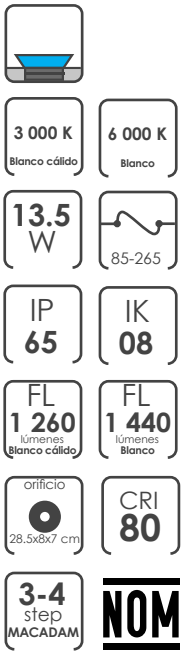



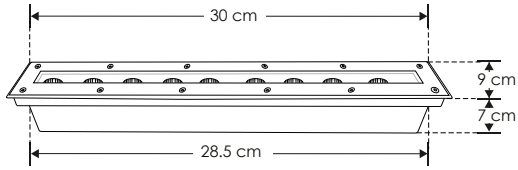

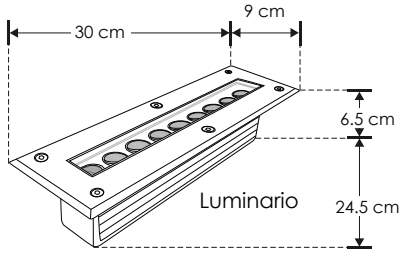

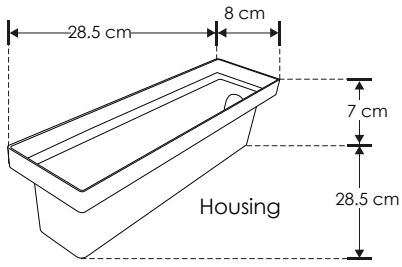

 Ilumileds S.A. de C. V e Ingeniería electrodigital, audio, video, iluminación S.A de C.V. se reserva el derecho de modificar la información sin previo aviso y no se hace responsable por errores u omisiones en este documento.

WW12X2WW15X45 [Blanco cálido]

Material	Acero inoxidable / Housing de plastico
Lámpara	Luminario de piso
Ángulo de apertura	15°x45° asimetrico
Color de luz	Blanco cálido
Alimentación	85 - 265 V ca
Potencia	18 W





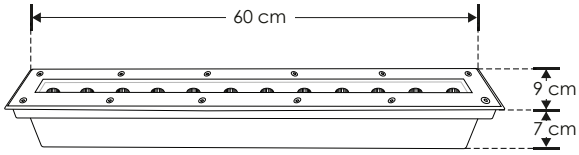

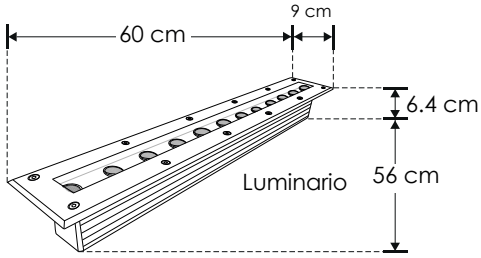

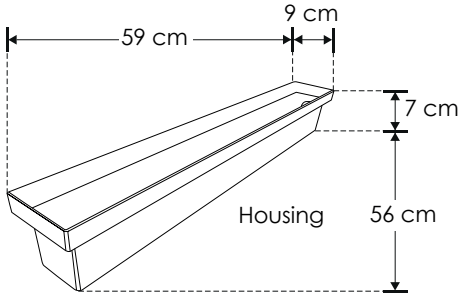

IK 08 | IP 65 | 18 W | 3 000 K Blanco cálido | 85-265 | FL 1 680 lúmenes Blanco cálido | orificio 59x9x7 cm | CRI 80 | 3-4 step MACADAM | NOM

EMPOTRAR / PISO

Material	Acero inoxidable / Housing de plastico
Lámpara	Luminario de piso
Ángulo de apertura	15°x45° asimetrico
Color de luz	Blanco cálido
Alimentación	85 - 265 V ca
Potencia	27 W

[Blanco cálido] **WW18X2WW15X45**



3 000 K Blanco cálido | 85-265 | 27 W | IP 65 | IK 08 | FL 2 520 lúmenes Blanco cálido | CRI 80 | orificio 98x7.5x6.5 cm | IES Archivo Fotométrico | 3-4 step MACADAM | NOM

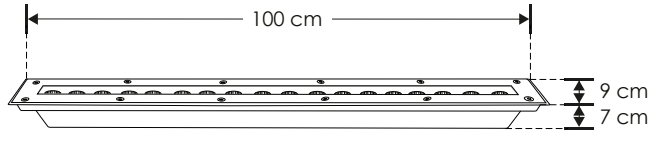



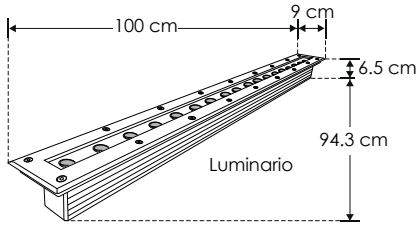

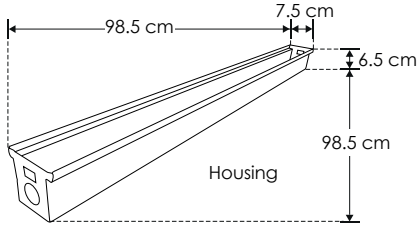

Ilumileds S.A. de C. V e Ingeniería electrodigital, audio, video, iluminación S.A de C.V. se reserva el derecho de modificar la información sin previo aviso y no se hace responsable por errores u omisiones en este documento.

ILUEST5WWW [Acabado negro (Blanco cálido)]

Material	Aluminio acabado negro
Lámpara	Luminario tipo estaca con visera
Ángulo de apertura	60°
Color de luz	Blanco cálido
Alimentación	85 - 265 V ca
Potencia	5 W





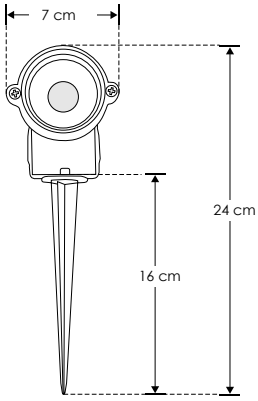



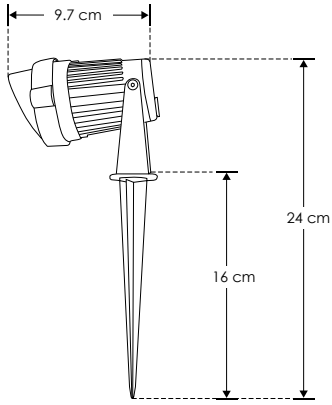

3 000 K Blanco cálido
5 W
85-265
IP 65
60°
FL 400 lúmenes Blanco cálido
CRI 80
3-4 step MACADAM
IES Archivo Fotométrico
NOM

SOBREPONER / PISO

Material	Policarbonato acabado negro
Lámpara	Luminario tipo estaca con visera
Ángulo de apertura	60°
Ángulo de ajuste	90°
Color de luz	Blanco cálido
Alimentación	85 - 265 V ca
Potencia	5 W

[Acabado negro (Blanco cálido)] **ILUESTPC5WWW**





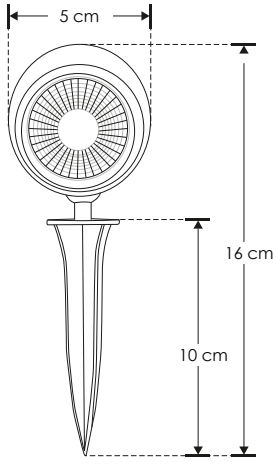

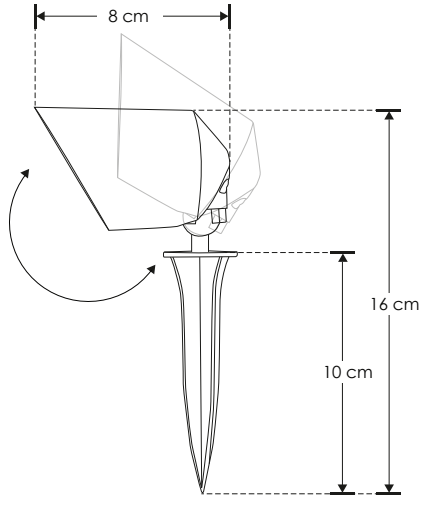

3 000 K Blanco cálido
85-265
5 W
IP 65
FL 300 lúmenes Blanco cálido
60°
3-4 step MACADAM
CRI 80
PC POLICARBONATO
DIRIGIBLE
NOM
RECOMENDADO ÁREAS HÚMEDAS Y LUGARES DE COSTA

EXTERIORES

 Ilumileds S.A. de C. V e Ingeniería electrodigital, audio, video, iluminación S.A de C.V. se reserva el derecho de modificar la información sin previo aviso y no se hace responsable por errores u omisiones en este documento.

ILUESTPC9WWW

[Acabado negro (Blanco cálido)]



Material	Policarbonato acabado negro
Lámpara	Luminario tipo estaca
Ángulo de apertura	60°
Ángulo de ajuste	180°
Color de luz	Blanco cálido
Alimentación	85 - 265 V ca
Potencia	9 W

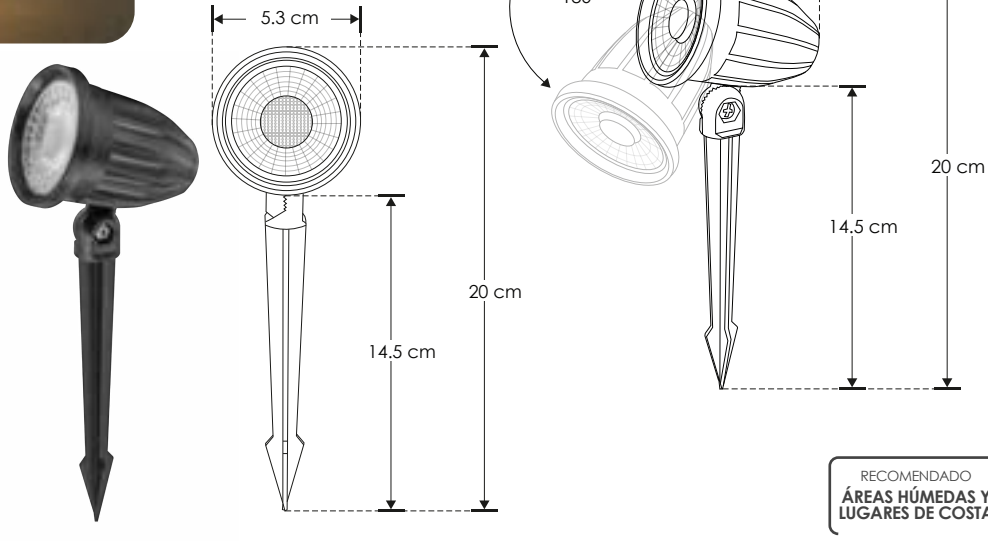

3 000 K Blanco cálido · 85-265 · 9 W · IP 65 · FL 540 lúmenes Blanco cálido · 60° · 3-4 step MACADAM · CRI 80 · PC POLICARBONATO · RECOMENDADO ÁREAS HÚMEDAS Y LUGARES DE COSTA · DIRIGIBLE · NOM

SOBREPONER / PISO

Material	Policarbonato acabado negro
Lámpara	Luminario de piso con visera
Ángulo de apertura	60°
Ángulo de ajuste	90°
Color de luz	Blanco cálido
Alimentación	85 - 265 V ca
Potencia	5 W

ILUBASPC5WWW

[Acabado negro (Blanco cálido)]



RECOMENDADO ÁREAS HÚMEDAS Y LUGARES DE COSTA · 85-265 · 3 000 K Blanco cálido · 5 W · IP 65 · FL 300 lúmenes Blanco cálido · 60° · 3-4 step MACADAM · CRI 80 · PC POLICARBONATO · DIRIGIBLE · NOM



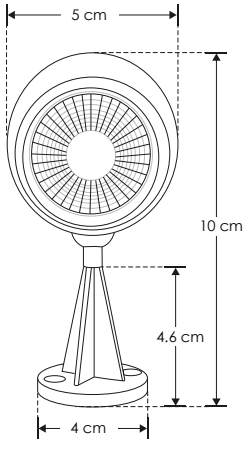

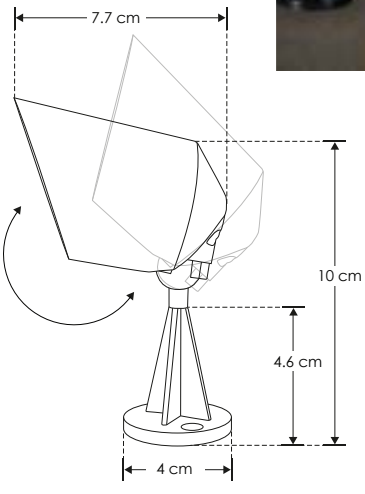

Ilumileds S.A. de C. V e Ingeniería electrodigital, audio, video, iluminación S.A de C.V. se reserva el derecho de modificar la información sin previo aviso y no se hace responsable por errores u omisiones en este documento.

ILUEST7WWW

[Acabado negro (Blanco cálido)]



Material	Aluminio acabado negro
Lámpara	Luminario tipo estaca con visera
Ángulo de apertura	30°
Color de luz	Blanco cálido
Alimentación	85 - 265 V ca
Potencia	7 W





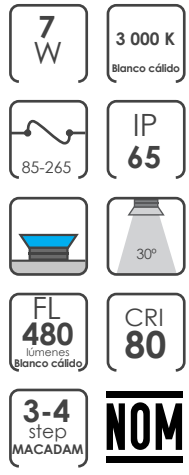

SOBREPONER / PISO

Material	Aluminio acabado negro
Lámpara	Luminaria de piso con visera
Ángulo de apertura	30°
Color de luz	Blanco cálido
Alimentación	85 - 265 V ca
Potencia	7 W

ILUBAS7WWW





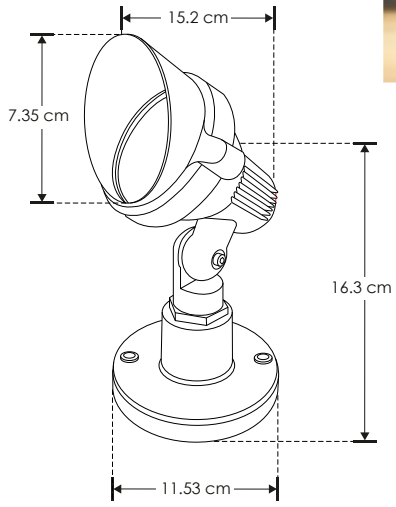

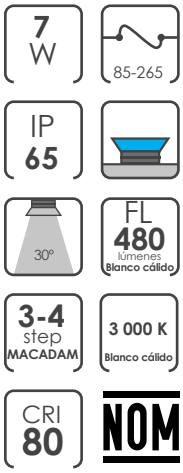

Ilumileds S.A. de C. V e Ingeniería electrodigital, audio, video, iluminación S.A de C.V. se reserva el derecho de modificar la información sin previo aviso y no se hace responsable por errores u omisiones en este documento.

ILUESTGU10

[Acabado negro]



Material	Aluminio acabado negro
Base	GU10
Lámpara	Luminario tipo estaca
Ángulo de apertura	120° (Puede variar dependiendo del modelo de lámpara GU10 instalada)
Alimentación	85 - 265 V ca
Potencia	50 W máx.

NOTA: No incluye lámpara.



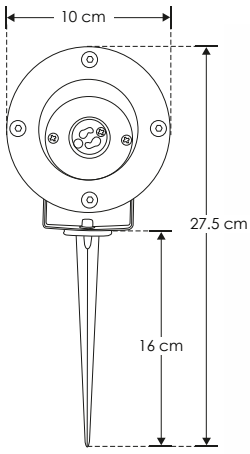



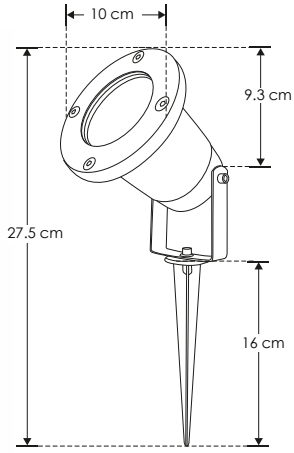



SOBREPONER / PISO

Material	Aluminio acabado gris / Policarbonato
Lámptara	Luminario tipo estaca
Ángulo de apertura	180°
Color de luz	Blanco cálido
Alimentación	100 - 130 V ca
Potencia	3 W

[Acabado gris obscuro (Blanco cálido)]

ILUEST2051





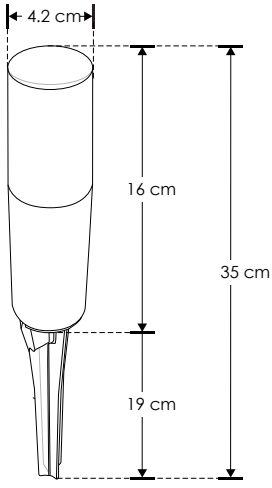



Ilumileds S.A. de C. V e Ingeniería electrodigital, audio, video, iluminación S.A de C.V. se reserva el derecho de modificar la información sin previo aviso y no se hace responsable por errores u omisiones en este documento.

ILUEST205150CM

[Acabado gris (Blanco cálido)]

Material	Aluminio acabado gris / Policarbonato
Lámpara	Luminario tipo estaca
Ángulo de apertura	180°
Color de luz	Blanco cálido
Alimentación	100 - 130 V ca
Potencia	3 W





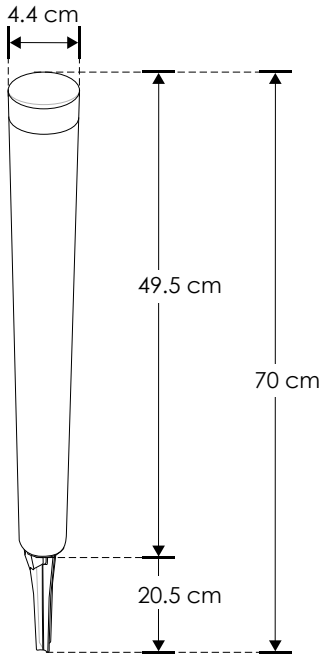



EMPOTRAR / PARED

Material	Aluminio acabado blanco
Lámpara	Luminario de cortesia para pared
Ángulo de apertura	15° (Efecto lineal)
Color de luz	Blanco cálido
Alimentación	85 - 265 V ca
Potencia	3 W

[Acabado blanco (Blanco cálido)]

ILUEDTDFC6143

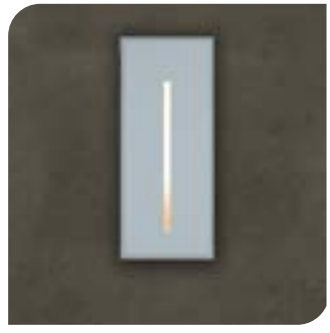



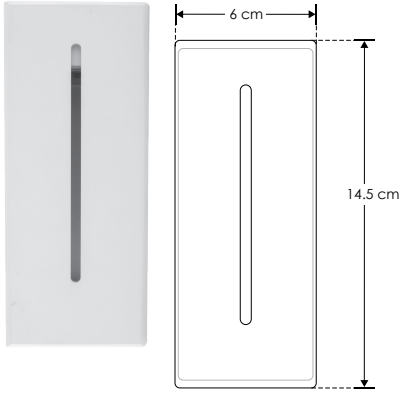



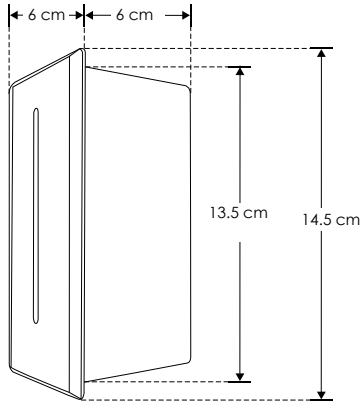

EXTERIORES

Ilumileds S.A. de C. V e Ingeniería electrodigital, audio, video, iluminación S.A de C.V. se reserva el derecho de modificar la información sin previo aviso y no se hace responsable por errores u omisiones en este documento.

ILU8032IP54

[Acabado blanco (Blanco cálido)]

Material	Cubierta de aluminio, housing de plástico
Lámpara	Lámpara de cortesía para pared
Ángulo de apertura	120° (Efecto asimétrico)
Color de luz	Blanco cálido
Alimentación	85 – 265 V ca
Potencia	3 W



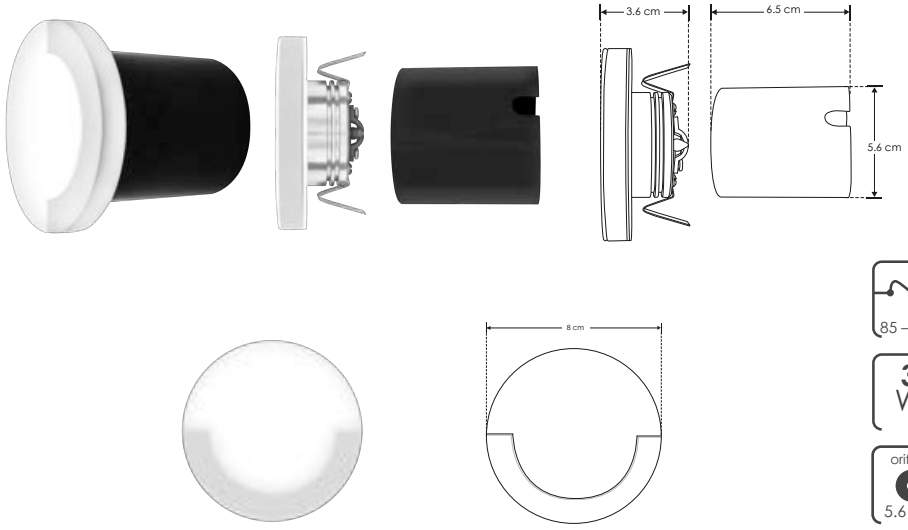

3 000 K Blanco cálido
85 – 265
IP 54
3 W
FL 240 lúmenes Blanco cálido
orificio 5.6 cm
120°
CRI 80
NOM

EMPOTRAR / PARED

Material	Cubierta de aluminio, housing de plástico
Lámpara	Lámpara de cortesía para pared
Ángulo de apertura	120° (Efecto asimétrico)
Color de luz	Blanco cálido
Alimentación	85 – 265 V ca
Potencia	3 W

[Acabado blanco (Blanco cálido)]

ILU107IP54



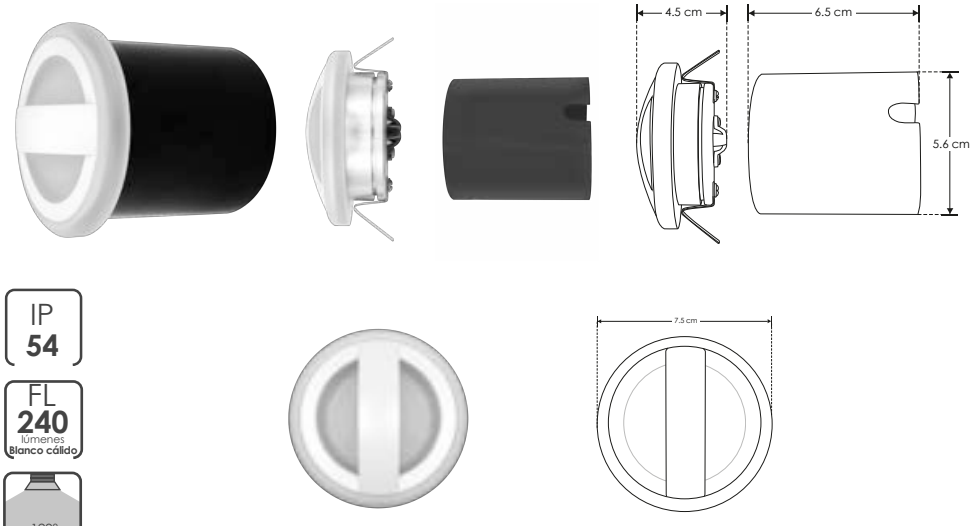

3 000 K Blanco cálido
85 – 265
IP 54
3 W
FL 240 lúmenes Blanco cálido
orificio 5.6 cm
120°
CRI 80
NOM

Ilumileds S.A. de C. V e Ingeniería electrodigital, audio, video, iluminación S.A de C.V. se reserva el derecho de modificar la información sin previo aviso y no se hace responsable por errores u omisiones en este documento.

ILULED3WB [Acabado negro (Blanco cálido)]

Material	Aluminio acabado negro
Lámpara	Luminario giratorio de pared
Ángulo de apertura	120°
Ángulo de ajuste	360°
Color de luz	Blanco cálido
Alimentación	85 - 265 V ca
Potencia	3 W






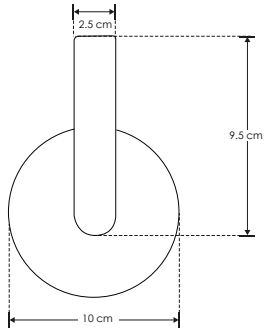

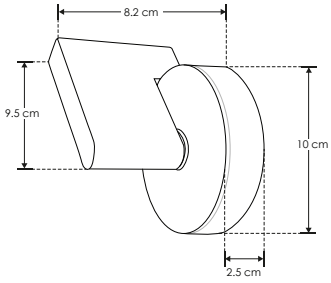

3 000 K Blanco cálido
3 W
85-265
IP 54
120°
FL 240 lúmenes Blanco cálido
CRI 80
3-4 step MACADAM
DIRIGIBLE 360°
NOM

SOBREPONER / PARED

Material	Aluminio acabado blanco / negro
Lámpara	Luminario giratorio de pared
Ángulo de apertura	120°
Ángulo de ajuste	360°
Color de luz	Blanco cálido
Alimentación	85 - 265 V ca
Potencia	6 W

[Acabado negro (Blanco cálido)] **ILULED6WB**
[Acabado blanco (Blanco cálido)] **ILULED6WW**

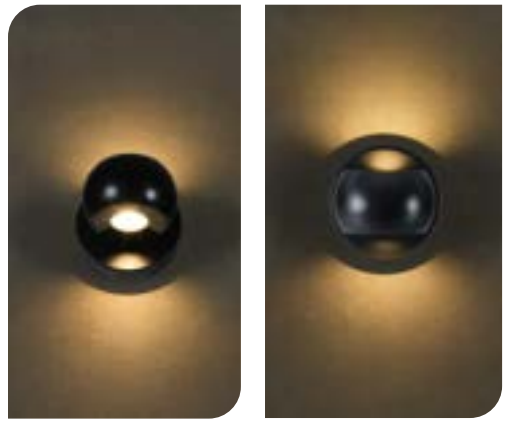




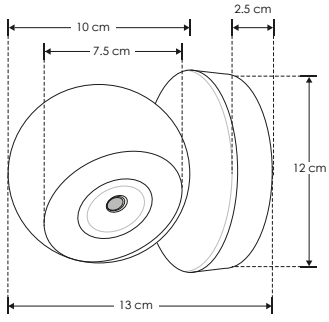

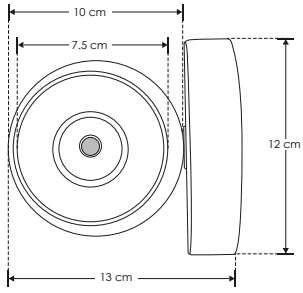

3 000 K Blanco cálido
6 W
85-265
IP 54
FL 480 lúmenes Blanco cálido
CRI 80
3-4 step MACADAM
DIRIGIBLE 360°
NOM

EXTERIORES

Ilumileds S.A. de C. V e Ingeniería electrodigital, audio, video, iluminación S.A de C.V. se reserva el derecho de modificar la información sin previo aviso y no se hace responsable por errores u omisiones en este documento.

ILUPCPUD9WWWB [Acabado negro (Blanco cálido)]



Material	Policarbonato acabado negro y mica de policarbonato difusa
Lámpara	Luminario de cortesía para pared
Ángulo de apertura	120° (Luz indirecta superior e inferior)
Color de luz	Blanco cálido
Alimentación	100 – 240 V ca
Potencia	9 W



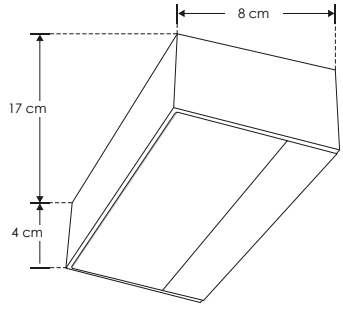

IP 65 | 3 000 K Blanco cálido | 100 – 240 | 9 W | FL 630 lúmenes Blanco cálido | 120° | 3-4 step MACADAM

RECOMENDADO ÁREAS HÚMEDAS Y LUGARES DE COSTA | CRI 80 | NOM

SOBREPONER / PARED

Material	Policarbonato acabado negro
Lámpara	Luminario para pared
Ángulo de apertura	120° (Efecto simétrico, salida de luz superior e inferior)
Color de luz	Blanco cálido
Alimentación	100 - 240 V ca
Potencia	5 W

[Acabado negro (Blanco cálido)] **ILUPC27205WBE**



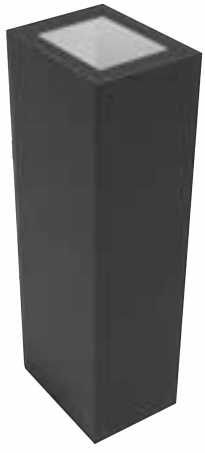

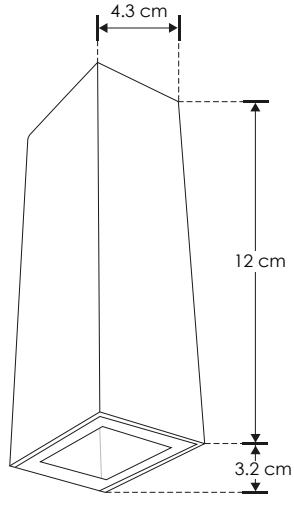

120° | 3 000 K Blanco cálido | 5 W | FL 250 lúmenes Blanco cálido | IP 65 | 100 - 240 | PC POLICARBONATO

CRI 80 | NOM | RECOMENDADO ÁREAS HÚMEDAS Y LUGARES DE COSTA

EXTERIORES

Ilumileds S.A. de C. V e Ingeniería electrodigital, audio, video, iluminación S.A de C.V. se reserva el derecho de modificar la información sin previo aviso y no se hace responsable por errores u omisiones en este documento.

ILUPC27204WBE [Acabado negro (Blanco cálido)]

Material	Policarbonato acabado negro
Lámpara	Luminario para pared
Ángulo de apertura	120° (Efecto simétrico, salida de luz superior e inferior)
Color de luz	Blanco cálido
Alimentación	100 - 240 V ca
Potencia	4 W





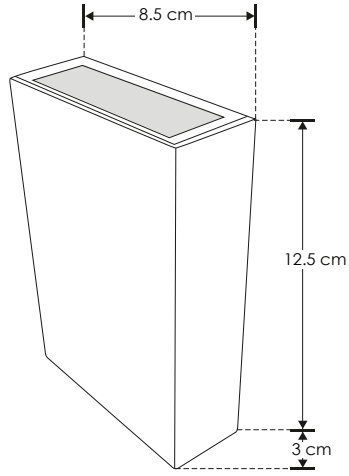



RECOMENDADO
ÁREAS HÚMEDAS Y LUGARES DE COSTA

CRI 80

NOM

SOBREPONER / PARED

Material	Policarbonato acabado negro
Lámpara	Luminario para pared
Ángulo de apertura	120° (Efecto simétrico, salida de luz superior e inferior)
Color de luz	Blanco cálido
Alimentación	100 - 240 V ca
Potencia	8 W

[Acabado negro (Blanco cálido)] **ILUPC276008WBE**





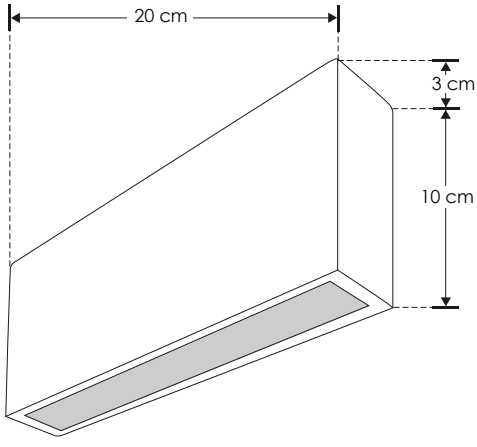



RECOMENDADO
ÁREAS HÚMEDAS Y LUGARES DE COSTA

Ilumileds S.A. de C. V e Ingeniería electrodigital, audio, video, iluminación S.A de C.V. se reserva el derecho de modificar la información sin previo aviso y no se hace responsable por errores u omisiones en este documento.

ILUPC278012WBE [Acabado negro (Blanco cálido)]



Material	Policarbonato acabado negro
Lámpara	Luminario para pared
Ángulo de apertura	120° (Efecto simétrico, salida de luz superior e inferior)
Color de luz	Blanco cálido
Alimentación	100 - 240 V ca
Potencia	12 W

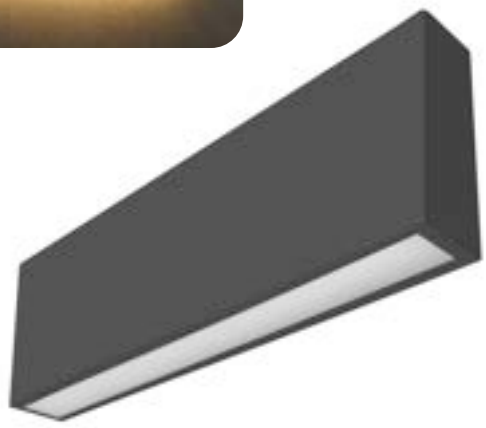

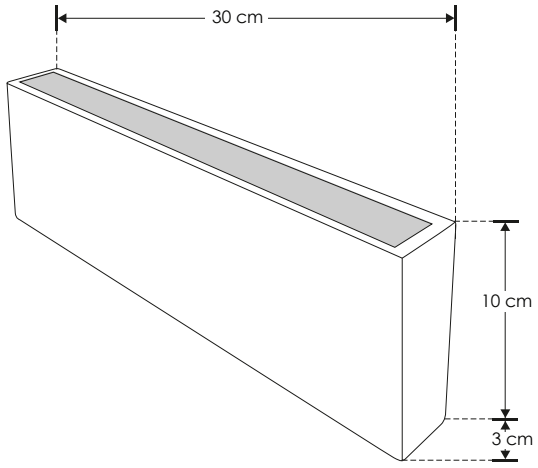



RECOMENDADO ÁREAS HÚMEDAS Y LUGARES DE COSTA

CRI 80

NOM

SOBREPONER / PARED

Material	Aluminio acabado negro
Lámpara	Luminario giratorio de pared
Ángulo de apertura	120°
Ángulo de ajuste	360°
Color de luz	Blanco cálido
Alimentación	110 - 130 V ca
Potencia	10 W

[Acabado negro (Blanco cálido)] **ILU366079B**







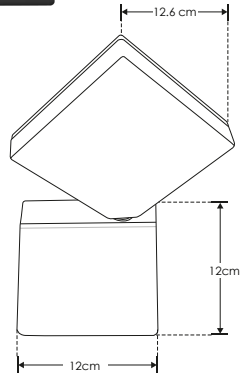

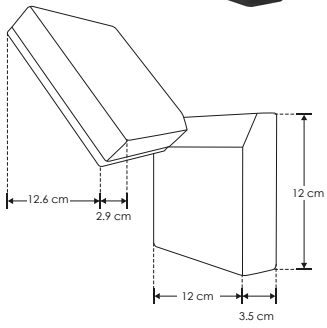



Ilumileds S.A. de C. V e Ingeniería electrodigital, audio, video, iluminación S.A de C.V. se reserva el derecho de modificar la información sin previo aviso y no se hace responsable por errores u omisiones en este documento.

ILU366081B

[Acabado negro (Blanco cálido)]

Material	Aluminio acabado negro
Lámpara	Luminario giratorio de pared
Ángulo de apertura	120°
Ángulo de ajuste	360°
Color de luz	Blanco cálido
Alimentación	110 - 130 V ca
Potencia	10 W











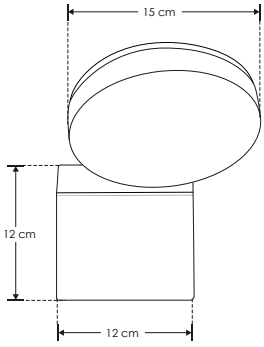

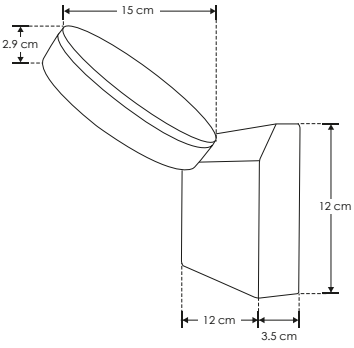

3 000 K Blanco cálido
10 W
110-130
IP 54
120°
FL 550 lúmenes Blanco cálido
CRI 80
3-4 step MACADAM
DIRIGIBLE 360°
NOM

SOBREPONER / PARED

ILU366130SB

[Acabado negro (Blanco cálido)]

Material	Aluminio acabado negro
Lámpara	Luminario giratorio para pared con sensor de presencia
Ángulo de apertura	120°
Ángulo de ajuste	270°
Color de luz	Blanco cálido
Alimentación	110 - 130 V ca
Potencia	12 W











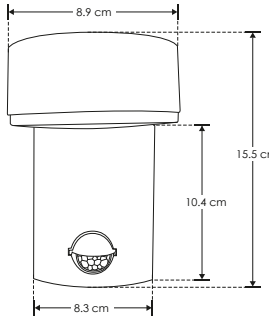

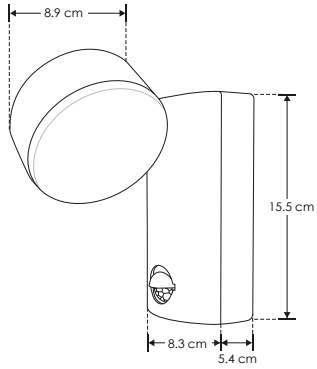

3 000 K Blanco cálido
12 W
110-130
IP 54
120°
FL 430 lúmenes Blanco cálido
CRI 80
3-4 step MACADAM
DIRIGIBLE 270°
NOM

Ilumileds S.A. de C. V e Ingeniería electrodigital, audio, video, iluminación S.A de C.V. se reserva el derecho de modificar la información sin previo aviso y no se hace responsable por errores u omisiones en este documento.

nuevo

ILUPCWLA24WWWB

[Acabado negro
(Blanco cálido)]

Material	Policarbonato acabado negro
Lámpara	Luminario para muros
Ángulo de apertura	180° (Efecto simétrico, salida de luz superior e inferior)
Color de luz	Blanco cálido
Alimentación	85 – 265 V ca
Potencia	24 W









24 W

85 – 265

FL 960 lúmenes Blanco cálido

3 000 K Blanco cálido

180°

IP 65

PC POLICARBONATO

RECOMENDADO ÁREAS HÚMEDAS Y LUGARES DE COSTA

CRI 80

NOM

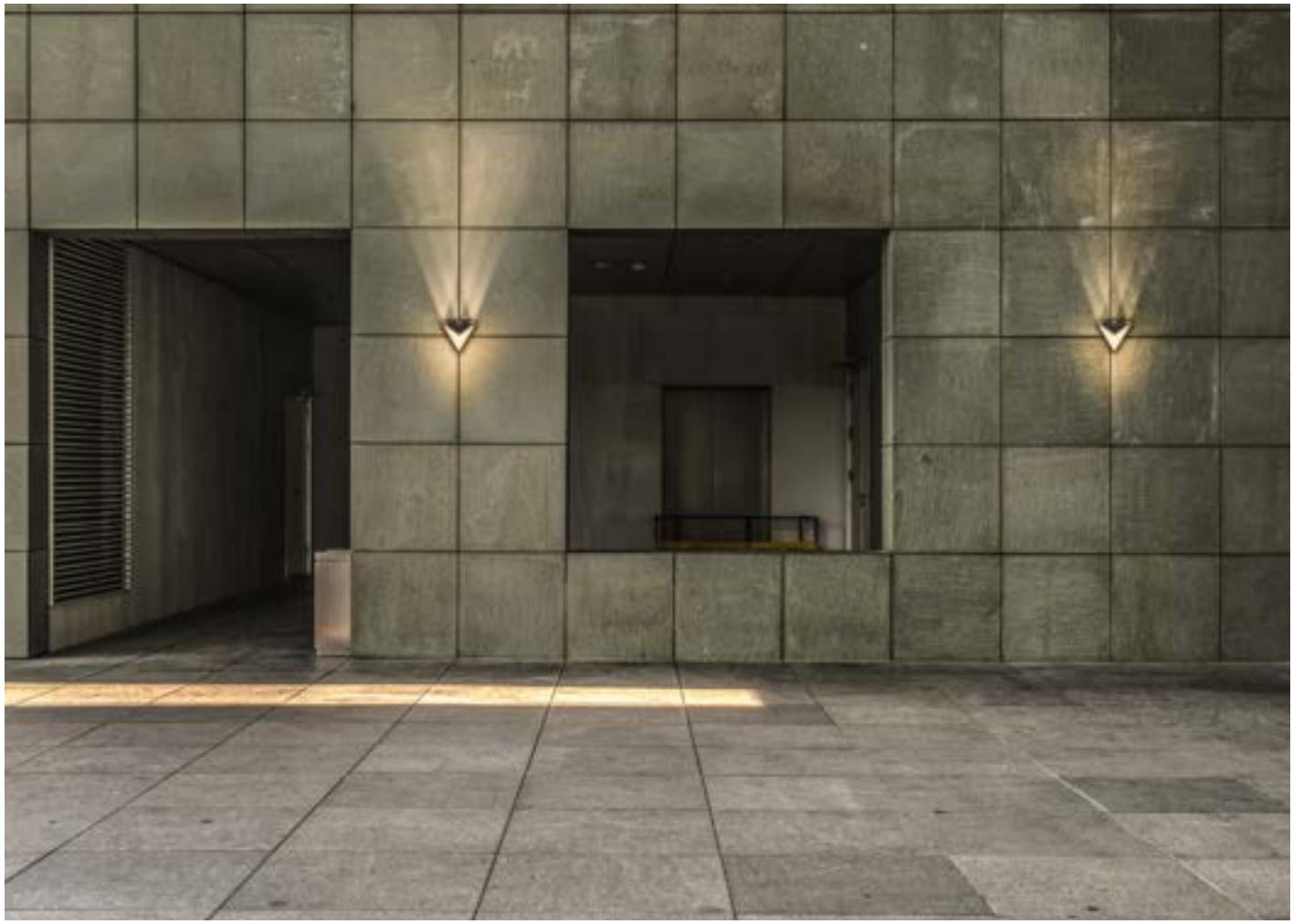

EXTERIORES

Ilumileds S.A. de C. V e Ingeniería electrodigital, audio, video, iluminación S.A de C.V. se reserva el derecho de modificar la información sin previo aviso y no se hace responsable por errores u omisiones en este documento.

ILULED114212WB [Acabado negro (Blanco cálido)]

ILULED114212WW [Acabado blanco (Blanco cálido)]

Material	Aluminio acabado blanco / negro
Lámpara	Luminario de 42 cm de pared para sobreponer
Ángulo de apertura	110°
Color de luz	Blanco cálido
Alimentación	100 - 240 V ca
Potencia	12 W



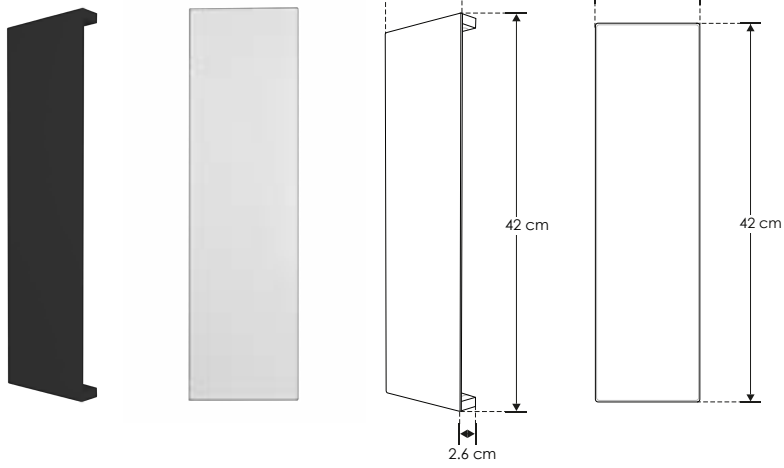

2 700 K Blanco cálido · 12 W · 100-240 · IP 65 · FL 720 lúmenes Blanco cálido · CRI 80 · 3-4 step MACADAM · NOM

SOBREPONER / PARED

Material	Aluminio acabado blanco / negro
Lámpara	Luminario de 72 cm de pared para sobreponer
Ángulo de apertura	110°
Color de luz	Blanco cálido
Alimentación	100 - 240 V ca
Potencia	20 W

[Acabado negro (Blanco cálido)] **ILULED117220WB**

[Acabado blanco (Blanco cálido)] **ILULED117220WW**



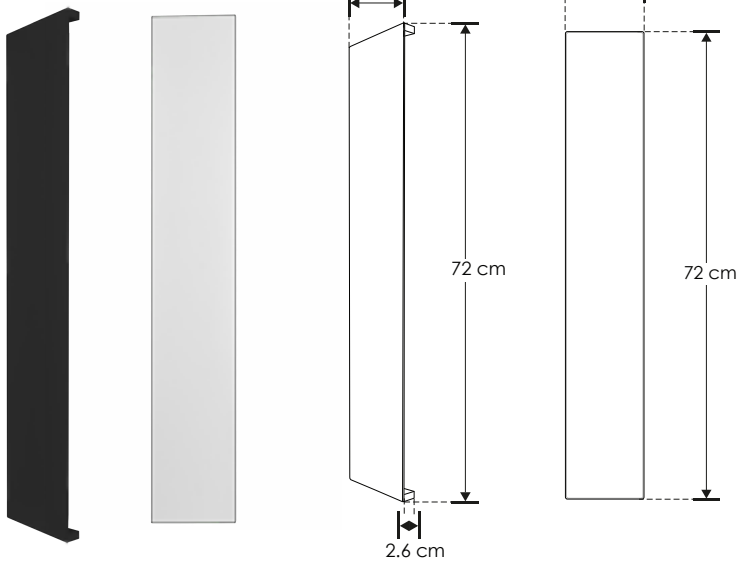

20 W · 2 700 K Blanco cálido · 100-240 · IP 65 · FL 1 400 lúmenes Blanco cálido · CRI 80 · 3-4 step MACADAM · NOM

Ilumileds S.A. de C. V e Ingeniería electrodigital, audio, video, iluminación S.A de C.V. se reserva el derecho de modificar la información sin previo aviso y no se hace responsable por errores u omisiones en este documento.



SOBREPONER / PARED

Material	Aluminio acabado negro
Lámpara	Luminario para muros
Ángulo de apertura	110° (Efecto simétrico, salidas de luz lateral)
Color de luz	Blanco cálido
Alimentación	100 – 240 V ca
Potencia	10 W

[Acabado negro (Blanco cálido)]

ILULED114210WB

nuevo



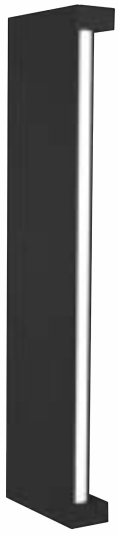

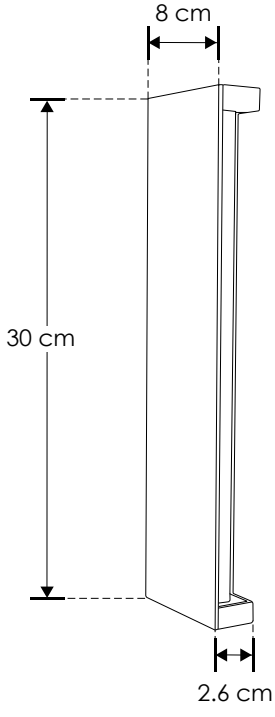



Ilumileds S.A. de C. V e Ingeniería electrodigital, audio, video, iluminación S.A de C.V. se reserva el derecho de modificar la información sin previo aviso y no se hace responsable por errores u omisiones en este documento.

ILU506010WBIP54 [Acabado negro (Blanco cálido)]



Material	Aluminio acabado negro
Lámpara	Luminario para pared
Ángulo de apertura	180° (Efecto simétrico)
Color de luz	Blanco cálido
Alimentación	85 - 265 V ca
Potencia	10 W





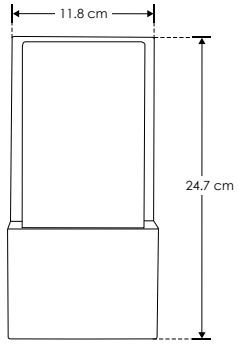

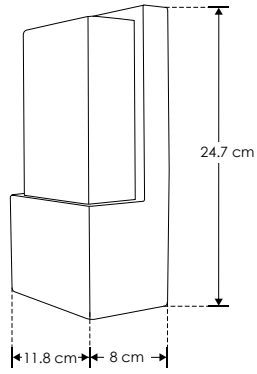

10 W | 3 000 K Blanco cálido | IP 54 | 85-265 | 180° | CRI 80 | FL 700 lúmenes Blanco cálido | NOM | 3-4 step MACADAM

SOBREPONER / PARED

ILU50766WBIP54 [Acabado negro (Blanco cálido)]



Material	Aluminio acabado negro
Lámpara	Luminario para pared
Ángulo de apertura	120° (Efecto simétrico)
Color de luz	Blanco cálido
Alimentación	85 - 265 V ca
Potencia	6 W



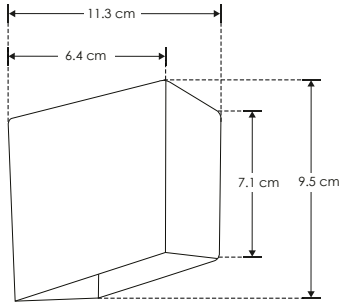

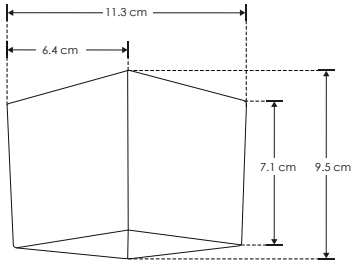

3 000 K Blanco cálido | 85-265 | 6 W | IP 54 | FL 700 lúmenes Blanco cálido | 3-4 step MACADAM | CRI 80 | NOM

Ilumileds S.A. de C. V e Ingeniería electrodigital, audio, video, iluminación S.A de C.V. se reserva el derecho de modificar la información sin previo aviso y no se hace responsable por errores u omisiones en este documento.

ILU372012B

[Acabado negro (Blanco cálido)]



Material	Aluminio acabado negro
Lámpara	Luminario para pared
Ángulo de apertura	180° (Efecto simétrico, salida de luz directa frontal)
Color de luz	Blanco cálido
Alimentación	100 - 240 V ca
Potencia	6 W

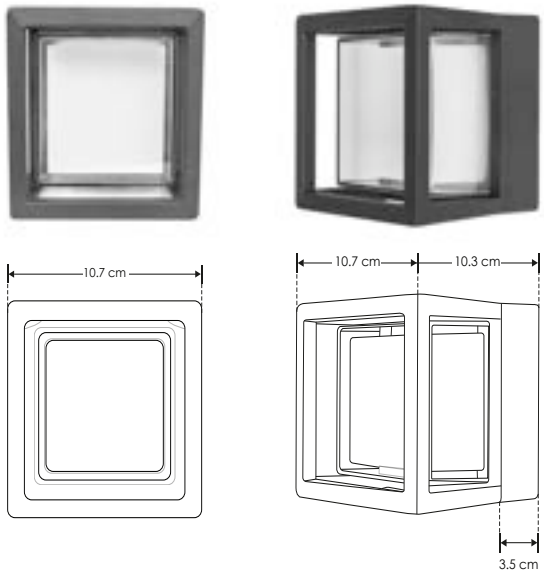

3 000 K Blanco cálido · 100-240 · 6 W · IP 54 · FL 420 lúmenes Blanco cálido · 180° · 3-4 step MACADAM · CRI 80 · NOM

SOBREPONER / PARED

Material	Policarbonato acabado negro
Lámpara	Luminario para pared
Ángulo de apertura	120° (Efecto Simétrico, salida de luz directa frontal)
Color de luz	Blanco cálido
Alimentación	100 - 240 V ca
Potencia	7 W

NOTA: Las medidas de este producto pueden tener una variación de ± 1 cm

[Luminario Cuadrado (Blanco cálido)]

ILUPC7WSB

[Luminario Redondo (Blanco cálido)]

ILUPC7WRB





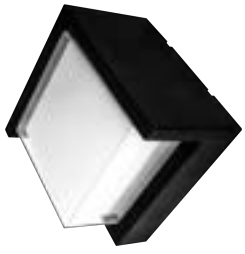

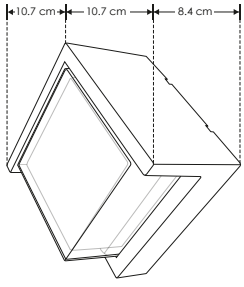



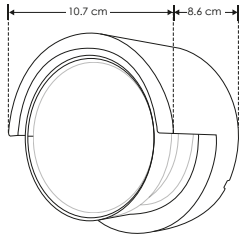

RECOMENDADO ÁREAS HÚMEDAS Y LUGARES DE COSTA · 7 W · 3 000 K Blanco cálido · IP 54 · 100-240 · 120° · PC POLICARBONATO · FL 490 lúmenes Blanco cálido · CRI 80 · NOM

Ilumileds S.A. de C. V e Ingeniería electrodigital, audio, video, iluminación S.A de C.V. se reserva el derecho de modificar la información sin previo aviso y no se hace responsable por errores u omisiones en este documento.

ILUPC10WRB [Luminario Cilíndrico (Blanco cálido)]

ILUPC10WSB [Luminario Cúbico) (Blanco cálido)]





Material	Policarbonato acabado negro
Lámpara	Luminario para pared
Ángulo de apertura	120° (Efecto Simétrico, salida de luz directa frontal)
Color de luz	Blanco cálido
Alimentación	100 - 240 V ca
Potencia	10 W



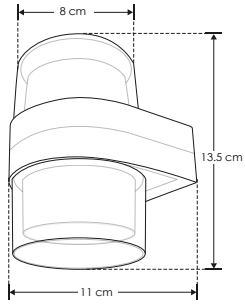



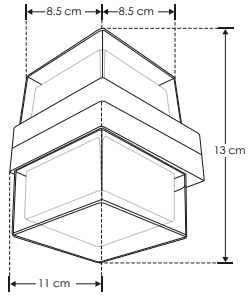

RECOMENDADO
ÁREAS HÚMEDAS Y LUGARES DE COSTA

3 000 K Blanco cálido | 10 W | IP 54 | 100-240 | PC POLICARBONATO | FL 700 lúmenes Blanco cálido | CRI 80 | NOM

SOBREPONER / PARED

Material	Policarbonato acabado blanco / negro
Lámpara	Luminario para pared
Ángulo de apertura	360° (Efecto simétrico, salida de luz directa)
Color de luz	Blanco cálido
Alimentación	85-265 V ca
Potencia	8 W

[Acabado negro (Blanco cálido)] **ILUWALLPC8WB**

[Acabado blanco (Blanco cálido)] **ILUWALLPC8WW**





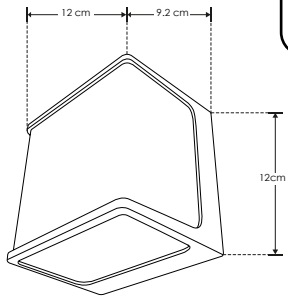

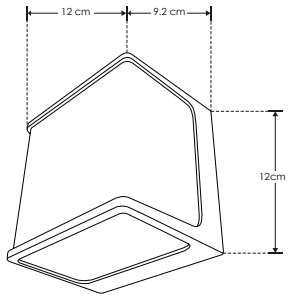





RECOMENDADO
ÁREAS HÚMEDAS Y LUGARES DE COSTA

8 W | 3 000 K Blanco cálido | IP 65 | 85-265 | 360° | PC POLICARBONATO | FL 550 lúmenes Blanco cálido | CRI 80 | NOM

Ilumileds S.A. de C. V e Ingeniería electrodigital, audio, video, iluminación S.A de C.V. se reserva el derecho de modificar la información sin previo aviso y no se hace responsable por errores u omisiones en este documento.

ILUWALLPC122WB [Acabado negro (Blanco cálido)]

ILUWALLPC122WW [Acabado blanco (Blanco cálido)]





Material	Policarbonato acabado blanco / negro
Lámpara	Luminario para pared
Ángulo de apertura	360° (Efecto simétrico)
Color de luz	Blanco cálido
Alimentación	85 - 265 V ca
Potencia	12 W





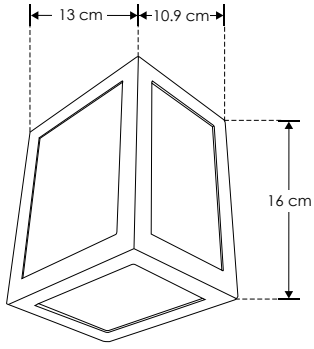

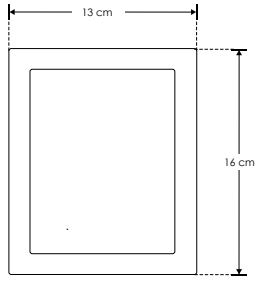

3 000 K Blanco cálido

12 W

85-265

IP 65

360°

FL 840 lúmenes Blanco cálido

CRI 80

3-4 step MACADAM

RECOMENDADO ÁREAS HÚMEDAS Y LUGARES DE COSTA

PC POLICARBONATO

NOM

EXTERIORES

SOBREPONER / PARED

Material	Policarbonato acabado negro
Lámpara	Luminario para muros
Ángulo de apertura	360° (Efecto simétrico, salida de luz frontal)
Color de luz	Blanco cálido
Alimentación	85 – 265 V ca
Potencia	24 W

nuevo

[Acabado negro (Blanco cálido)] **ILUPCWLO24WWWB**





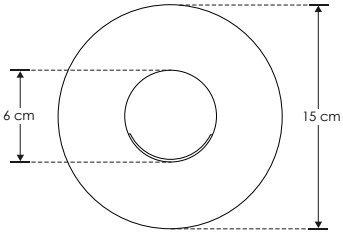



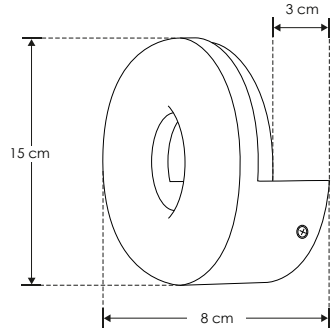

24 W

85 – 265

FL 960 lúmenes Blanco cálido

3 000 K Blanco cálido

360°

IP 65

PC POLICARBONATO

CRI 80

NOM

RECOMENDADO ÁREAS HÚMEDAS Y LUGARES DE COSTA

Ilumileds S.A. de C. V e Ingeniería electrodigital, audio, video, iluminación S.A de C.V. se reserva el derecho de modificar la información sin previo aviso y no se hace responsable por errores u omisiones en este documento.



 Ilumileds S.A. de C. V e Ingeniería electrodigital, audio, video, iluminación S.A de C.V. se reserva el derecho de modificar la información sin previo aviso y no se hace responsable por errores u omisiones en este documento.



SOBREPONER / PARED

Material	Policarbonato acabado negro
Lámpara	Luminario para muros
Ángulo de apertura	120° (Salida de luz frontal)
Color de luz	Blanco cálido
Alimentación	85 – 265 V ca
Potencia	15 W / 30 W

nuevo

[Acabado negro 15W (Blanco cálido)] **ILUPCWLZ15WWWB**

[Acabado negro 30W (Blanco cálido)] **ILUPCWLZ30WWWB**



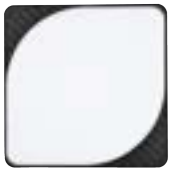

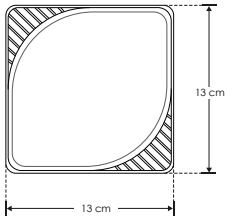



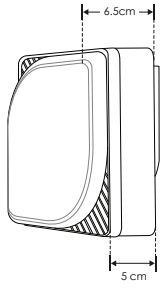



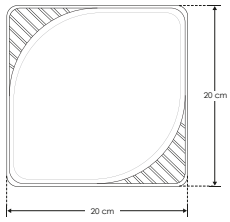



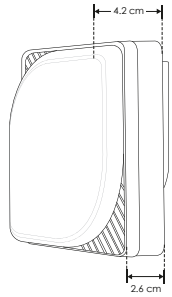

3 000 K Blanco cálido

85 – 265

FL 600 lúmenes Blanco cálido

15 W

FL 1 200 lúmenes Blanco cálido

30 W

120°

IP 65

PC POLICARBONATO

CRI 80

NOM

RECOMENDADO ÁREAS HÚMEDAS Y LUGARES DE COSTA

Ilumileds S.A. de C. V e Ingeniería electrodigital, audio, video, iluminación S.A de C.V. se reserva el derecho de modificar la información sin previo aviso y no se hace responsable por errores u omisiones en este documento.

ILUWALLPCA122WB [Acabado negro (Blanco cálido)]

ILUWALLPCA122WW [Acabado blanco (Blanco cálido)]

Material	Policarbonato acabado blanco / negro
Lámpara	Luminario para pared
Ángulo de apertura	120° (Efecto simétrico)
Color de luz	Blanco cálido
Alimentación	85 - 265 V ca
Potencia	12 W





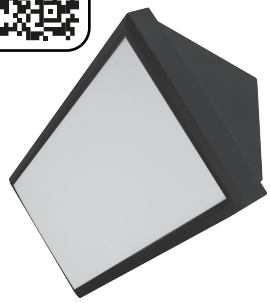



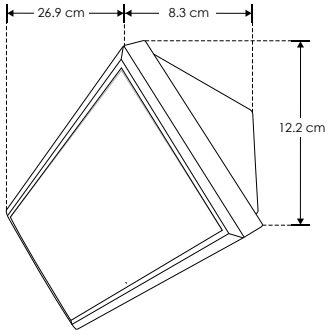

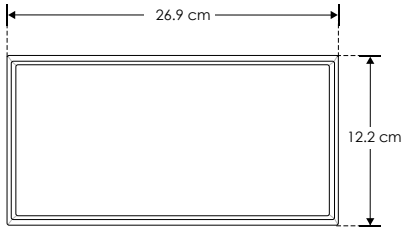

3 000 K Blanco cálido

12 W

85-265

IP 65

120°

FL 840 lúmenes Blanco cálido

RECOMENDADO ÁREAS HÚMEDAS Y LUGARES DE COSTA

PC POLICARBONATO

NOM

SOBREPONER / PARED

Material	Policarbonato acabado negro
Lámpara	Luminario de LED con cambio de temperatura de color para sobreponer en pared
Ángulo de apertura	120°
Color de luz	Blanco cálido / Blanco neutro / Blanco (Seleccionable mediante selector)
Alimentación	85 – 265 V ca
Potencia	25 W

NOTA: Tono de luz ajustable mediante selector

[Acabado negro (Blanco cálido) (Blanco neutro) (Blanco)]

ILUPCWALLCCT25WB



3 000 K Blanco cálido — FL 1 750 lúmenes Blanco cálido

4 000 K Blanco neutro — FL 1 875 lúmenes Blanco neutro

6 500 K Blanco — FL 2 000 lúmenes Blanco

85 – 265 — 25 W

120°

CRI 80 — IP 65

PC POLICARBONATO — NOM — RECOMENDADO ÁREAS HÚMEDAS Y LUGARES DE COSTA



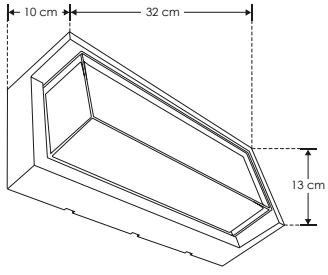



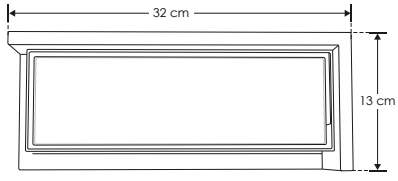

Ilumileds S.A. de C. V e Ingeniería electrodigital, audio, video, iluminación S.A de C.V. se reserva el derecho de modificar la información sin previo aviso y no se hace responsable por errores u omisiones en este documento.

ILUCIL2GU10IP54B [Acabado negro]

ILUCIL2GU10IP54W [Acabado blanco]

Material	Aluminio acabado blanco / negro
Base	GU10
Lámpara	Luminario para pared
Ángulo de apertura	120° (Efecto de luz hacia arriba y hacia abajo)
Alimentación	100 - 240 V ca
Potencia	70 W máx. (35 W por cada base GU10)

Nota: No incluye lámparas.



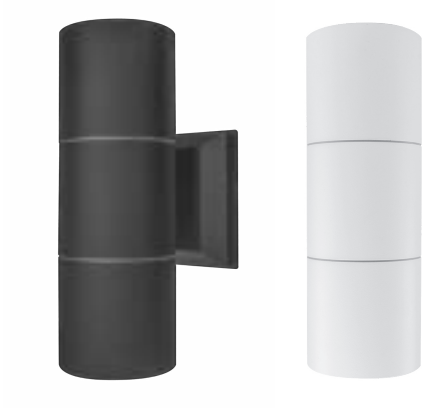

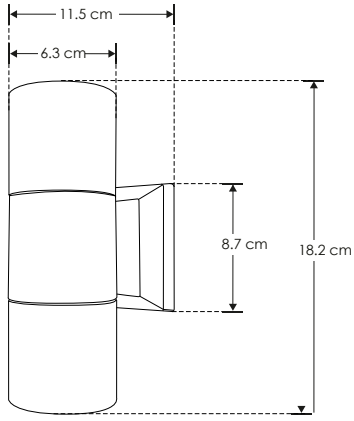

70 W MAX · GU10 · IP 54 · 100-240 · NOM

SOBREPONER / PARED

Material	Policarbonato acabado negro con mica de policarbonato transparente
Base	GU10
Lámpara	Luminario para pared
Ángulo de apertura	120° (Efecto de luz hacia arriba y hacia abajo)
Alimentación	100 - 240 V ca
Potencia	20 W máx. (10W por cada base GU10)

NOTA: No incluye lámparas.

[Acabado negro] **ILUCIL2GU10PCB**





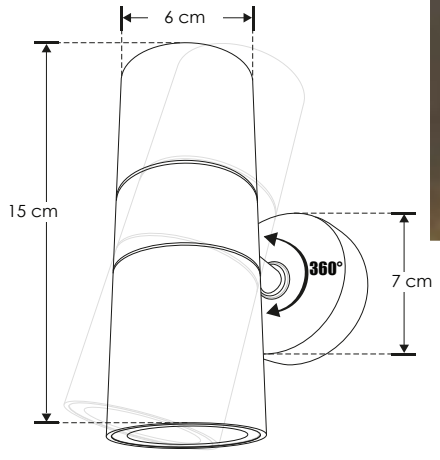

RECOMENDADO ÁREAS HÚMEDAS Y LUGARES DE COSTA · GU10 · 100-240 · 20 W MÁX · IP 44 · PC POLICARBONATO · NOM

EXTERIORES

Ilumileds S.A. de C. V e Ingeniería electrodigital, audio, video, iluminación S.A de C.V. se reserva el derecho de modificar la información sin previo aviso y no se hace responsable por errores u omisiones en este documento.

nuevo

ILUPCD09GU10B [Acabado negro]

Material	Policarbonato acabado negro
Base	GU10 (Incluida)
Lámpara	Luminario de pared (no incluye lámpara GU10)
Ángulo de apertura	120°
Alimentación	100 – 240 V ca
Potencia	5 W máx.

NOTA: No incluye lámpara GU10.





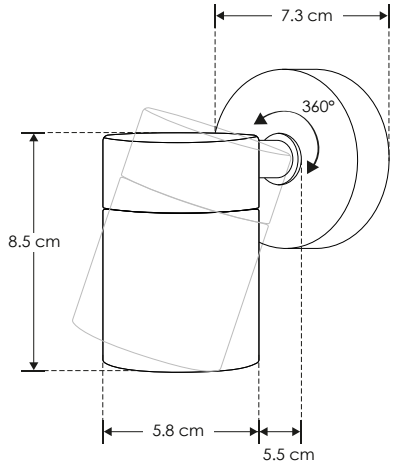

RECOMENDADO
ÁREAS HÚMEDAS Y LUGARES DE COSTA

GU10 | 120°

5 W MÁX | 100 – 240

IP 44

PC POLICARBONATO | NOM

SOBREPONER / PARED

Material	Policarbonato acabado blanco / negro
Base	GU10
Lámpara	Luminario para pared
Ángulo de apertura	120° (Efecto de luz hacia arriba o hacia abajo)
Alimentación	100 - 240 V ca
Potencia	10 W máx.

NOTA: No incluye lámpara.

[Policarbonato Acabado negro] **ILUPC1271B**

[Policarbonato Acabado blanco] **ILUPC1271W**







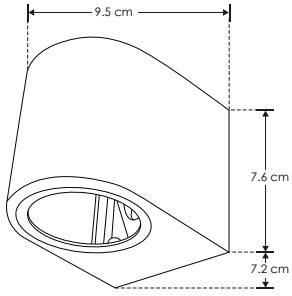

GU10

10 W MAX | 100-240

IP 54

120° | 120°

PC POLICARBONATO | NOM

RECOMENDADO
ÁREAS HÚMEDAS Y LUGARES DE COSTA

EXTERIORES

iLumileds® / ilumileds.com.mx

Ilumileds S.A. de C. V e Ingeniería electrodigital, audio, video, iluminación S.A de C.V. se reserva el derecho de modificar la información sin previo aviso y no se hace responsable por errores u omisiones en este documento.

ILUPC1271SB [Policarbonato Acabado negro]

ILUPC1271SW [Policarbonato Acabado blanco]



Material	Policarbonato acabado blanco / negro
Base	GU10
Lámpara	Luminario para pared
Ángulo de apertura	120° (Efecto de luz hacia arriba o hacia abajo)
Alimentación	100 - 240 V ca
Potencia	10 W máx.

NOTA: No incluye lámpara.





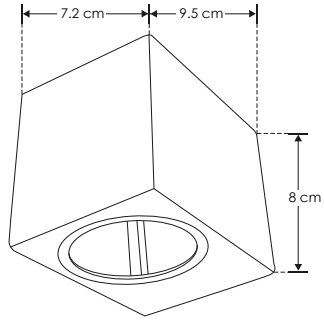

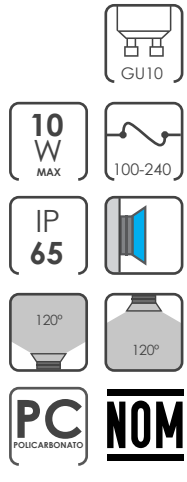

SOBREPONER / PARED

Material	Policarbonato acabado blanco / negro
Base	GU10
Lámpara	Luminario para pared
Ángulo de apertura	120° (Efecto de luz hacia arriba y hacia abajo)
Alimentación	100 - 240 V ca
Potencia	20 W máx.

NOTA: No incluye lámparas.

[Policarbonato Acabado negro] **ILUPC1272B**

[Policarbonato Acabado blanco] **ILUPC1272W**

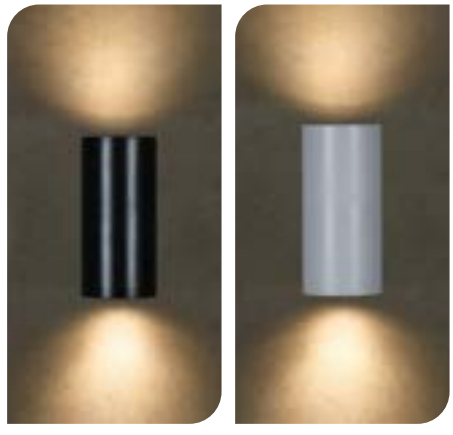





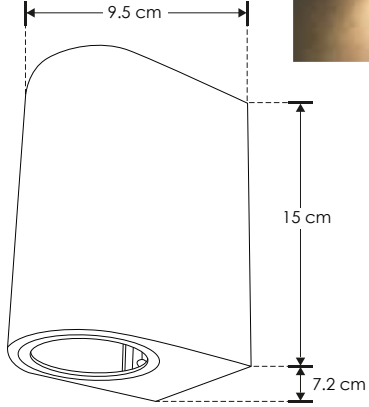



EXTERIORES

Ilumileds S.A. de C. V e Ingeniería electrodigital, audio, video, iluminación S.A de C.V. se reserva el derecho de modificar la información sin previo aviso y no se hace responsable por errores u omisiones en este documento.

ILUPC1272SB

ILUPC1272SW

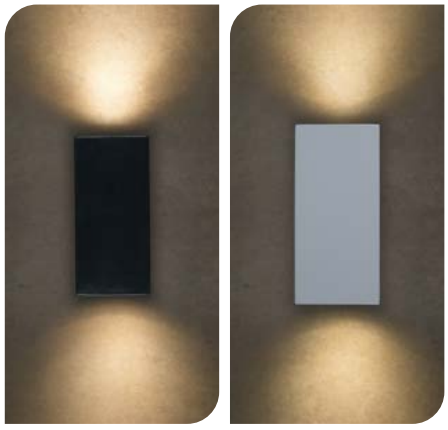

Material	Policarbonato acabado blanco / negro
Base	GU10
Lámpara	Luminario para pared
Ángulo de apertura	120° (Efecto de luz hacia arriba y hacia abajo)
Alimentación	100 - 240 V ca
Potencia	20 W máx (10W por cada base GU10)

NOTA: No incluye lámparas.





RECOMENDADO
ÁREAS HÚMEDAS Y LUGARES DE COSTA

GU10 | 100-240 | 20 W MAX | IP 65 | PC POLICARBONATO | NOM

SOBREPONER / PARED

nuevo

[Acabado negro] **ILUSF028G9B**

Material	Aluminio acabado negro con difusor de cristal difuso
Base	2 bases G9 (Incluidas)
Lámpara	Luminario de sobreponer en pared (no incluye lámparas G9)
Ángulo de apertura	360° (Puede variar dependiendo de la lámpara que se le instale)
Alimentación	277 Vca máx.
Potencia	50 W máx. (25W max. por cada base G9)

NOTA: No incluye lámparas G9.



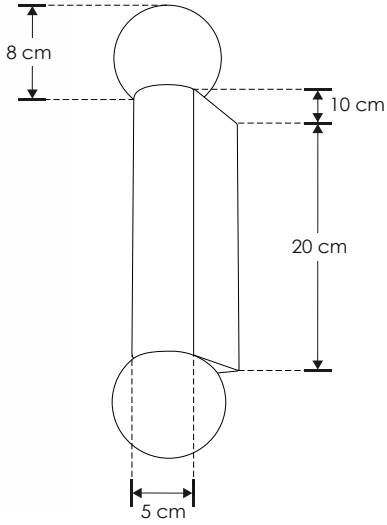



360° | G9 | 277 máx. | 50 W MÁX | IP 54 | NOM

Ilumileds S.A. de C. V e Ingeniería electrodigital, audio, video, iluminación S.A de C.V. se reserva el derecho de modificar la información sin previo aviso y no se hace responsable por errores u omisiones en este documento.



Ilumileds S.A. de C. V e Ingeniería electrodigital, audio, video, iluminación S.A de C.V. se reserva el derecho de modificar la información sin previo aviso y no se hace responsable por errores u omisiones en este documento.

ILULED34504WB [Acabado negro (Blanco cálido)]

ILULED34504WW [Acabado blanco (Blanco cálido)]

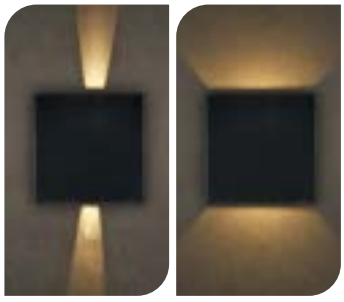

Material	Policarbonato acabado blanco / negro
Lámpara	Luminario para pared. Se puede ajustar el ángulo de la luz de salida superior e inferior de acuerdo al efecto requerido, mediante cortadoras incluidas en el luminario
Color de luz	Blanco cálido
Alimentación	85 - 265 V ca
Potencia	4 W

NOTA: Producto DOB, controlador y fuente luminosa comparten la misma placa, sensible a variaciones de voltaje o corriente, consulte manual de operación.

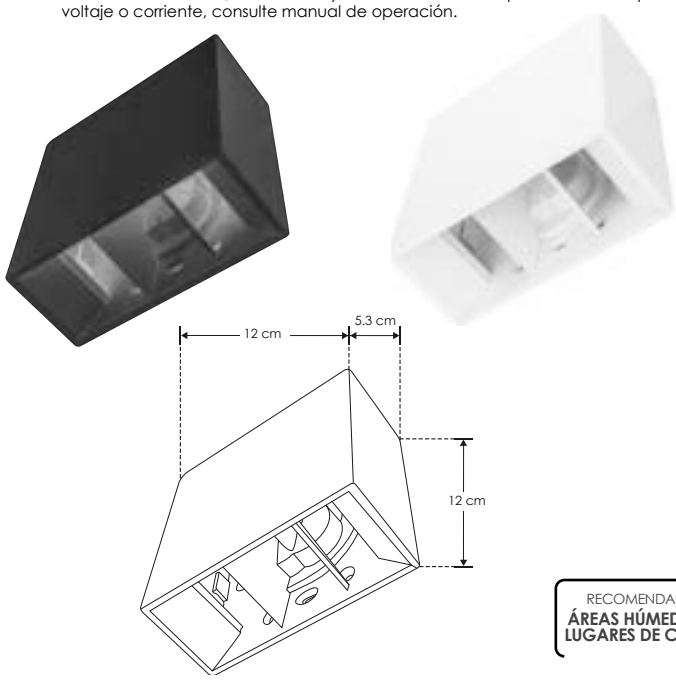

3 000 K Blanco cálido
4 W
85-265
IP 65
FL 280 lúmenes Blanco cálido
RECOMENDADO ÁREAS HÚMEDAS Y LUGARES DE COSTA
PC POLICARBONATO
NOM

SOBREPONER / PARED

Material	Policarbonato acabado negro
Base	E27
Lámpara	Luminario de pared tipo farol
Ángulo de apertura	360° (Efecto de luz omnidireccional)
Alimentación	100 – 240 V ca
Potencia	60 W máx.

NOTA: No incluye lámpara E27.

[Acabado negro] **ILUFAROL15E27BE**





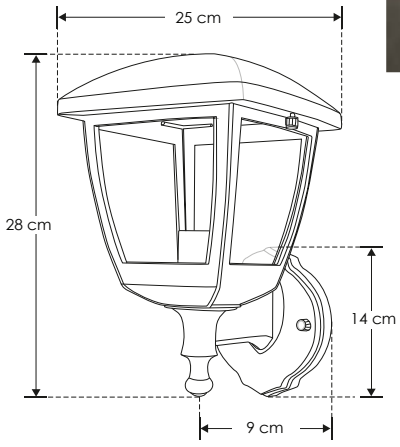

RECOMENDADO ÁREAS HÚMEDAS Y LUGARES DE COSTA
E27
360°
60 W MÁX
100 – 240
IP 44
PC POLICARBONATO
NOM

 Ilumileds S.A. de C. V e Ingeniería electrodigital, audio, video, iluminación S.A de C.V. se reserva el derecho de modificar la información sin previo aviso y no se hace responsable por errores u omisiones en este documento.

ILUFAROL18E27BE [Acabado negro]



Material	Policarbonato acabado negro
Base	E27
Lámpara	Luminario de pared tipo farol
Ángulo de apertura	360° (Efecto de luz omnidireccional)
Alimentación	100 – 240 V ca
Potencia	60 W máx.

NOTA: No incluye lámpara E27.



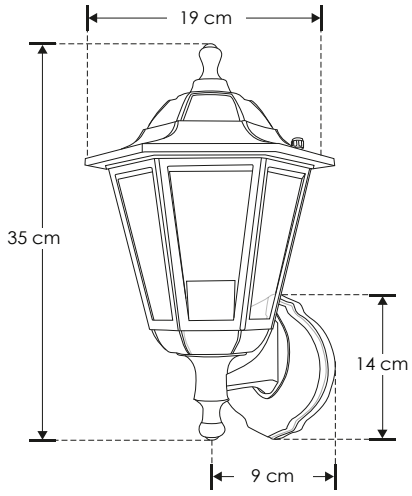

RECOMENDADO
ÁREAS HÚMEDAS Y LUGARES DE COSTA

E27 | 360° | 60 W MÁX | 100 – 240 | IP 44 | PC POLICARBONATO | NOM

SOBREPONER / PARED

Material	Policarbonato acabado negro
Base	E27 (Incluida)
Lámpara	Luminario de pared tipo farol (no incluye lámpara E27)
Ángulo de apertura	180°
Alimentación	100 – 240 V ca
Potencia	40 W máx.

NOTA: No incluye lámpara E27.

nuevo

[Acabado negro] **ILUFAROL19E27BE**





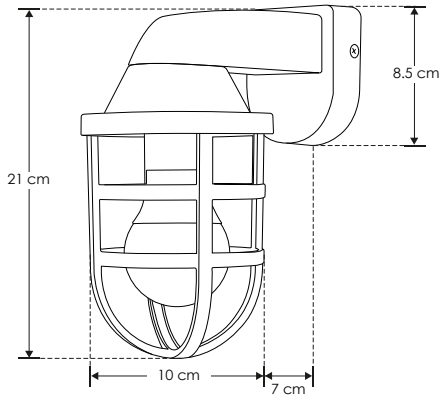

RECOMENDADO
ÁREAS HÚMEDAS Y LUGARES DE COSTA

E27 | 180° | 40 W MÁX | 100 – 240 | IP 44 | PC POLICARBONATO | NOM

EXTERIORES

Ilumileds S.A. de C. V e Ingeniería electrodigital, audio, video, iluminación S.A de C.V. se reserva el derecho de modificar la información sin previo aviso y no se hace responsable por errores u omisiones en este documento.



SOBREPONER / PARED

nuevo

[Acabado negro] **ILUCONO17E27BE**

Material	Policarbonato acabado negro
Base	E27 (Incluida)
Lámpara	Luminario de pared tipo farol (no incluye lámpara E27)
Ángulo de apertura	180°
Alimentación	100 – 240 V ca
Potencia	40 W máx.

NOTA: No incluye lámpara E27.





RECOMENDADO
ÁREAS HÚMEDAS Y LUGARES DE COSTA

E27 | 180° | 40 W MÁX | 100 – 240 | IP 44 | PC POLICARBONATO | NOM

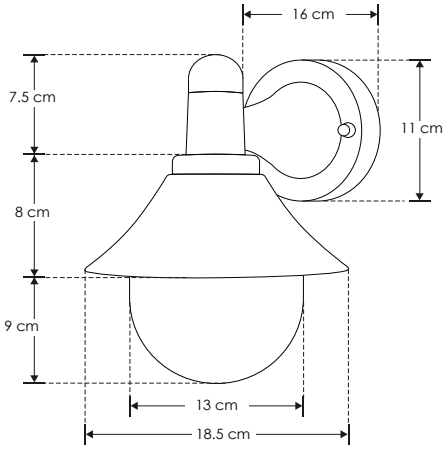

 Ilumileds S.A. de C. V e Ingeniería electrodigital, audio, video, iluminación S.A de C.V. se reserva el derecho de modificar la información sin previo aviso y no se hace responsable por errores u omisiones en este documento.

ILUBULKPC8W [Acabado blanco (Blanco cálido) 8 W]

ILUBULKPC15W [Acabado blanco (Blanco cálido) 15 W]

ILUBULKPC20W [Acabado blanco (Blanco cálido) 20 W]

Material	Policarbonato acabado blanco
Lámpara	Luminario para pared
Ángulo de apertura	180° (Efecto simétrico, salida de luz directa)
Color de luz	Blanco cálido
Alimentación	85 - 265 V ca
Potencia	8 W / 15 W / 20 W



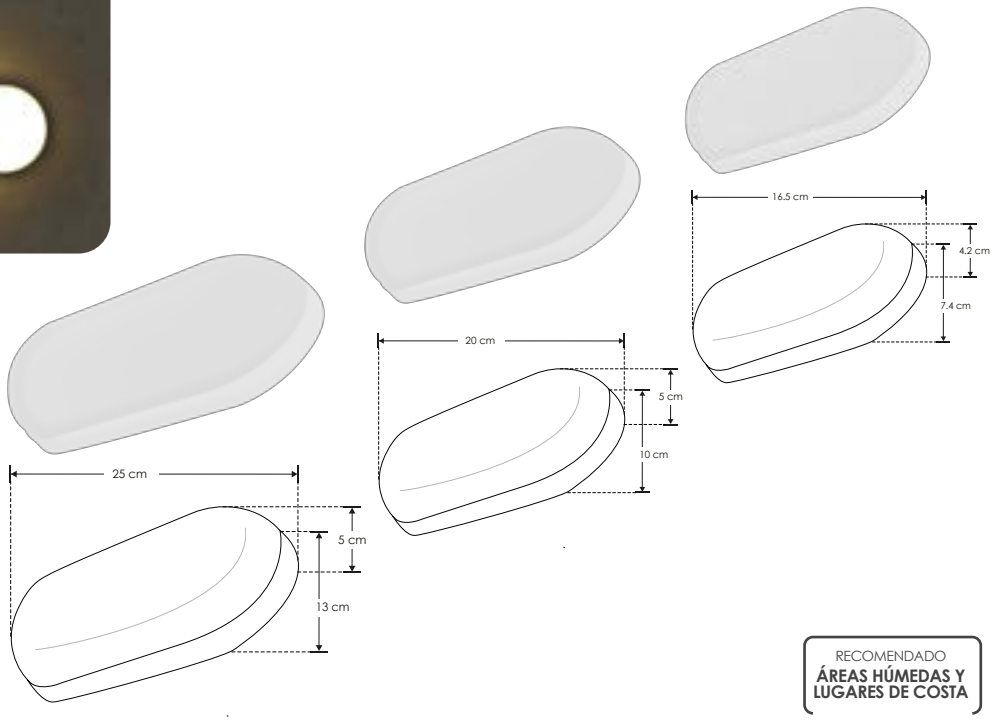

3 000 K Blanco cálido
8 W
FL 560 lúmenes Blanco cálido
15 W
FL 1 050 lúmenes Blanco cálido
20 W
FL 1 400 lúmenes Blanco cálido
85-265
180°
IP 65
RECOMENDADO ÁREAS HÚMEDAS Y LUGARES DE COSTA
PC POLICARBONATO
NOM

SOBREPONER / PARED

Material	Aluminio acabado blanco
Lámpara	Luminario para pared
Ángulo de apertura	Efecto asimétrico, salida de luz indirecta dirigible
Ángulo de ajuste	270°
Color de luz	Blanco cálido
Alimentación	100 - 240 V ca
Potencia	9 W

[Acabado blanco (Blanco cálido)] **LED1872MAW**







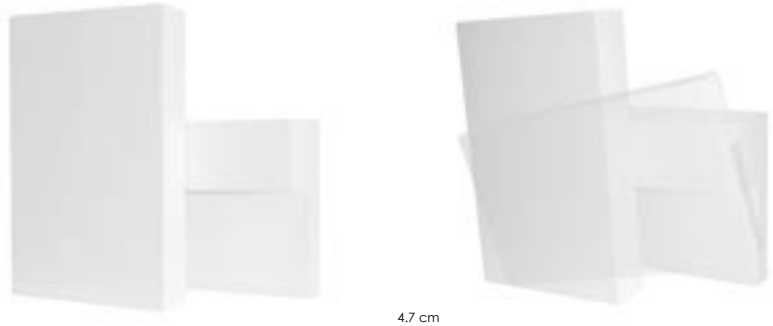

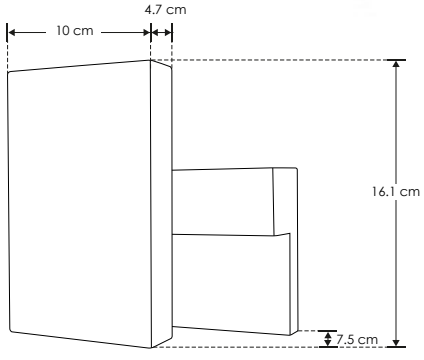

3 000 K Blanco cálido
9 W
100-240
IP 54
FL 630 lúmenes Blanco cálido
CRI 80
3-4 step MACADAM
DIRIGIBLE
270°
NOM

Ilumileds S.A. de C. V e Ingeniería electrodigital, audio, video, iluminación S.A de C.V. se reserva el derecho de modificar la información sin previo aviso y no se hace responsable por errores u omisiones en este documento.

LED1874MAW

[Acabado blanco (Blanco cálido)]

Material	Aluminio acabado blanco
Lámpara	Luminario para pared
Ángulo de apertura	Efecto asimétrico, salida de luz indirecta dirigible
Ángulo de ajuste	270°
Color de luz	Blanco cálido
Alimentación	100 - 240 V ca
Potencia	9 W





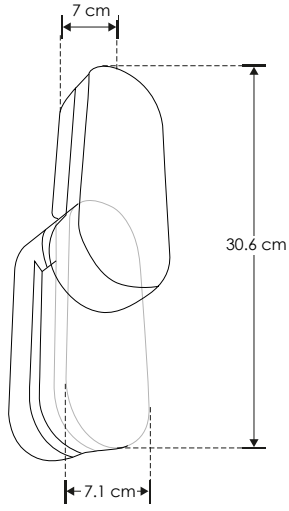



SOBREPONER / PARED

Material	Aluminio acabado blanco
Lámpara	Luminario para pared
Ángulo de apertura	120° (Efecto asimétrico, salidas de luz directa dirigibles)
Ángulo de ajuste	270°
Color de luz	Blanco cálido
Alimentación	100 - 240 V ca
Potencia	12 W

[Acabado blanco (Blanco cálido)]

LED8202GAW











Ilumileds S.A. de C. V e Ingeniería electrodigital, audio, video, iluminación S.A de C.V. se reserva el derecho de modificar la información sin previo aviso y no se hace responsable por errores u omisiones en este documento.

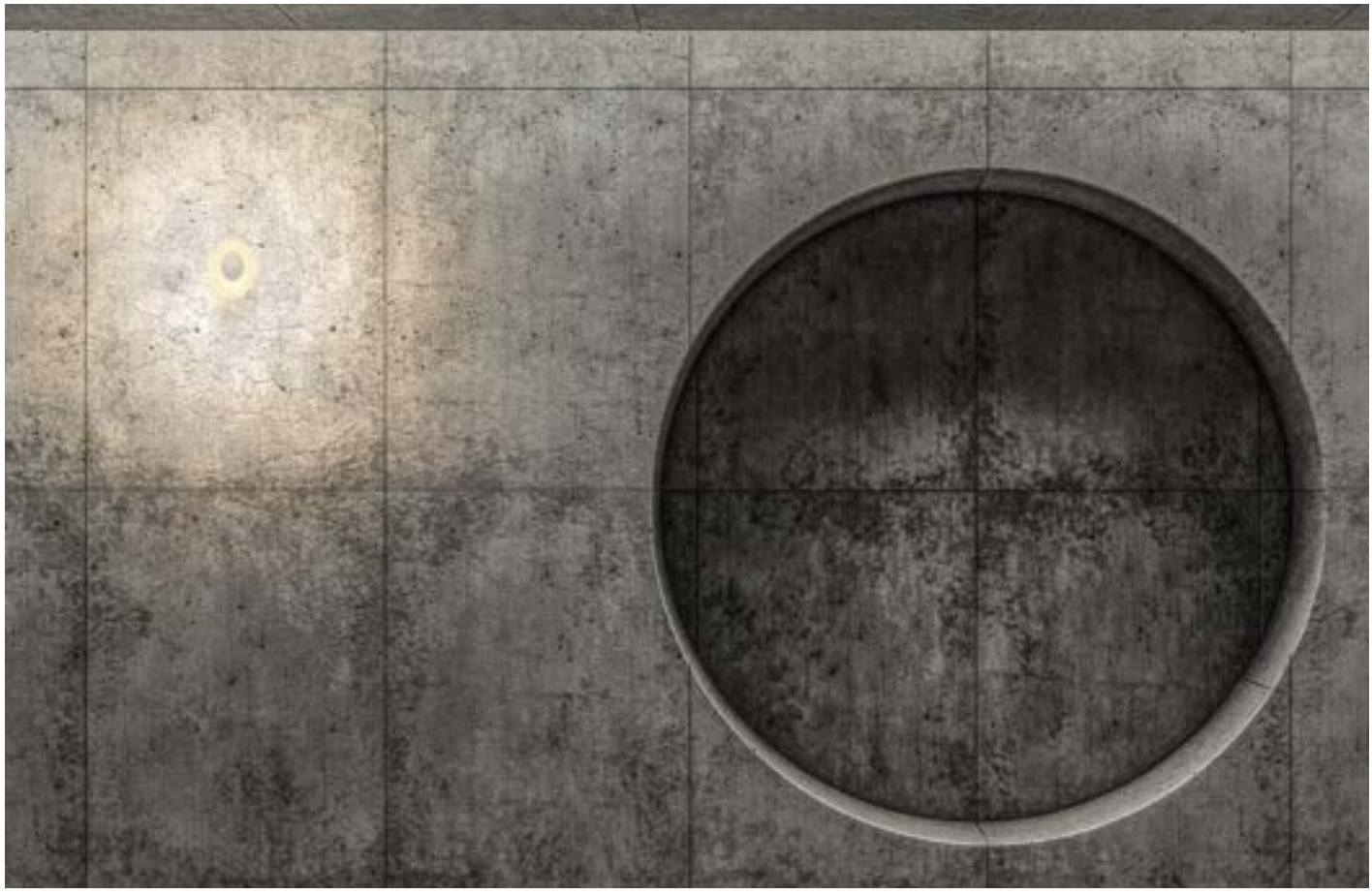

SOBREPONER / PARED

nuevo

[Acabado blanco (Blanco cálido)] **ILUPCWLX24WWWW**

Material	Policarbonato acabado blanco
Lámpara	Luminario para muros
Ángulo de apertura	360° (Efecto simétrico, salida de luz frontal)
Color de luz	Blanco cálido
Alimentación	85 – 265 V ca
Potencia	24 W



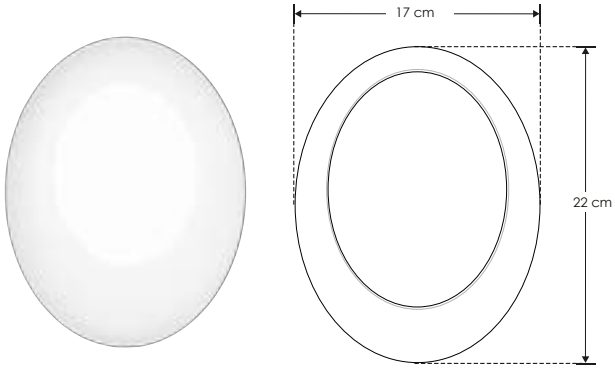

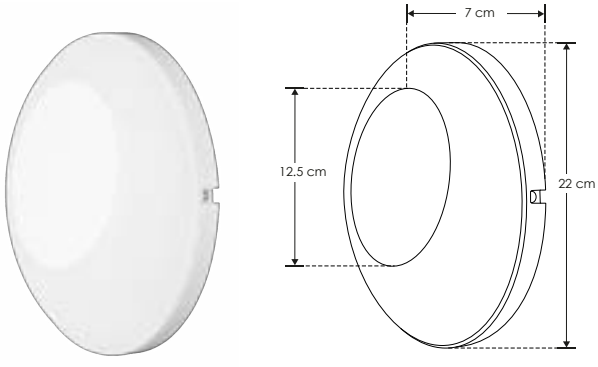

24 W

85 – 265

FL 960 lúmenes Blanco cálido

3 000 K Blanco cálido

360°

IP 65

PC POLICARBONATO

CRI 80

NOM

RECOMENDADO
ÁREAS HÚMEDAS Y LUGARES DE COSTA

iLumileds® / ilumileds.com.mx

Ilumileds S.A. de C. V e Ingeniería electrodigital, audio, video, iluminación S.A de C.V. se reserva el derecho de modificar la información sin previo aviso y no se hace responsable por errores u omisiones en este documento.

nuevo

LED5640B10WWW [Acabado negro (Blanco cálido)]

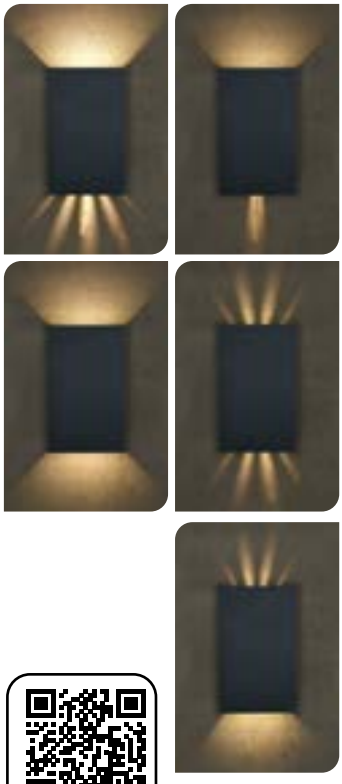

Material	Aluminio acabado negro
Lámpara	Luminario para pared. Se puede seleccionar entre 7 diferentes efectos de luz
Color de luz	Blanco cálido
Alimentación	100 - 265 V ca
Potencia	10 W

NOTA: Este producto es usado como elemento de iluminación decorativo en muros, para uso interior y exterior, se puede seleccionar entre 7 diferentes efectos de luz.



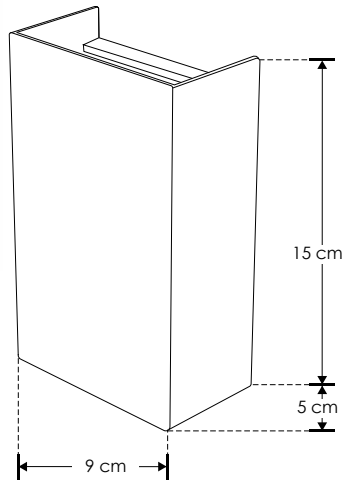





Ilumileds S.A. de C. V e Ingeniería electrodigital, audio, video, iluminación S.A de C.V. se reserva el derecho de modificar la información sin previo aviso y no se hace responsable por errores u omisiones en este documento.

LED803HBE [Acabado negro (Blanco cálido)]

LED803HE [Acabado blanco (Blanco cálido)]

Material	Aluminio acabado negro o blanco
Lámpara	Luminario para pared. Se puede ajustar el ángulo de la luz de salida superior e inferior de acuerdo al efecto requerido, mediante cortadoras incluidas en el luminario
Color de luz	Blanco cálido
Alimentación	85-265 V ca
Potencia	6 W

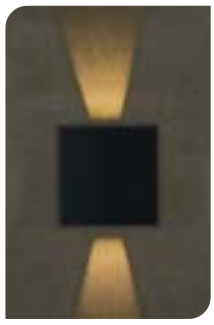







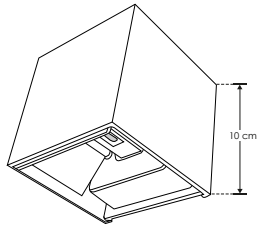

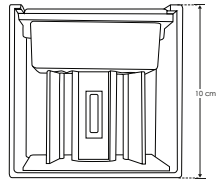

3 000 K Blanco cálido · 85-265 · 6 W · IP 65 · FL 480 lúmenes Blanco cálido · 3-4 step MACADAM · CRI 80 · NOM

SOBREPONER / PARED

Material	Policarbonato acabado negro
Lámpara	Luminario para pared. Se puede ajustar el ángulo de la luz de salida superior e inferior de acuerdo al efecto requerido, mediante cortadoras incluidas en el luminario
Color de luz	Blanco cálido
Alimentación	85-265 V ca
Potencia	6 W

[Acabado negro (Blanco cálido)] **LED803PCHBE**

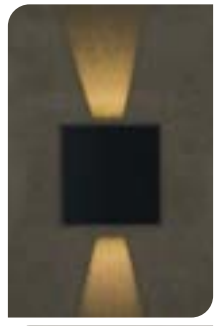

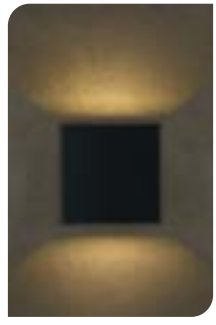

3 000 K Blanco cálido · 6 W · 85 - 265 · IP 65 · FL 480 lúmenes Blanco cálido · PC POLICARBONATO · 3-4 step MACADAM · CRI 80 · NOM · RECOMENDADO ÁREAS HÚMEDAS Y LUGARES DE COSTA





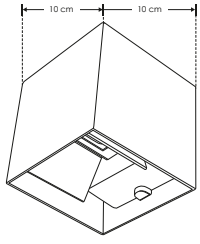

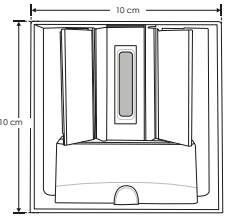

EXTERIORES

Ilumileds S.A. de C. V e Ingeniería electrodigital, audio, video, iluminación S.A de C.V. se reserva el derecho de modificar la información sin previo aviso y no se hace responsable por errores u omisiones en este documento.

LED803PCSHBE [Acabado negro (Blanco cálido)]

LED803PCSHE [Acabado blanco (Blanco cálido)]

Material	Policarbonato acabado blanco / negro
Lámpara	Luminario para pared. Se puede ajustar el ángulo de la luz de salida superior e inferior de acuerdo al efecto requerido, mediante cortadoras incluidas en el luminario
Color de luz	Blanco cálido
Alimentación	85-265 V ca
Potencia	2 W

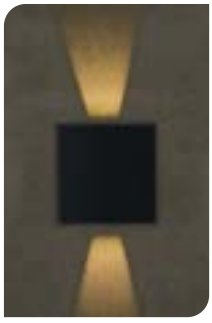









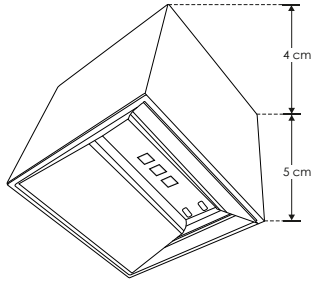

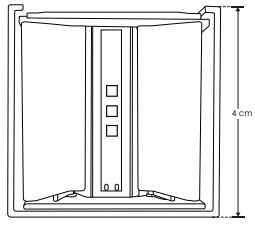

3 000 K Blanco cálido

2 W

85-265

IP 65

FL 160 lúmenes Blanco cálido

CRI 80

3-4 step MACADAM

PC POLICARBONATO

NOM

SOBREPONER / MURO

nuevo

[Acabado negro (Blanco cálido)] **LED404PCHBE**

Material	Policarbonato acabado negro
Lámpara	Luminario usado como elemento de iluminación decorativo en muros para uso interior y exterior
Color de luz	Blanco cálido
Alimentación	85-265 V ca
Potencia	4 W





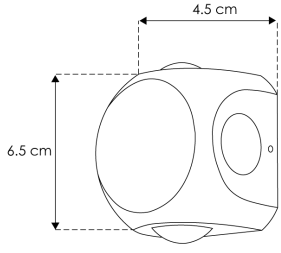



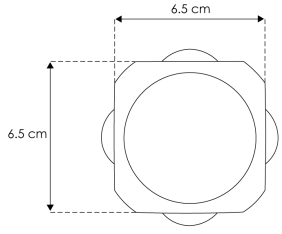

PC POLICARBONATO

3 000 K Blanco cálido

85-265

4 W

IP 65

FL 300 lúmenes Blanco cálido

45°

3-4 step MACADAM

CRI 80

NOM

RECOMENDADO ÁREAS HÚMEDAS Y LUGARES DE COSTA

EXTERIORES

Ilumileds S.A. de C. V e Ingeniería electrodigital, audio, video, iluminación S.A de C.V. se reserva el derecho de modificar la información sin previo aviso y no se hace responsable por errores u omisiones en este documento.

nuevo

LED204PCHBE

[Acabado negro (Blanco cálido)]



Material	Policarbonato acabado negro
Lámpara	Luminario usado como elemento de iluminación decorativo en muros para uso interior y exterior
Color de luz	Blanco cálido
Alimentación	85-265 V ca
Potencia	2 W



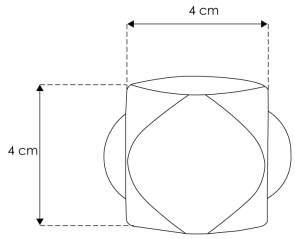

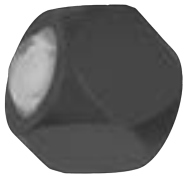

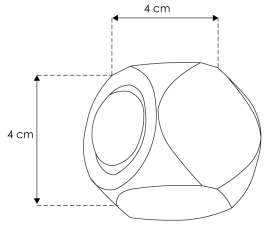

PC POLICARBONATO

3 000 K Blanco cálido

85-265

2 W

IP 65

FL 150 lúmenes Blanco cálido

45°

3-4 step MACADAM

RECOMENDADO ÁREAS HÚMEDAS Y LUGARES DE COSTA

CRI 80

NOM



Ilumileds S.A. de C. V e Ingeniería electrodigital, audio, video, iluminación S.A de C.V. se reserva el derecho de modificar la información sin previo aviso y no se hace responsable por errores u omisiones en este documento.

LED804PCHBE [Acabado negro (Blanco cálido)]

LED804PCHE [Acabado blanco (Blanco cálido)]

Material	Policarbonato acabado blanco / negro
Lámpara	Luminario para pared. Se puede ajustar el ángulo de la luz de salida de acuerdo al efecto requerido, mediante 4 cortadores incluidos en el luminario
Color de luz	Blanco cálido
Alimentación	85-265 V ca
Potencia	4 W

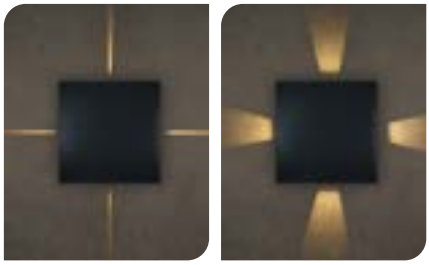







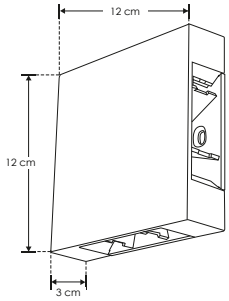

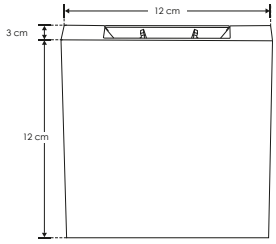

PC POLICARBONATO

3 000 K Blanco cálido

85-265

4 W

IP 65

FL 320 lúmenes Blanco cálido

360°

3-4 step MACADAM

CRI 80

NOM

RECOMENDADO ÁREAS HÚMEDAS Y LUGARES DE COSTA

EXTERIORES

SOBREPONER / PARED

Material	Aluminio acabado negro
Lámpara	Luminario para pared. Se puede ajustar el ángulo de la luz de salida superior e inferior de acuerdo al efecto requerido, mediante cortadoras incluidas en el luminario
Color de luz	Blanco cálido
Alimentación	85 - 265 V ca
Potencia	6 W

[Acabado negro (Blanco cálido)] **LED310GABE**



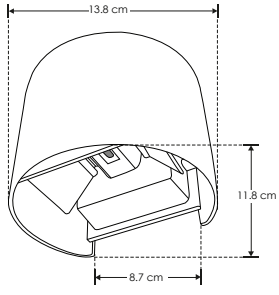

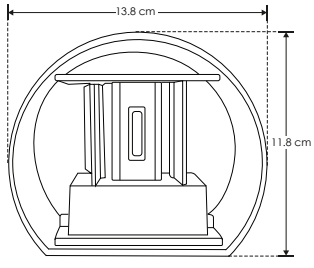





6 W

3 000 K Blanco cálido

IP 65

85-265

CRI 80

FL 480 lúmenes Blanco cálido

NOM

3-4 step MACADAM

Ilumileds S.A. de C. V e Ingeniería electrodigital, audio, video, iluminación S.A de C.V. se reserva el derecho de modificar la información sin previo aviso y no se hace responsable por errores u omisiones en este documento.

ILUPC2LENS4WB

[Acabado negro (Blanco cálido)]

Material	Policarbonato acabado negro
Lámpara	Luminario para pared
Ángulo de apertura	120° (Efecto simétrico, salida de luz superior e inferior)
Color de luz	Blanco cálido
Alimentación	100 - 240 V ca
Potencia	4 W





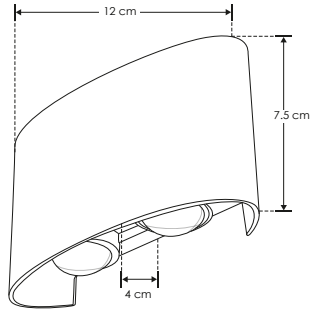

RECOMENDADO ÁREAS HÚMEDAS Y LUGARES DE COSTA

3 000 K Blanco cálido

IP 65

4 W

FL 320 lúmenes Blanco cálido

100 - 240

120°

PC POLICARBONATO

CRI 80

NOM

SOBREPONER / PARED

Material	Policarbonato acabado negro
Lámpara	Luminario para pared
Ángulo de apertura	120° (Efecto simétrico, salida de luz superior e inferior)
Color de luz	Blanco cálido
Alimentación	100 - 240 V ca
Potencia	8 W

[Acabado negro (Blanco cálido)]

ILUPC4LENS8WB



3 000 K Blanco cálido

IP 65

8 W

FL 640 lúmenes Blanco cálido

100 - 240

120°

PC POLICARBONATO

CRI 80

NOM

RECOMENDADO ÁREAS HÚMEDAS Y LUGARES DE COSTA



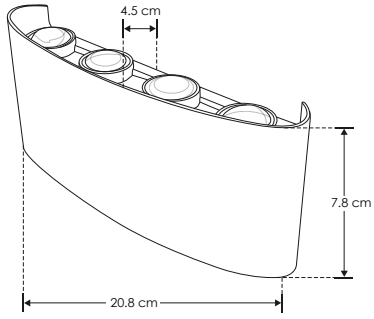

Ilumileds S.A. de C. V e Ingeniería electrodigital, audio, video, iluminación S.A de C.V. se reserva el derecho de modificar la información sin previo aviso y no se hace responsable por errores u omisiones en este documento.

nuevo

ILUSF919E14B [Acabado negro]



Material	Aluminio acabado negro con difusor de cristal difuso
Base	E14 (Incluida)
Lámpara	Luminario de sobreponer en pared (no incluye lámpara E14)
Ángulo de apertura	360°
Alimentación	277 Vca máx.
Potencia	25 W máx.

NOTA: No incluye lámpara E14.

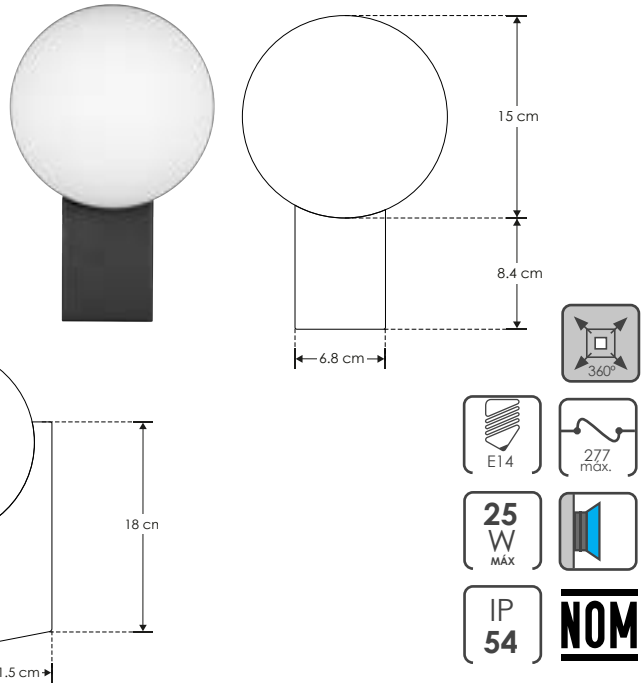

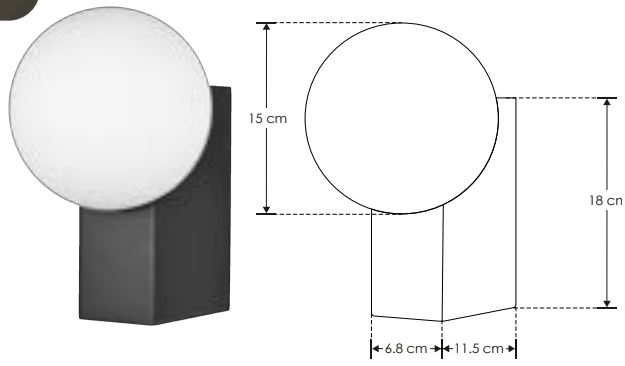



Ilumileds S.A. de C. V e Ingeniería electrodigital, audio, video, iluminación S.A de C.V. se reserva el derecho de modificar la información sin previo aviso y no se hace responsable por errores u omisiones en este documento.



SOBREPONER / PARED

Material	Aluminio acabado negro con difusor de cristal difuso
Base	E14 (Incluida)
Lámpara	Luminario de sobreponer en pared (no incluye lámpara E14)
Ángulo de apertura	360°
Alimentación	277 Vca máx.
Potencia	25 W máx.

NOTA: No incluye lámpara E14.

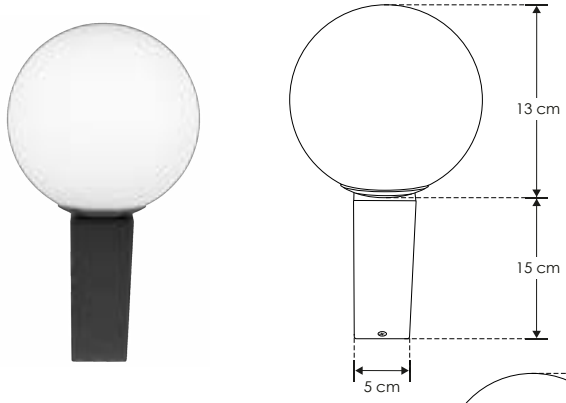



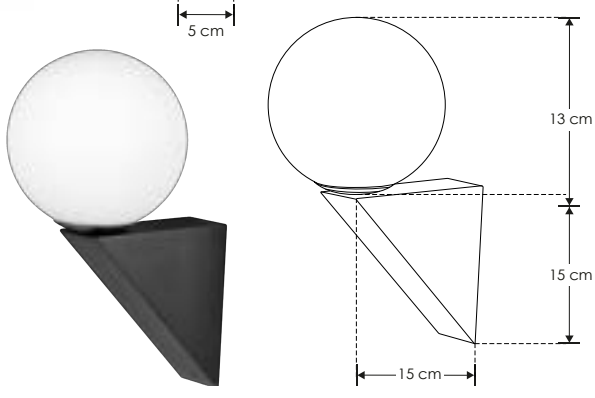

nuevo

[Acabado negro] **ILUSF920E14B**



Ilumileds S.A. de C. V e Ingeniería electrodigital, audio, video, iluminación S.A de C.V. se reserva el derecho de modificar la información sin previo aviso y no se hace responsable por errores u omisiones en este documento.

LED6051AE

[Acabado blanco (Blanco cálido)]



Material	Aluminio acabado blanco
Lámpara	Luminario para pared
Ángulo de apertura	360° (Efecto simétrico, salida de luz trasera)
Color de luz	Blanco cálido
Alimentación	85 - 265 V ca
Potencia	7 W

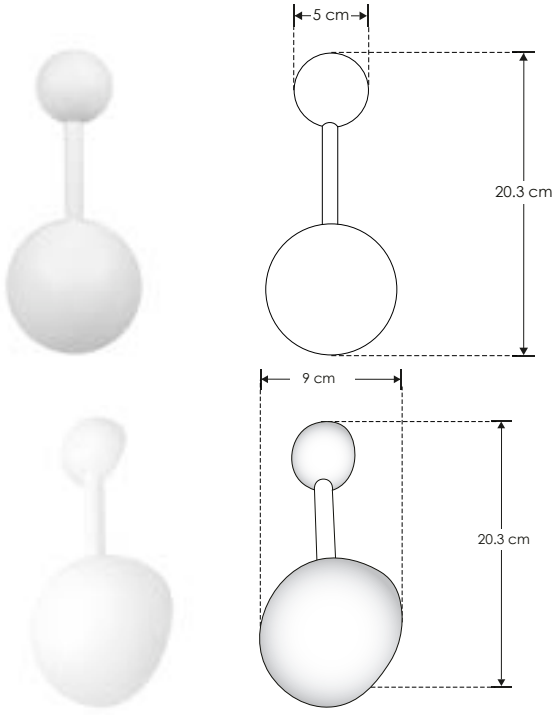

3 000 K Blanco cálido · 85-265 · 7 W · IP 54 · FL 490 lúmenes Blanco cálido · 360° · 3-4 step MACADAM · CRI 80 · NOM

SOBREPONER / PARED

Material	Aluminio acabado blanco
Lámpara	Luminario para pared
Ángulo de apertura	360° (Efecto simétrico, salida de luz trasera)
Color de luz	Blanco cálido
Alimentación	85 - 265 V ca
Potencia	6 W

[Acabado blanco (Blanco cálido)]

LED6051BE

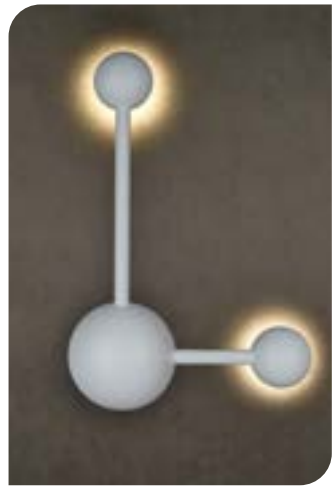

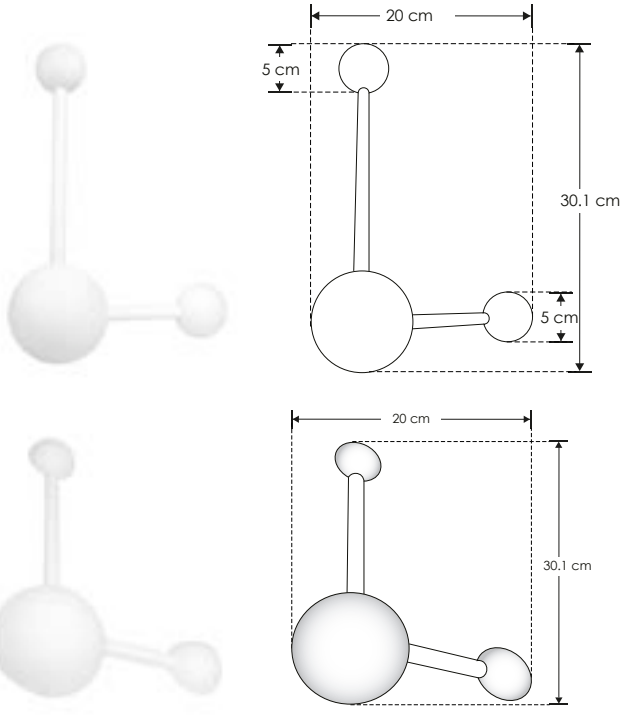

6 W · 3 000 K Blanco cálido · IP 54 · 85-265 · 360° · CRI 80 · FL 420 lúmenes Blanco cálido · NOM · 3-4 step MACADAM

EXTERIORES

 Ilumileds S.A. de C. V e Ingeniería electrodigital, audio, video, iluminación S.A de C.V. se reserva el derecho de modificar la información sin previo aviso y no se hace responsable por errores u omisiones en este documento.

LED818GAW



Material	Aluminio acabado blanco
Lámpara	Luminario para pared
Ángulo de apertura	120° (Efecto simétrico)
Color de luz	Blanco cálido
Alimentación	100 - 240 V ca
Potencia	10 W



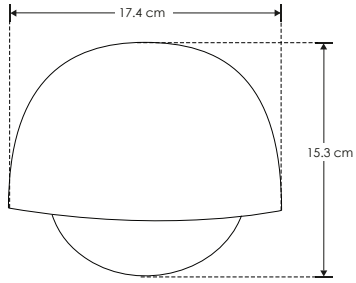



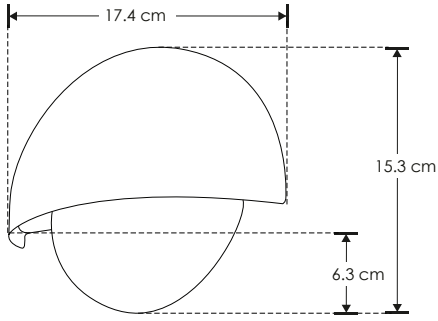

10 W | 3 000 K Blanco cálido | IP 54 | 100-240 | 120° | CRI 80 | FL 600 lúmenes Blanco cálido | NOM | 3-4 step MACADAM

SOBREPONER / PARED

[Acabado negro (Blanco cálido)]

LED816GABE



Material	Aluminio acabado negro
Lámpara	Luminario para pared
Ángulo de apertura	120° (Efecto asimétrico, salida de luz indirecta superior)
Color de luz	Blanco cálido
Alimentación	100 - 240 V ca
Potencia	7 W

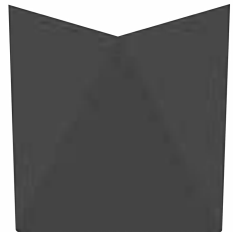



3 000 K Blanco cálido | 100-240 | 7 W | IP 65 | FL 350 lúmenes Blanco cálido | 120° | 3-4 step MACADAM | CRI 80 | NOM

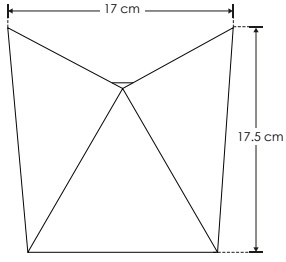

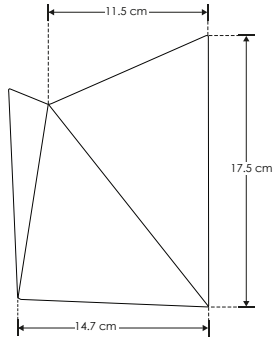

EXTERIORES

Ilumileds S.A. de C. V e Ingeniería electrodigital, audio, video, iluminación S.A de C.V. se reserva el derecho de modificar la información sin previo aviso y no se hace responsable por errores u omisiones en este documento.



SOBREPONER / PARED

Material	Policarbonato acabado blanco / negro
Lámpara	Luminario para pared
Ángulo de apertura	360° (Efecto simétrico, salida de luz indirecta trasera)
Color de luz	Blanco cálido
Alimentación	100 - 240 V ca
Potencia	3 W (10 cm) / 6 W (13 cm) / 12 W (16 cm)

[Acabado negro 10 cm (Blanco cálido)] **ILUPC8663SSBE**

[Acabado blanco 10 cm (Blanco cálido)] **ILUPC8663SSWE**

[Acabado negro 13 cm (Blanco cálido)] **ILUPC8663SBE**

[Acabado blanco 13 cm (Blanco cálido)] **ILUPC8663SWE**

[Acabado negro 16 cm (Blanco cálido)] **ILUPC8663BE**

[Acabado blanco 16 cm (Blanco cálido)] **ILUPC8663WE**





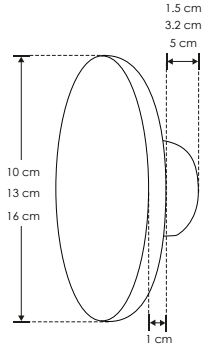

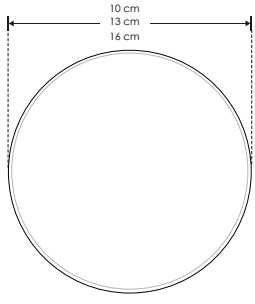

12 W — FL 600 lúmenes Blanco cálido

6 W — FL 300 lúmenes Blanco cálido

3 W — FL 150 lúmenes Blanco cálido

IP 65

360°

100-240

CRI 80

3-4 step MACADAM

3 000 K Blanco cálido

PC POLICARBONATO

NOM

RECOMENDADO ÁREAS HÚMEDAS Y LUGARES DE COSTA





Ilumileds S.A. de C. V e Ingeniería electrodigital, audio, video, iluminación S.A de C.V. se reserva el derecho de modificar la información sin previo aviso y no se hace responsable por errores u omisiones en este documento.

LED8663SGABE [Acabado negro (Blanco cálido)]

LED8663SGAWE [Acabado blanco (Blanco cálido)]

Material	Aluminio acabado blanco / negro
Lámpara	Luminario para pared
Ángulo de apertura	360° (Efecto simétrico, salida de luz indirecta trasera)
Color de luz	Blanco cálido
Alimentación	100 - 240 V ca
Potencia	6 W







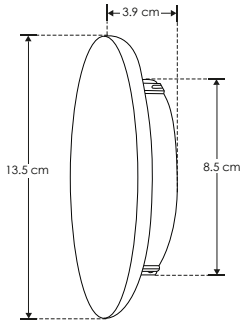

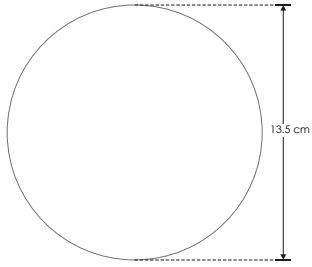

6 W · 3 000 K Blanco cálido · IP 65 · 100-240 · 360° · CRI 80 · FL 300 lúmenes Blanco cálido · NOM · 3-4 step MACADAM

SOBREPONER / PARED

Material	Aluminio acabado blanco / negro
Lámpara	Luminario para pared
Ángulo de apertura	360° (Efecto simétrico, salida de luz indirecta trasera)
Color de luz	Blanco cálido
Alimentación	100 - 240 V ca
Potencia	9 W

LED8663LGABE [Acabado negro (Blanco cálido)]

LED8663LGAWE [Acabado blanco (Blanco cálido)]







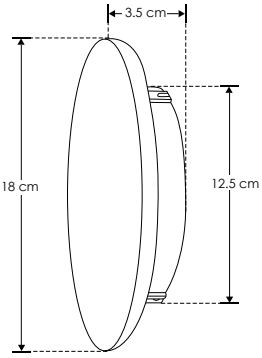

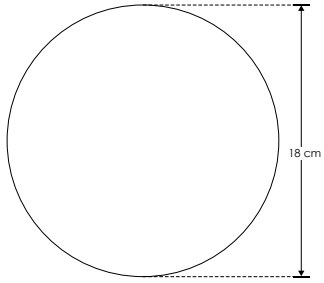

9 W · 3 000 K Blanco cálido · IP 65 · 100-240 · 360° · CRI 80 · FL 450 lúmenes Blanco cálido · NOM · 3-4 step MACADAM

Ilumileds S.A. de C. V e Ingeniería electrodigital, audio, video, iluminación S.A de C.V. se reserva el derecho de modificar la información sin previo aviso y no se hace responsable por errores u omisiones en este documento.

ILUPC4440SSBE [Acabado negro 10.5 cm (Blanco cálido)]

ILUPC4440SBE [Acabado negro 13.5 cm (Blanco cálido)]

ILUPC4440BE [Acabado negro 16.5 cm (Blanco cálido)]

Material	Policarbonato acabado negro
Lámpara	Luminario para pared
Ángulo de apertura	360° (Efecto simétrico, salida de luz indirecta trasera)
Color de luz	Blanco cálido
Alimentación	100 - 240 V ca
Potencia	3 W (10.5 cm) / 6 W (13.5 cm) / 12 W (16.5 cm)



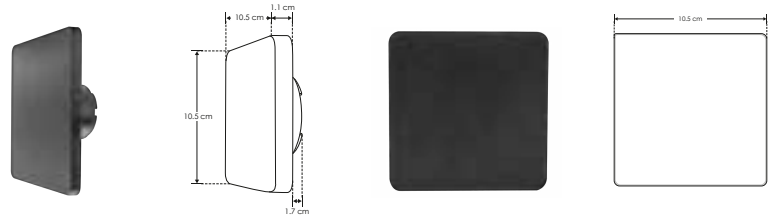

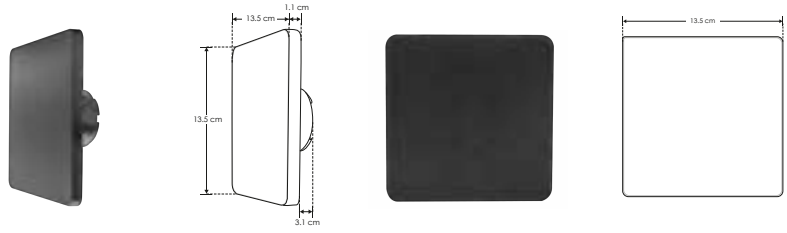

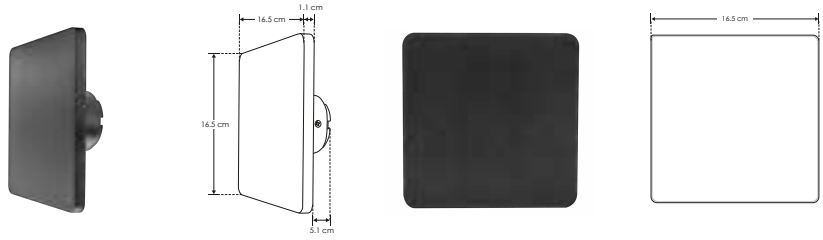

3 W | FL 150 lúmenes Blanco cálido

6 W | FL 300 lúmenes Blanco cálido

12 W | FL 600 lúmenes Blanco cálido

IP 65

360°

100-240

3 000 K Blanco cálido | CRI 80 | 3-4 step MACADAM

RECOMENDADO ÁREAS HÚMEDAS Y LUGARES DE COSTA | PC POLICARBONATO | NOM

SOBREPONER / PARED

Material	Policarbonato acabado negro
Lámpara	Luminario de cortesia para pared y escalones
Ángulo de apertura	120° (Luz indirecta inferior)
Color de luz	Blanco cálido
Alimentación	100 – 240 V ca
Potencia	1.5 W / 3 W

[Acabado negro (Blanco cálido) 1.5 w] **ILUPCPBL1.5WWWB**

[Acabado negro (Blanco cálido) 3 w] **ILUPCPBL3WWWB**





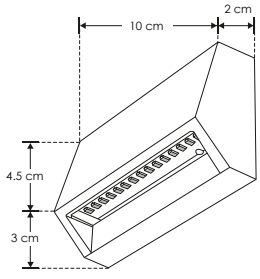



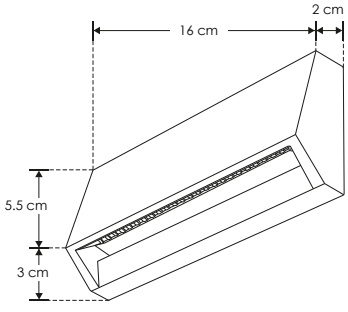

3 000 K Blanco cálido | 100 – 240

3 W | FL 210 lúmenes Blanco cálido

1.5 W | FL 105 lúmenes Blanco cálido

IP 65 | 3-4 step MACADAM

120°

CRI 80 | NOM | RECOMENDADO ÁREAS HÚMEDAS Y LUGARES DE COSTA

 Ilumileds S.A. de C. V e Ingeniería electrodigital, audio, video, iluminación S.A de C.V. se reserva el derecho de modificar la información sin previo aviso y no se hace responsable por errores u omisiones en este documento.

ILUP2302G [Acabado gris (Blanco cálido)]



Material	Plástico ABS
Lámpara	Luminario de cortesia para pared de sobreponer
Ángulo de apertura	120°
Color de luz	Blanco cálido
Alimentación	90 - 130 V ca
Potencia	1.6 W

NOTA: Producto DOB, controlador y fuente luminosa comparten la misma placa, sensible a variaciones de voltaje o corriente, consulte manual de operación.



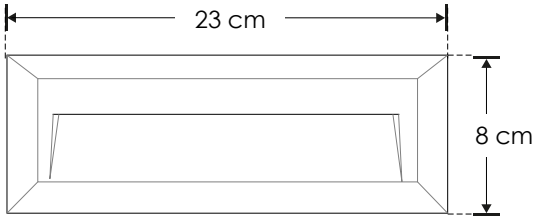

3 000 K Blanco cálido · 90-130 · 1.6 W · IP 65 · FL 112 lúmenes Blanco cálido · 120° · CRI 80 · RECOMENDADO ÁREAS HÚMEDAS Y LUGARES DE COSTA · 3-4 step MACADAM · NOM

EMPOTRAR / PARED

ILUSP852WWWG [Acabado gris (Blanco cálido)]



Material	Aluminio acabado gris
Lámpara	Luminario de cortesia para pared
Ángulo de apertura	120°
Color de luz	Blanco cálido
Alimentación	85 - 265 V ca
Potencia	2 W





3 000 K Blanco cálido · 2 W · 85-265 · IP 54 · 120° · FL 240 lúmenes Blanco cálido · 3-4 step MACADAM · CRI 80 · orificio 7.5 cm · NOM

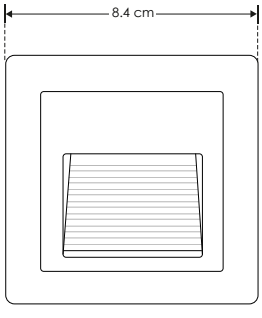

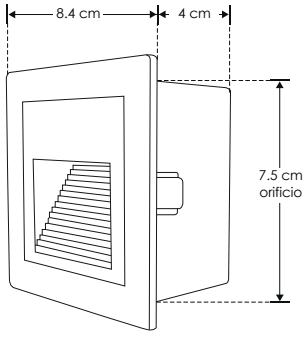

Ilumileds S.A. de C. V e Ingeniería electrodigital, audio, video, iluminación S.A de C.V. se reserva el derecho de modificar la información sin previo aviso y no se hace responsable por errores u omisiones en este documento.

ILU2810PC1WB [Acabado negro (Blanco cálido)]

ILU2810PC1WW [Acabado blanco (Blanco cálido)]

Material	Policarbonato acabado blanco / negro
Lámpara	Luminario de cortesia para pared
Ángulo de apertura	120°
Color de luz	Blanco cálido
Alimentación	85 - 265 V ca
Potencia	1 W

NOTA: Producto DOB, controlador y fuente luminosa comparten la misma placa, sensible a variaciones de voltaje o corriente, consulte manual de operación.







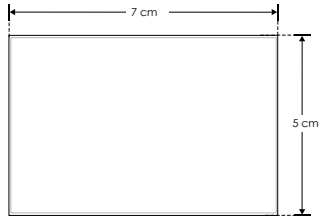





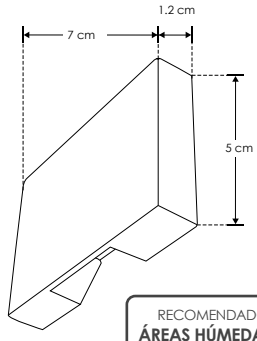



SOBREPONER / PARED

Material	Policarbonato acabado blanco / negro
Lámpara	Luminario de cortesia para pared
Ángulo de apertura	120°
Color de luz	Blanco cálido
Alimentación	85 - 265 V ca
Potencia	2 W

NOTA: Producto DOB, controlador y fuente luminosa comparten la misma placa, sensible a variaciones de voltaje o corriente, consulte manual de operación.

[Acabado negro (Blanco cálido)] **ILU2830PC2WB**

[Acabado blanco (Blanco cálido)] **ILU2830PC2WW**





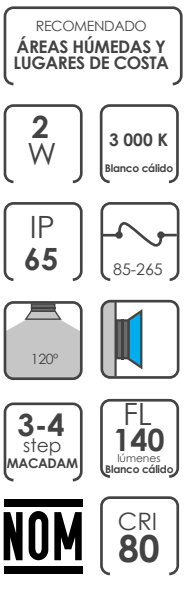









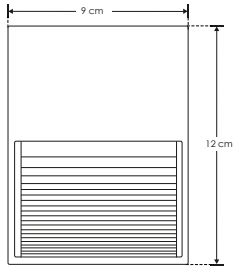

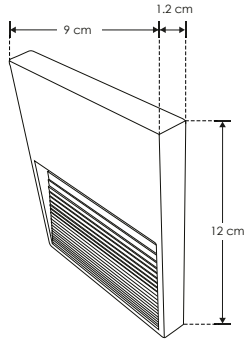

 Ilumileds S.A. de C. V e Ingeniería electrodigital, audio, video, iluminación S.A de C.V. se reserva el derecho de modificar la información sin previo aviso y no se hace responsable por errores u omisiones en este documento.

ILU2840PC3WB [Acabado negro (Blanco cálido)]

ILU2840PC3WW [Acabado blanco (Blanco cálido)]

Material	Policarbonato acabado blanco / negro
Lámpara	Luminario de cortesia para pared
Ángulo de apertura	120°
Color de luz	Blanco cálido
Alimentación	85 - 265 V ca
Potencia	3 W

NOTA: Producto DOB, controlador y fuente luminosa comparten la misma placa, sensible a variaciones de voltaje o corriente, consulte manual de operación.





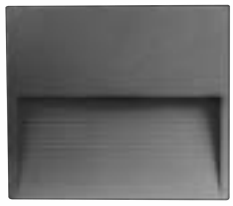







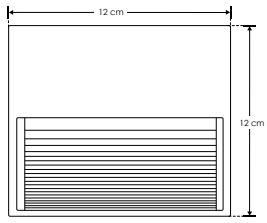

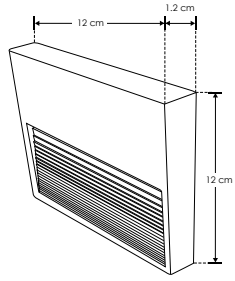

RECOMENDADO **ÁREAS HÚMEDAS Y LUGARES DE COSTA**

3 000 K Blanco cálido

3 W

85-265

IP 65

120°

FL 210 lúmenes Blanco cálido

3-4 step MACADAM

CRI 80

PC POLICARBONATO

NOM

EMPOTRAR / PARED

ILU2650BPC2WB [Acabado negro (Blanco cálido)]

ILU2650BPC2WW [Acabado blanco (Blanco cálido)]

Material	Policarbonato acabado blanco / negro
Lámpara	Luminario de pared para empotrar, compatible con caja registro
Ángulo de apertura	120°
Color de luz	Blanco cálido
Alimentación	85 - 265 V ca
Potencia	2 W

NOTA: Producto DOB, controlador y fuente luminosa comparten la misma placa, sensible a variaciones de voltaje o corriente, consulte manual de operación.





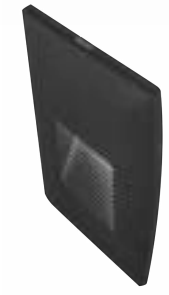



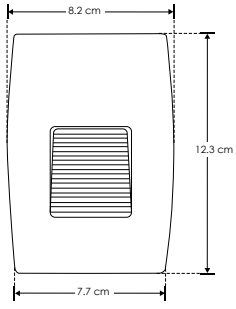

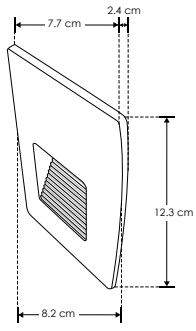

3 000 K Blanco cálido

2 W

85-265

IP 65

120°

FL 140 lúmenes Blanco cálido

3-4 step MACADAM

CRI 80

PC POLICARBONATO

NOM

RECOMENDADO **ÁREAS HÚMEDAS Y LUGARES DE COSTA**







EXTERIORES

Ilumileds S.A. de C. V e Ingeniería electrodigital, audio, video, iluminación S.A de C.V. se reserva el derecho de modificar la información sin previo aviso y no se hace responsable por errores u omisiones en este documento.

ILU2917GU10DG [Acabado gris obscuro (1 salida)]



Material	Acero acabado gris obscuro
Base	GU10
Lámpara	Luminario de sobreponer en pared
Ángulo de apertura	120°
Alimentación	85 - 265 V ca
Potencia	16 W máx.

NOTA: No incluye lámpara.

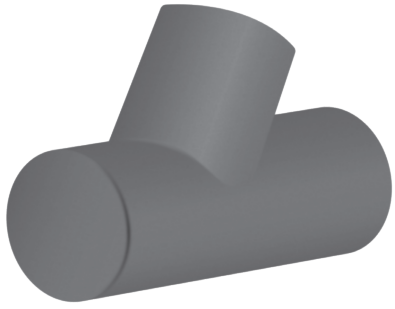

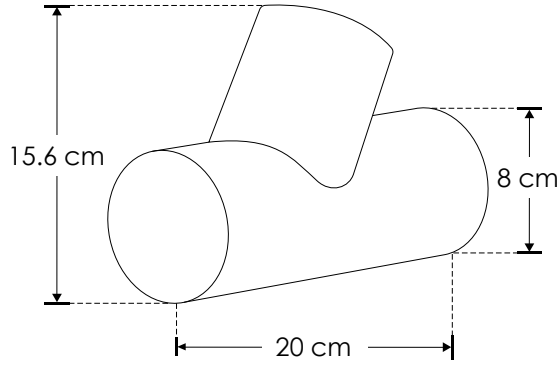

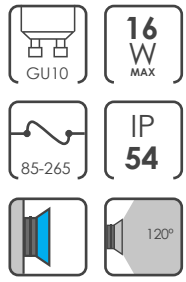

NOM

SOBREPONER / PISO

Material	Acero acabado gris obscuro
Base	GU10
Lámpara	Luminario tipo bolardo de un cabezal
Ángulo de apertura	120°
Alimentación	85 - 265 V ca
Potencia	16 W máx.

NOTA: No incluye lámpara.

[Acabado gris obscuro (1 salida)] **ILUB1917GU10DG**





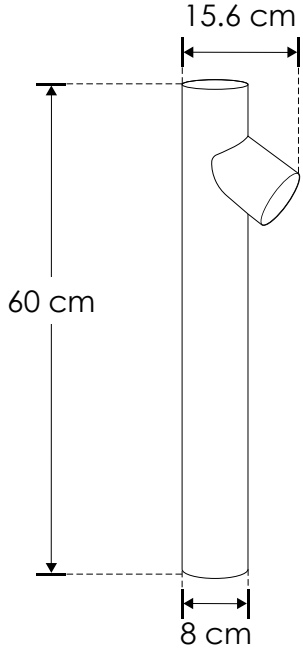

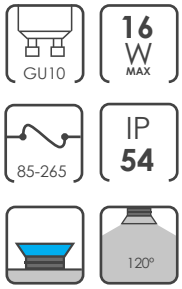

NOM

EXTERIORES

 Ilumileds S.A. de C. V e Ingeniería electrodigital, audio, video, iluminación S.A de C.V. se reserva el derecho de modificar la información sin previo aviso y no se hace responsable por errores u omisiones en este documento.

ILUB19172GU10DG [Acabado gris obscuro (2 salidas)]



Material	Acero acabado gris obscuro
Base	GU10
Lámpara	Luminario tipo bolardo de dos cabezales
Ángulo de apertura	120°
Alimentación	85 - 265 V ca
Potencia	32 W máx. (16 W por cada base GU10)

NOTA: No incluye lámparas.

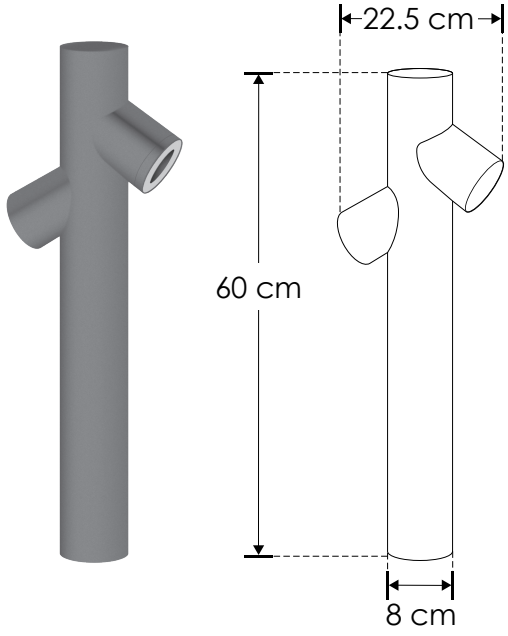

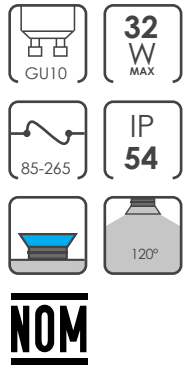

SOBREPONER / PISO

nuevo

Material	Policarbonato acabado negro
Lámpara	Luminario tipo bolardo
Base	Base E27 (No incluye lámpara)
Ángulo de apertura	360° (Efecto de luz perimetral)
Alimentación	100 - 240 V ca
Potencia	40 W max.

[Acabado negro] **ILUB01270E27B**



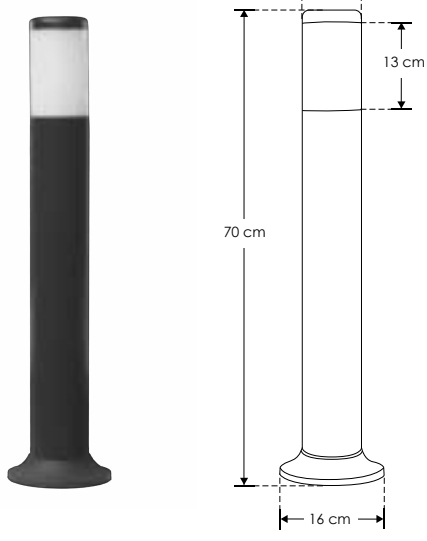



EXTERIORES

Ilumileds S.A. de C. V e Ingeniería electrodigital, audio, video, iluminación S.A de C.V. se reserva el derecho de modificar la información sin previo aviso y no se hace responsable por errores u omisiones en este documento.



 Ilumileds S.A. de C. V e Ingeniería electrodigital, audio, video, iluminación S.A de C.V. se reserva el derecho de modificar la información sin previo aviso y no se hace responsable por errores u omisiones en este documento.

ILUB0270PC08WB [Acabado negro (Blanco cálido)]

Material	Policarbonato acabado negro
Lámpara	Luminario tipo bolardo con salida de luz indirecta inferior
Ángulo de apertura	180° (Salida de luz indirecta hacía abajo)
Color de luz	Blanco cálido
Alimentación	100 - 240 V ca
Potencia	8 W





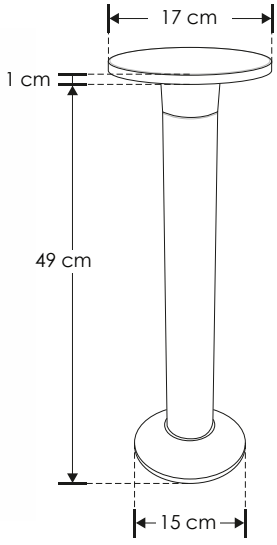

RECOMENDADO ÁREAS HÚMEDAS Y LUGARES DE COSTA

8 W | 3 000 K Blanco cálido | IP 54 | 100-240 | 180° | FL 560 lúmenes Blanco cálido | 2-3 step MACADAM | CRI 80 | NOM

SOBREPONER / PISO

Material	Aluminio acabado gris obscuro
Base	E27
Lámpara	Luminario tipo bolardo
Ángulo de apertura	180°
Alimentación	85 - 265 V ca
Potencia	15 W máximo

NOTA: No incluye lámpara.

[Luminario Redondo] **ILUB1271M19DG**

[Luminario Cuadrado] **ILUB1272M18DG**



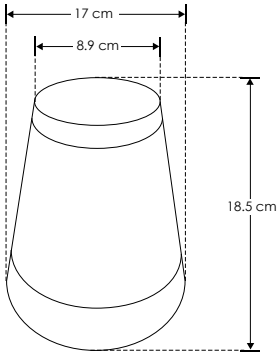





15 W MAX | IP 54 | E27 | 180° | 85-265 | NOM

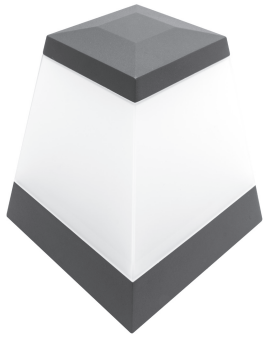

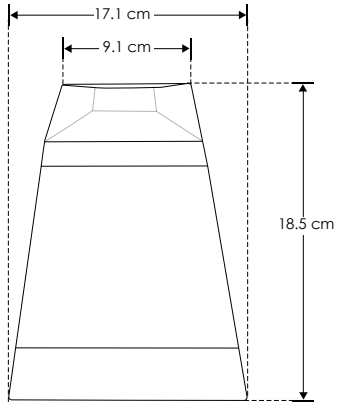

EXTERIORES

Ilumileds S.A. de C. V e Ingeniería electrodigital, audio, video, iluminación S.A de C.V. se reserva el derecho de modificar la información sin previo aviso y no se hace responsable por errores u omisiones en este documento.

ILUSOLBAL3W

[Acabado negro (Blanco cálido)]



Material	Aluminio acabado negro
Lámpara	Luminario solar de piso con sensor de presencia y obscuridad
Ángulo de apertura	120°
Color de luz	Blanco cálido
Potencia	3 W

NOTA: Incluye estaca. Tiene una autonomia de 8 horas continuas encendida.





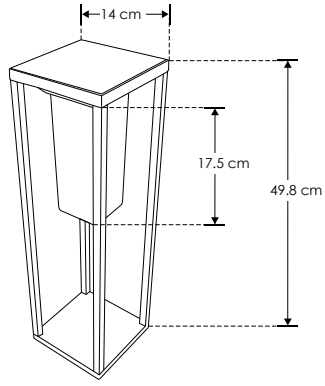



SOLAR / SOBREPONER / PARED

[Acabado negro (Blanco cálido)]

ILUSOLPC6LENS2WB



Material	Policarbonato acabado negro
Lámpara	Luminario solar para pared
Ángulo de apertura	360° (Efecto omnidireccional)
Color de luz	Blanco cálido
Potencia	2 W

NOTA: Incluye batería y celda solar.
Tiempo de encendido 10 H continuas [2 H (100% de brillo), 3 H (70% de brillo), 5H (decremento de brillo progresivo)].
Dos niveles de brillo y TCC de 3 000 / 5 500 K seleccionables mediante interruptor.



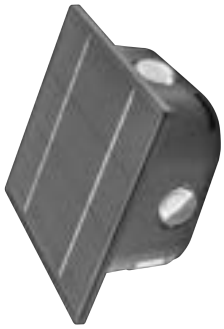

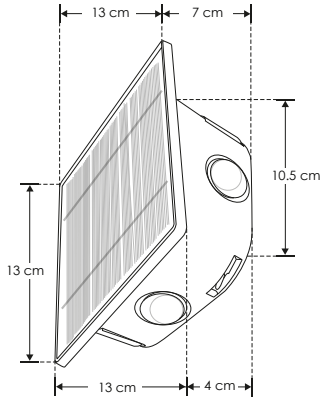

Ilumileds S.A. de C. V e Ingeniería electrodigital, audio, video, iluminación S.A de C.V. se reserva el derecho de modificar la información sin previo aviso y no se hace responsable por errores u omisiones en este documento.

ILUSOLPC803H3WB

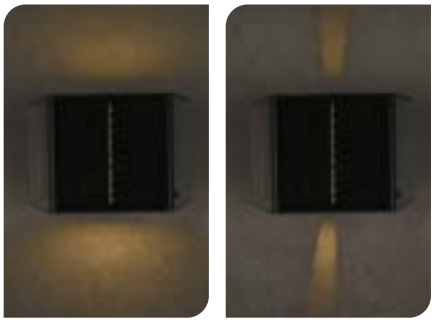

Material	Policarbonato acabado negro
Lámpara	Luminario solar para pared con cortadores de luz ajustables
Ángulo de apertura	180° (Efecto de luz superior e inferior)
Color de luz	Blanco cálido
Potencia	3 W

NOTA: Incluye batería y celda solar.
Tiempo de encendido 10 H continuas [2 H (100% de brillo), 3 H (70% de brillo), 5H (decremento de brillo progresivo)].
Con cortadores de luz ajustables



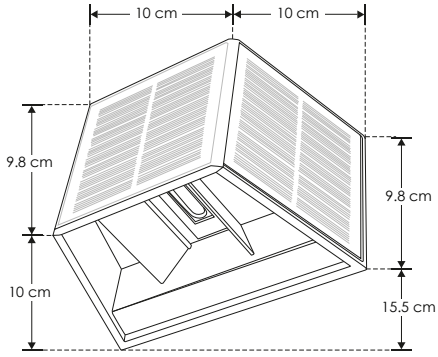

RECOMENDADO ÁREAS HÚMEDAS Y LUGARES DE COSTA
SOLAR
3 000 K Blanco cálido
FL 70 lúmenes Blanco cálido
3 W
CRI 80
IP 54
3-4 step MACADAM
PC POLICARBONATO
NOM

SOLAR / SOBREPONER / PARED

Material	Policarbonato acabado negro
Lámpara	Luminario solar para pared
Ángulo de apertura	180° (Efecto de luz superior e inferior)
Color de luz	Blanco cálido
Potencia	2 W

NOTA: Incluye batería y celda solar.
Tiempo de encendido 10 H continuas [2 H (100% de brillo), 3 H (70% de brillo), 5H (decremento de brillo progresivo)].

[Acabado negro (Blanco cálido)]

ILUSOLPC4LENS2WB



RECOMENDADO ÁREAS HÚMEDAS Y LUGARES DE COSTA
SOLAR
3 000 K Blanco cálido
FL 79 lúmenes Blanco cálido
2 W
CRI 80
IP 54
PC POLICARBONATO
NOM
3-4 step MACADAM



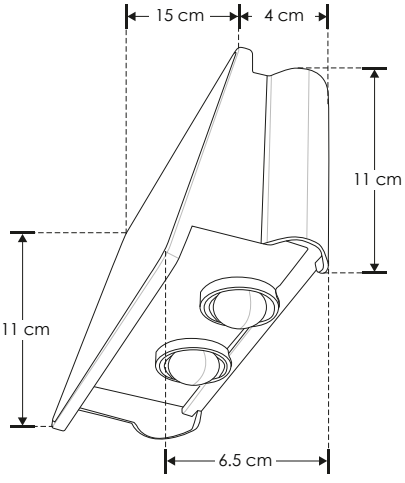

EXTERIORES

Ilumileds S.A. de C. V e Ingeniería electrodigital, audio, video, iluminación S.A de C.V. se reserva el derecho de modificar la información sin previo aviso y no se hace responsable por errores u omisiones en este documento.

ILUSOL3W [Acabado gris (Blanco cálido)]



Material	Aluminio acabado gris / Policarbonato
Lámpara	Luminario solar de pared con sensor de presencia y obscuridad
Ángulo de apertura	120°
Color de luz	Blanco cálido
Potencia	3 W

NOTA: Tiene una autonomia de 8 horas continuas encendido.

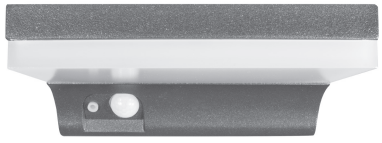



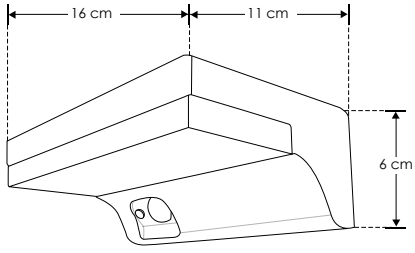

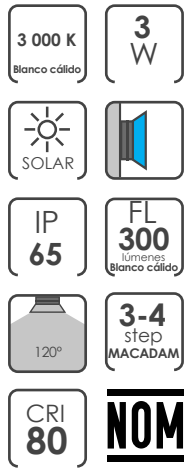

SOLAR / SOBREPONER / PARED

Material	Policarbonato acabado blanco / negro
Lámpara	Luminario solar de pared con sensor de presencia y obscuridad
Ángulo de apertura	120°
Color de luz	Blanco cálido
Potencia	4 W

NOTA: Tiene una autonomia de 8 horas continuas encendido.

[Acabado negro (Blanco cálido)] **ILUSOL4WB**

[Acabado blanco (Blanco cálido)] **ILUSOL4WW**



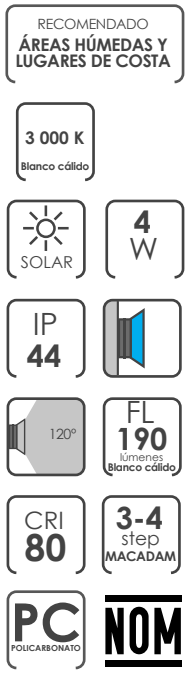







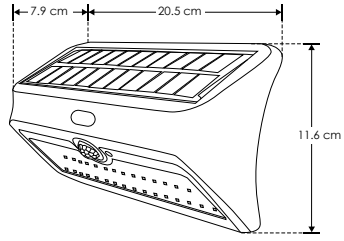

Ilumileds S.A. de C. V e Ingeniería electrodigital, audio, video, iluminación S.A de C.V. se reserva el derecho de modificar la información sin previo aviso y no se hace responsable por errores u omisiones en este documento.

ILUSOLCUB4W

[Acabado gris (Blanco / RGB)]



Material	Policarbonato acabado gris
Base	Sobreponer piso
Lámpara	Luminario solar de piso Blanco/RGB mediante interruptor
Ángulo de apertura	360°
Color de luz	Blanco / RGB
Potencia	4 W

NOTA: Tiene una autonomia de 8 horas continuas encendido.





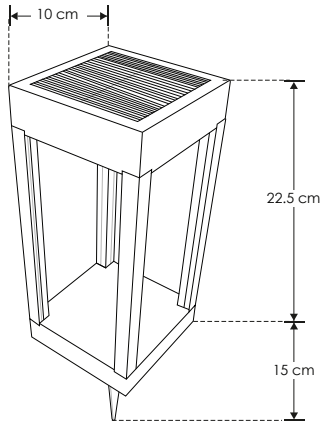

RECOMENDADO ÁREAS HÚMEDAS Y LUGARES DE COSTA

SOLAR · 4 W · IP 44 · 360° · FL 200 lúmenes Blanco · 6 000 K Blanco · RGB · CRI 80 · 3-4 step MACADAM · PC POLICARBONATO · NOM

SOBREPONER / PISO

Material	Policarbonato acabado negro
Lámpara	Luminario para exteriores con estaca o base de sobreponer
Ángulo de apertura	180° (Luz indirecta hacia abajo)
Color de luz	Blanco cálido
Alimentación	100 - 240 V ca
Potencia	6 W

[Acabado negro (Blanco cálido)]

ILUESTPC60506W





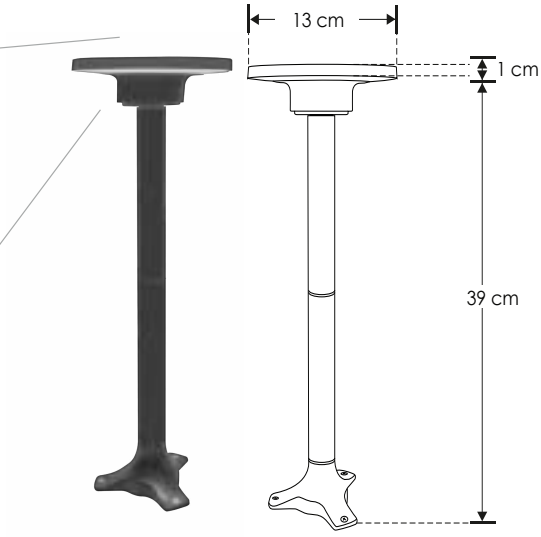

IP 65 · 3 000 K Blanco cálido · 100 - 240 · FL 500 lúmenes Blanco cálido · 6 W · 180° · CRI 80 · PC POLICARBONATO · 3-4 step MACADAM · NOM · RECOMENDADO ÁREAS HÚMEDAS Y LUGARES DE COSTA

Nota: Incluye estaca (instalación opcional)

EXTERIORES

Ilumileds S.A. de C. V e Ingeniería electrodigital, audio, video, iluminación S.A de C.V. se reserva el derecho de modificar la información sin previo aviso y no se hace responsable por errores u omisiones en este documento.

ILUESTPC066012W [Acabado negro (Blanco cálido)]



Material	Policarbonato acabado negro
Lámpara	Luminario para exteriores con estaca o base de sobreponer
Ángulo de apertura	180° (Luz indirecta hacia abajo)
Color de luz	Blanco cálido
Alimentación	100 - 240 V ca
Potencia	12 W

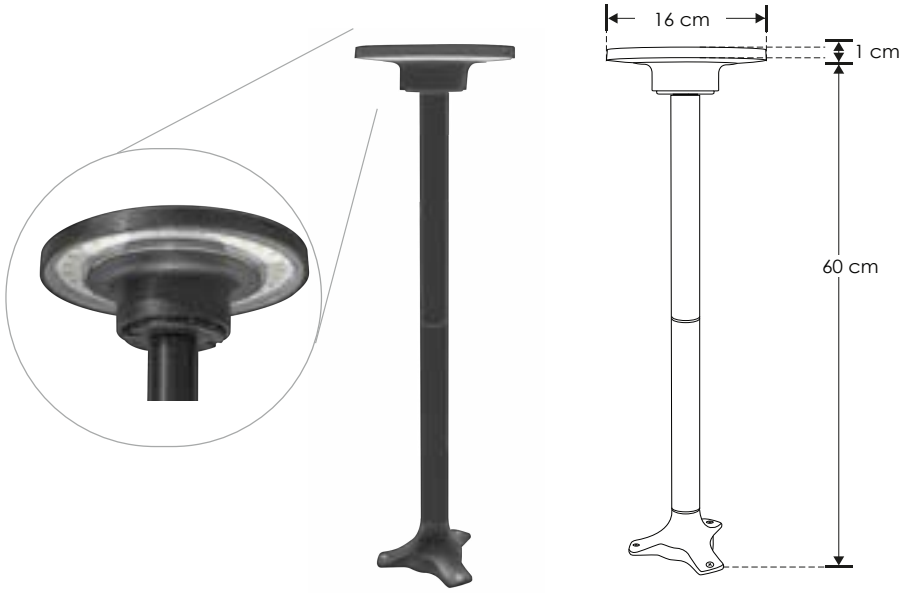

Nota: Incluye estaca (instalación opcional)

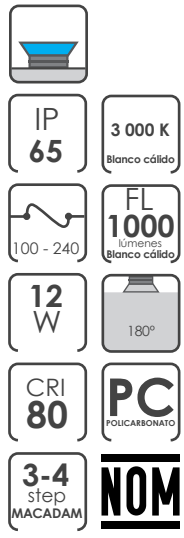

RECOMENDADO
ÁREAS HÚMEDAS Y LUGARES DE COSTA



Ilumileds S.A. de C. V e Ingeniería electrodigital, audio, video, iluminación S.A de C.V. se reserva el derecho de modificar la información sin previo aviso y no se hace responsable por errores u omisiones en este documento.

nuevo

ILUEST603WWWB [Acabado negro (3 W) 60 cm]

ILUEST1207WWWB [Acabado negro (7 W) 120 cm]

Material	Aluminio acabado negro
Lámpara	Luminario tipo estaca
Ángulo de apertura	120°
Color de luz	Blanco cálido
Alimentación	100 – 240 V ca
Potencia	3 W / 7 W



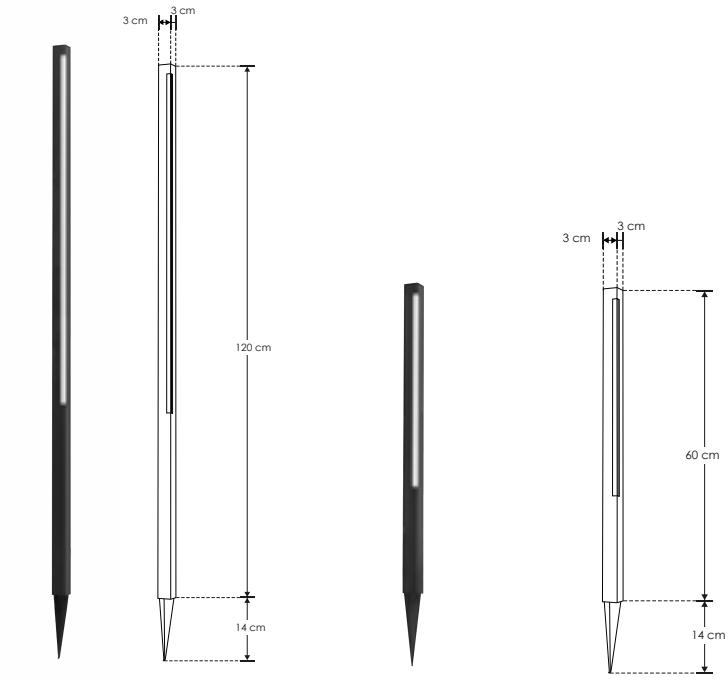

IP 54 | 3 000 K Blanco cálido | 3 W | 7 W | FL 240 lúmenes Blanco cálido | FL 560 lúmenes Blanco cálido | 120° | CRI 80 | 100 – 240 | NOM | 3-4 step MACADAM

SOLAR / SOBREPONER / PISO

Material	Policarbonato acabado negro
Lámpara	Luminario solar con encendido automático
Ángulo de apertura	120°
Color de luz	Blanco cálido
Potencia	2 W

NOTA: Incluye estaca para instalar en piso. Con dos niveles de brillo seleccionables mediante interruptor. Tiempo de trabajo, 8 horas continuas con nivel de brillo 1 (70%), 6 horas continuas con nivel de brillo 2 (100%). Con encendido automático durante la noche y carga de batería durante el día

[Blanco cálido] **ILUSOLB0801B**



RECOMENDADO ÁREAS HÚMEDAS Y LUGARES DE COSTA | 3 000 K Blanco cálido | FL 100 lúmenes Blanco cálido | 2 W | 120° | SOLAR | CRI 80 | IP 65 | PC POLICARBONATO | NOM | 3-4 step MACADAM



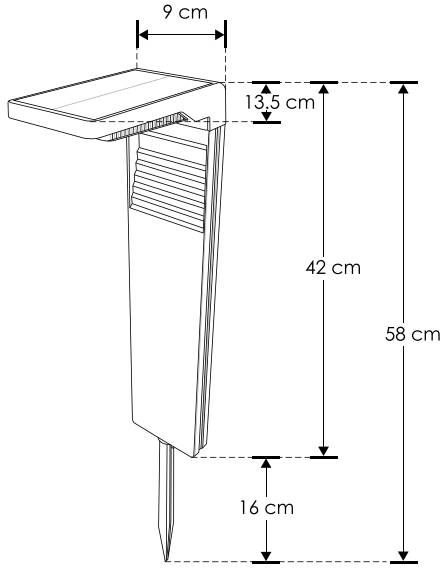

EXTERIORES

Ilumileds S.A. de C. V e Ingeniería electrodigital, audio, video, iluminación S.A de C.V. se reserva el derecho de modificar la información sin previo aviso y no se hace responsable por errores u omisiones en este documento.



iLumileds®

LÁMPARAS

NUEVO
producto



ILUMOD18WWW
ILUMOD18WNW

Módulo de LED 18W, 38° blanco cálido / blanco neutro

LINEA PROFESIONAL

MR167WWW3860	[Blanco cálido]
MR167WW3860	[Blanco]
GU107WWW3860	[Blanco cálido]
GU107WW3860	[Blanco]

Material	Policarbonato acabado blanco y lente transparente
Base	GU10 / MR16
Lámpara	Lámpara tipo dicroico
Ángulo de apertura	38° a 60°
Color de luz	Blanco cálido / Blanco
Alimentación	85-265 V ca
Potencia	7 W

NOTA: Ángulo de apertura ajustable desde 38° a 60°

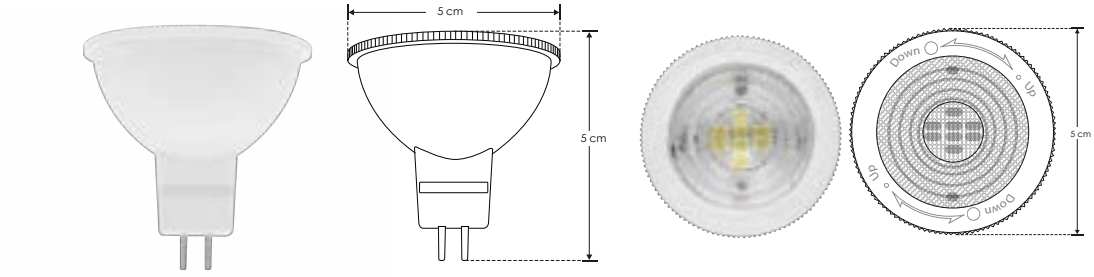

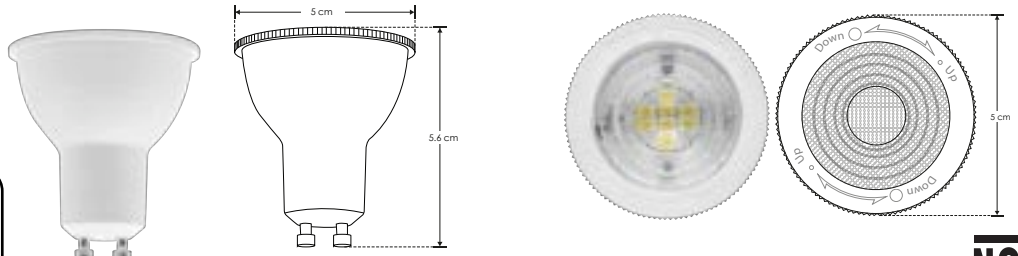

7 W

3-4 step MACADAM

MR16

GU10

85-265

IP 20

3 000 K Blanco cálido

6 500 K Blanco

FL 455 lúmenes Blanco cálido

FL 465 lúmenes Blanco

NOM

CRI 90

38° a 60°

LINEA BAJO COSTO

Material	Carcasa de plástico / Interior de aluminio
Base	GU10 / MR16
Lámpara	Lámpara tipo dicroico
Ángulo de apertura	38°
Color de luz	Blanco cálido / Blanco neutro / Blanco
Alimentación	110 - 130 V ca
Potencia	7 W

NOTA: Para aplicaciones donde no permanezca encendido más de 8 horas continuas.

[Blanco cálido]	**MR167WWWE**
[Blanco neutro]	**MR167WNWE**
[Blanco]	**MR167WWE**
[Blanco cálido]	**GU107WWWE**
[Blanco neutro]	**GU107WNWE**
[Blanco]	**GU107WWE**

GU10

MR16

7 W

110-130

IP 20

38°

2 700 K Blanco cálido

4 100 K Blanco neutro

6 000 K Blanco

FL 455 lúmenes Blanco cálido

FL 460 lúmenes Blanco neutro

FL 465 lúmenes Blanco

IES Archivo Fotométrico

CRI 80

3-4 step MACADAM

NOM



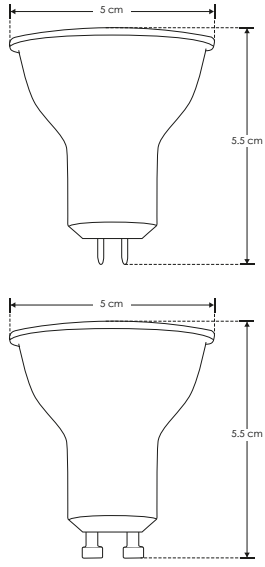

Ilumileds S.A. de C. V e Ingeniería electrodigital, audio, video, iluminación S.A de C.V. se reserva el derecho de modificar la información sin previo aviso y no se hace responsable por errores u omisiones en este documento.

MR169WWW	[Blanco cálido]
MR169WNW	[Blanco neutro]
MR169WW	[Blanco]
GU109WWW	[Blanco cálido]
GU109WNW	[Blanco neutro]
GU109WW	[Blanco]

Material	Policarbonato acabado blanco y lente transparente
Base	GU10 / MR16
Lámpara	Lámpara tipo dicroico
Ángulo de apertura	38°
Color de luz	Blanco cálido / Blanco neutro / Blanco
Alimentación	100 - 240 V ca
Potencia	9 W



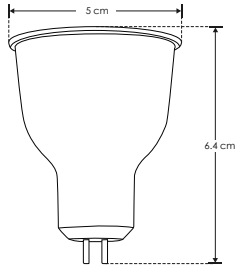



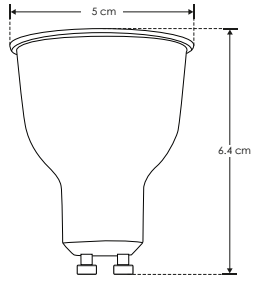





Material	Policarbonato acabado blanco y lente transparente
Base	GU10 / MR16
Lámpara	Lámpara tipo dicroico
Ángulo de apertura	38°
Color de luz	Blanco cálido / Blanco neutro / Blanco
Alimentación	110 - 130 V ca
Potencia	9 W

[Blanco cálido]	**MR169WDWW**
[Blanco neutro]	**MR169WDNW**
[Blanco]	**MR169WDW**
[Blanco cálido]	**GU109WDWW**
[Blanco neutro]	**GU109WDNW**
[Blanco]	**GU109WDW**





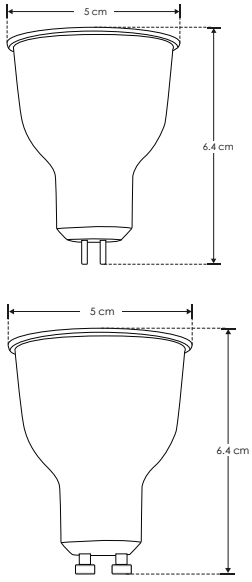

Ilumileds S.A. de C. V e Ingeniería electrodigital, audio, video, iluminación S.A de C.V. se reserva el derecho de modificar la información sin previo aviso y no se hace responsable por errores u omisiones en este documento.

LINEA BAJO COSTO

MR165WDWWE	[Blanco cálido]
MR165WDNWE	[Blanco neutro]
MR165WDWE	[Blanco]
GU105WDWWE	[Blanco cálido]
GU105WDNWE	[Blanco neutro]
GU105WDWE	[Blanco]

Material	Carcasa de plástico / Interior de aluminio
Base	GU10 / MR16
Lámpara	Lámpara tipo dicroico
Ángulo de apertura	38°
Color de luz	Blanco cálido / Blanco neutro / Blanco
Alimentación	90 - 130 V ca
Potencia	5 W

NOTA: Para aplicaciones donde no permanezca encendido más de 8 horas continuas.
El driver incluido en esta lámpara funciona con atenuador de luz con tecnología TRIAC.
El rango de atenuación es del 20 al 100% y requiere atenuador con apagador. Revise la compatibilidad de su atenuador.



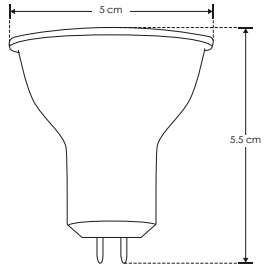

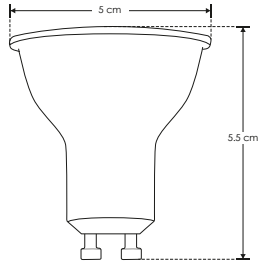

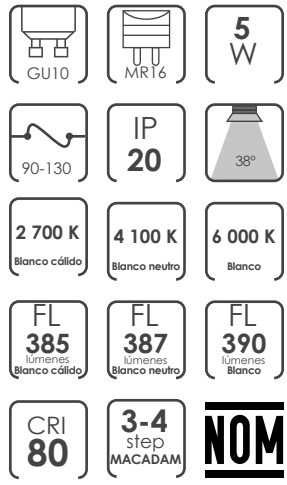

LINEA BAJO COSTO

Material	Carcasa de plástico / Interior de aluminio
Base	MR11
Lámpara	Lámpara tipo dicroico
Ángulo de apertura	38°
Color de luz	Blanco cálido / Blanco
Alimentación	110 - 130 V ca
Potencia	3 W

NOTA: Para aplicaciones donde no permanezca encendido más de 8 horas continuas.

[Blanco cálido]	**MR113WWWE**
[Blanco]	**MR113WWE**





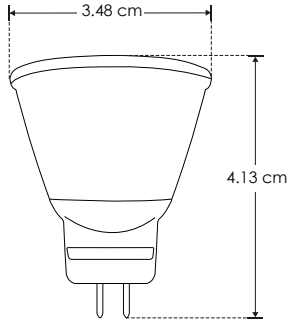

 Ilumileds S.A. de C. V e Ingeniería electrodigital, audio, video, iluminación S.A de C.V. se reserva el derecho de modificar la información sin previo aviso y no se hace responsable por errores u omisiones en este documento.

ILUMOD3WWWBNDP [Blanco cálido]

Material	Policarbonato acabado blanco
Base	Plafón / Empotrar
Lámpara	Módulo con arillos intercambiables
Ángulo de apertura	38°
Color de luz	Blanco cálido
Alimentación	85 - 265 V ca
Potencia	3 W

NOTA: Luminario de LED con cuatro arillos intercambiables incluidos (Arillo blanco, negro, plateado y dorado)



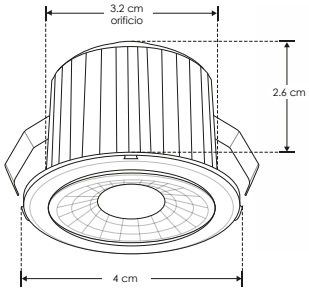

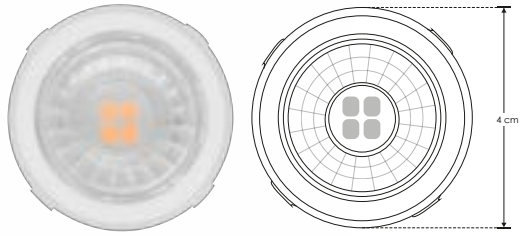



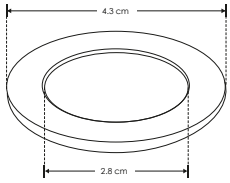

85 - 265 | 3 W | IP 54 | FL 240 lúmenes Blanco cálido | 38° | CRI 90 | 3 000 K Blanco cálido | PC POLICARBONATO | IES Archivo Fotométrico | NOM

Material	Cerámica acabado blanco
Lámpara	Módulo 5 W IP54
Ángulo de apertura	38° (Puede variar de acuerdo con el reflector utilizado)
Color de luz	Blanco cálido / Blanco
Alimentación	110 - 130 V ca
Potencia	5 W

NOTA: Producto DOB, controlador y fuente luminosa comparten la misma placa, sensible a variaciones de voltaje o corriente, consulte manual de operación.

[Blanco cálido] **ILUMOD5WWWIP54**

[Blanco] **ILUMOD5WWIP54**

3 000 K Blanco cálido | 6 000 K Blanco | 5 W | 110-130 | IP 54 | 38° | FL 350 lúmenes Blanco cálido | FL 400 lúmenes Blanco | CRI 90 | IES Archivo Fotométrico | NOM





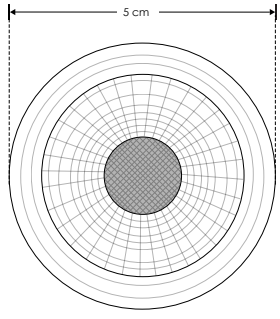

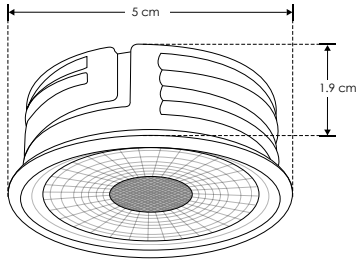

Ilumileds S.A. de C. V e Ingeniería electrodigital, audio, video, iluminación S.A de C.V. se reserva el derecho de modificar la información sin previo aviso y no se hace responsable por errores u omisiones en este documento.

LINEA PROFESIONAL

ILUMODPC7WWW [Acabado blanco (Blanco cálido)]

ILUMODPC7WW [Acabado blanco (Blanco)]

Material	Policarbonato, acabado blanco
Lámpara	Módulo 7 W IP54
Ángulo de apertura	100°
Color de luz	Blanco cálido / Blanco
Alimentación	110-130 V ca
Potencia	7 W

NOTA: Compatible con todos los difusores de la línea iLumileds. Para uso en espacios con humedad o vapor.

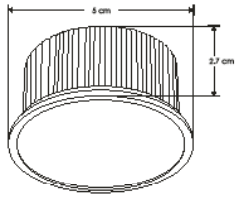



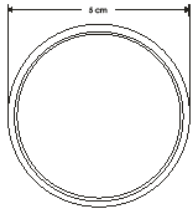



3 000 K Blanco cálido | FL 490 lúmenes Blanco cálido

6 500 K Blanco | FL 560 lúmenes Blanco

110-130 | 7 W

CRI 90 | IP 54

PC POLICARBONATO | NOM

LINEA PROFESIONAL

Material	Aluminio acabado negro
Base	Plafon/Empotrar
Lámpara	Módulo de 9 W
Ángulo de apertura	24° (Puede variar de acuerdo con el difusor utilizado)
Color de luz	Blanco neutro / Blanco
Alimentación	85 - 265 V ca
Potencia	9 W

NOTA: Esta luminaria puede ser atenuable utilizando el driver modelo **DD254230010W**, **DD204030012W** o **DD5A18W1562300E**

* Se vende por separado. Consulte ficha en la sección de **DRIVERS y CONTROLES**

[Blanco neutro] **ILUMOD9WNW**

[Blanco] **ILUMOD9WW**





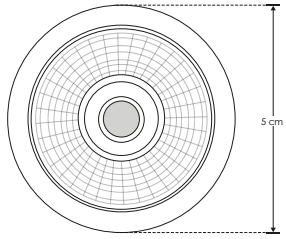

9 W

4 100 K Blanco neutro | FL 765 lúmenes Blanco neutro

6 000 K Blanco | FL 810 lúmenes Blanco

24° | CRI 90 | IES Archivo Fotométrico

IP 20 | NOM | 85-265



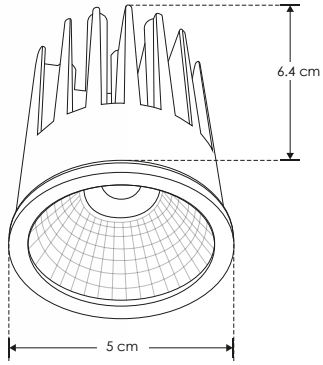

Ilumileds S.A. de C. V e Ingeniería electrodigital, audio, video, iluminación S.A de C.V. se reserva el derecho de modificar la información sin previo aviso y no se hace responsable por errores u omisiones en este documento.

ILUMOD12WWW [Blanco cálido]

ILUMOD12WNW [Blanco neutro]

ILUMOD12WW [Blanco]

Material	Aluminio acabado blanco
Base	Plafón / Empotrar
Lámpara	Módulo de 12 W
Ángulo de apertura	38° (Puede variar de acuerdo con el reflector utilizado)
Color de luz	Blanco cálido / Blanco neutro / Blanco
Alimentación	85 - 265 V ca
Potencia	12 W

NOTA: Este luminario puede ser atenuable utilizando el driver modelo **DD2040300012W.**
* Se vende por separado. Consulte ficha en la sección de **DRIVERS y CONTROLES**







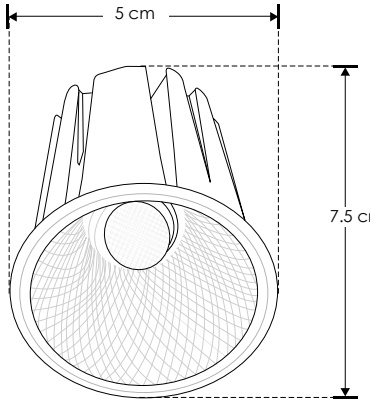

85-265

3 000 K Blanco cálido — FL 840 lúmenes Blanco cálido

4 100 K Blanco neutro — FL 900 lúmenes Blanco neutro

6 000 K Blanco — FL 960 lúmenes Blanco

38° — CRI 90

12 W — IP 20 — IES Archivo Fotométrico — NOM

EMPOTRAR

nuevo

[Acabado negro (Blanco cálido)] **ILUMOD18WWW**

[Acabado negro (Blanco neutro)] **ILUMOD18WNW**

Material	Aluminio acabado negro
Lámpara	Módulo de 18 W
Ángulo de apertura	38°
Color de luz	Blanco cálido / Blanco neutro
Alimentación	100 - 240 V ca
Potencia	18 W

NOTA: Este luminario puede ser atenuable con el controlador (driver) modelos DD15A244584300E, DD5A18W1562300E, DD407030018W o DD406025022W(No incluidos)



18 W

100 - 240 — IP 20

3 000 K Blanco cálido — FL 1 260 lúmenes Blanco cálido

4 100 K Blanco neutro — FL 1 350 lúmenes Blanco neutro

38°

CRI 90 — NOM



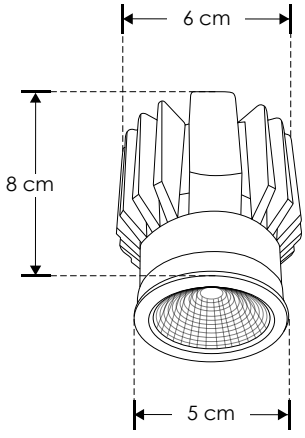

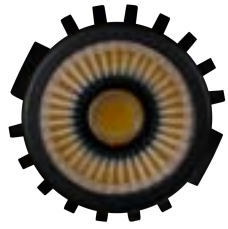

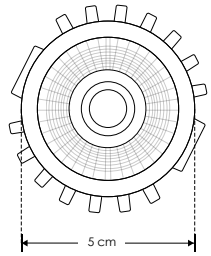

Ilumileds S.A. de C. V e Ingeniería electrodigital, audio, video, iluminación S.A de C.V. se reserva el derecho de modificar la información sin previo aviso y no se hace responsable por errores u omisiones en este documento.

G92.5WWWCE [Blanco cálido]

G92.5WWCE [Blanco]

Material	Aluminio / Cubierta acrílico transparente
Base	G9
Lámpara	Tipo cacahuate
Ángulo de apertura	280°
Color de luz	Blanco cálido / Blanco
Alimentación	110 - 127 V ca
Potencia	2.5 W

NOTA: Para aplicaciones donde no permanezca más de 12 horas encendido.
Producto DOB, controlador y fuente luminosa comparten la misma placa, sensible a variaciones de voltaje o corriente, consulte manual de operación.

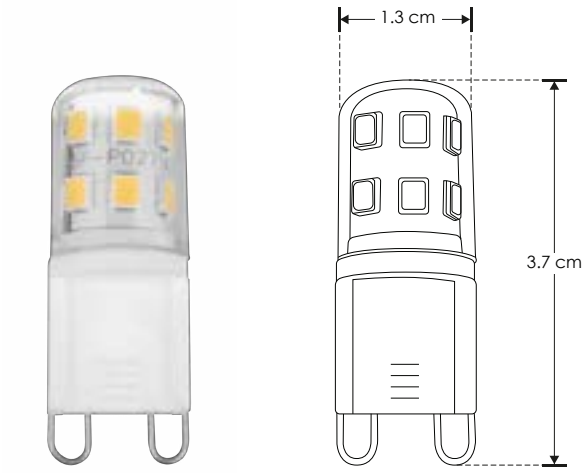



G95WDIMWWC [Blanco cálido]

Material	Aluminio / Cubierta resina
Base	G9
Lámpara	Tipo cacahuate, atenuable
Ángulo de apertura	270°
Color de luz	Blanco cálido
Alimentación	110 - 127 V ca
Potencia	5 W

NOTA: Para aplicaciones donde no permanezca más de 12 horas encendido.
Producto DOB, controlador y fuente luminosa comparten la misma placa, sensible a variaciones de voltaje o corriente, consulte manual de operación.
El dimmer recomendado para atenuar este luminario funciona con atenuador de luz con tecnología TRIAC. El rango de atenuación es del 20 al 100% y requiere apagador. Revise la compatibilidad de su atenuador.



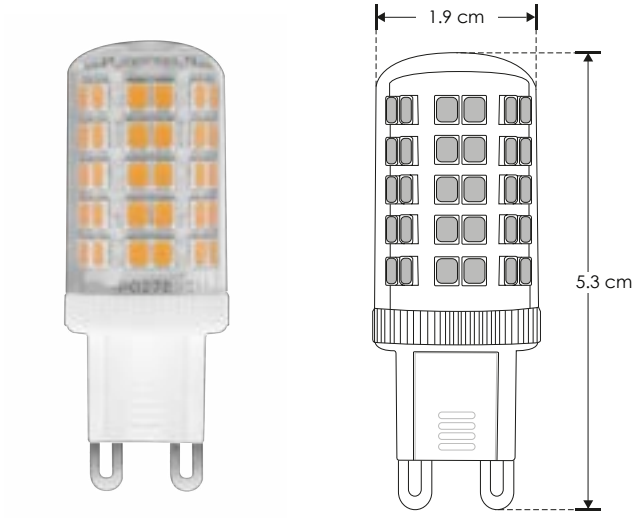

 Ilumileds S.A. de C. V e Ingeniería electrodigital, audio, video, iluminación S.A de C.V. se reserva el derecho de modificar la información sin previo aviso y no se hace responsable por errores u omisiones en este documento.

PAR38SMD18W38NW [Blanco neutro]

PAR38SMD18W38W [Blanco]

Material	Carcasa de plástico / Interior de aluminio
Lámpara	Lámpara tipo PAR38
Ángulo de apertura	38°
Color de luz	Blanco neutro / Blanco
Alimentación	85 - 277 V ca
Potencia	18 W

NOTA: Para aplicaciones donde no permanezca más de 12 horas encendido.





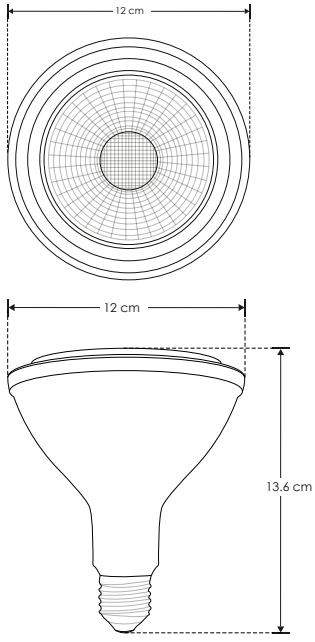







Ilumileds S.A. de C. V e Ingeniería electrodigital, audio, video, iluminación S.A de C.V. se reserva el derecho de modificar la información sin previo aviso y no se hace responsable por errores u omisiones en este documento.

P5W130VWWZ [Blanco cálido]

P5W130VWZ [Blanco]

LINEA PROFESIONAL

Material	Aluminio
Lámpara	Pastilla sin driver externo
Ángulo de apertura	120°
Color de luz	Blanco cálido / Blanco
Alimentación	130 V ca
Potencia	5 W

NOTA: Para aplicaciones donde no permanezca más de 12 horas encendido.
Producto DOB, controlador y fuente luminosa comparten la misma placa, sensible a variaciones de voltaje o corriente, consulte manual de operación.
Por utilizar un driver que no es de corriente constante, este producto es sensible a los cambios bruscos de alimentación por lo que no es recomendable conectarse en líneas con motores u hornos de microondas. La pastilla se debera fijar con tornillos y al mismo tiempo utilizar grasa de silicón Steren o similar para una correcta disipación de calor.
Consultar manual de operación en ilumileds.com.mx



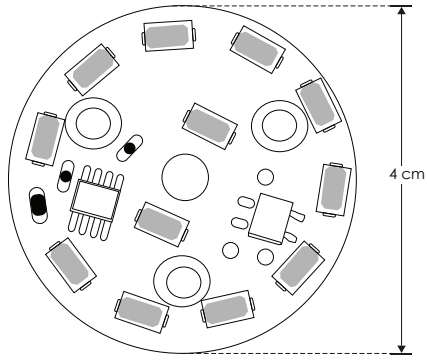

5 W | 130 | IP 20 | 120° | 3 000 K Blanco cálido | 5 500 K Blanco | FL 350 lúmenes Blanco cálido | FL 400 lúmenes Blanco | CRI 80 | 3-4 step MACADAM | NOM

LINEA PROFESIONAL

Material	Aluminio
Lámpara	Pastilla sin driver externo
Ángulo de apertura	120°
Color de luz	Blanco cálido / Blanco
Alimentación	130 V ca
Potencia	7 W

NOTA: Para aplicaciones donde no permanezca más de 12 horas encendido.
Producto DOB, controlador y fuente luminosa comparten la misma placa, sensible a variaciones de voltaje o corriente, consulte manual de operación.
Por utilizar un driver que no es de corriente constante, este producto es sensible a los cambios bruscos de alimentación por lo que no es recomendable conectarse en líneas con motores u hornos de microondas. La pastilla se deberá fijar con tornillos y al mismo tiempo utilizar grasa de silicón Steren o similar para una correcta disipación de calor.
Consultar manual de operación en ilumileds.com.mx

[Blanco cálido] **P7W130VWWZ**

[Blanco] **P7W130VWZ**

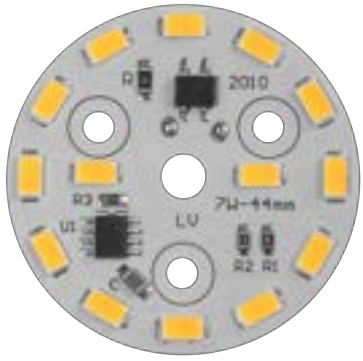

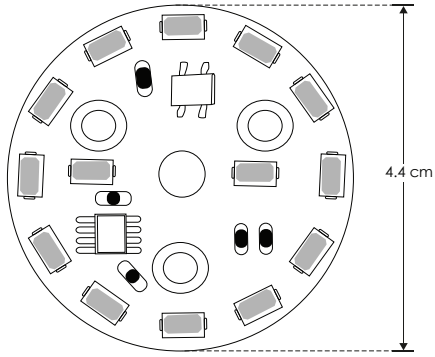

130 | 7 W | 120° | IP 20 | 5 500 K Blanco | 3 000 K Blanco cálido | FL 560 lúmenes Blanco | FL 490 lúmenes Blanco cálido | 3-4 step MACADAM | CRI 80 | NOM

 Ilumileds S.A. de C. V e Ingeniería electrodigital, audio, video, iluminación S.A de C.V. se reserva el derecho de modificar la información sin previo aviso y no se hace responsable por errores u omisiones en este documento.

P8W130VWWC [Blanco cálido]

Material	Aluminio
Lámpara	Pastilla sin driver externo
Ángulo de apertura	120°
Color de luz	Blanco cálido
Alimentación	130 V ca
Potencia	8 W

NOTA: Para aplicaciones donde no permanezca más de 12 horas encendido.
Producto DOB, controlador y fuente luminosa comparten la misma placa, sensible a variaciones de voltaje o corriente, consulte manual de operación.
Por utilizar un driver que no es de corriente constante, este producto es sensible a los cambios bruscos de alimentación por lo que no es recomendable conectarse en líneas con motores u hornos de microondas. La pastilla se deberá fijar con tornillos y al mismo tiempo utilizar grasa de silicón Steren o similar para una correcta disipación de calor.
Consultar manual de operación en ilumileds.com.mx
Debe instalarse sobre un material disipador de calor (aluminio preferentemente).

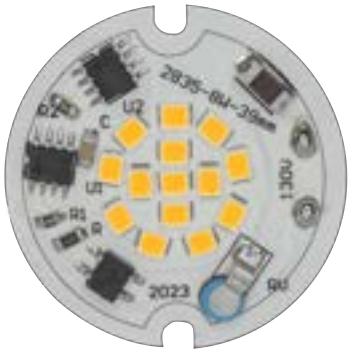

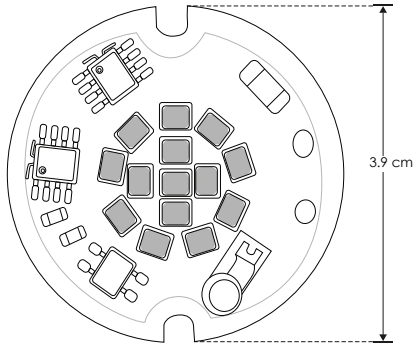

8 W
130
IP 20
120°
3 000 K Blanco cálido
FL 560 lúmenes Blanco cálido
CRI 80
3-4 step MACADAM
NOM

Material	Aluminio
Lámpara	Pastilla sin driver externo
Ángulo de apertura	120°
Color de luz	Blanco cálido / Blanco
Alimentación	130 V ca
Potencia	12 W

NOTA: Para aplicaciones donde no permanezca más de 12 horas encendido.
Producto DOB, controlador y fuente luminosa comparten la misma placa, sensible a variaciones de voltaje o corriente, consulte manual de operación.
Por utilizar un driver que no es de corriente constante, este producto es sensible a los cambios bruscos de alimentación por lo que no es recomendable conectarse en líneas con motores u hornos de microondas. La pastilla se deberá fijar con tornillos y al mismo tiempo utilizar grasa de silicón Steren o similar para una correcta disipación de calor.
Consultar manual de operación en ilumileds.com.mx

[Blanco cálido] **P12W130VWWZ**
[Blanco] **P12W130VWZ**

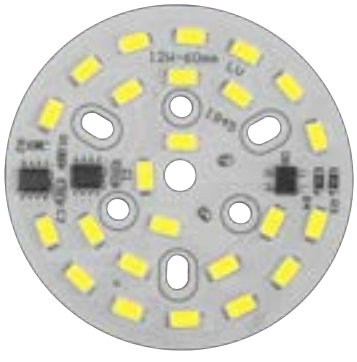

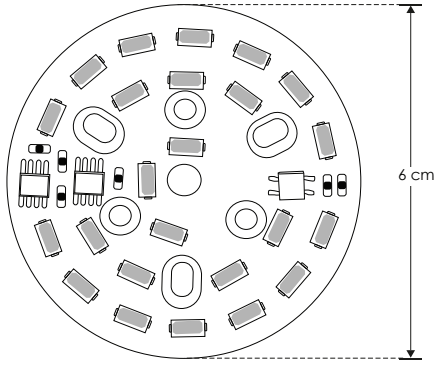

130
12 W
120°
IP 20
5 500 K Blanco
3 000 K Blanco cálido
FL 960 lúmenes Blanco
FL 840 lúmenes Blanco cálido
3-4 step MACADAM
CRI 80
NOM

Ilumileds S.A. de C. V e Ingeniería electrodigital, audio, video, iluminación S.A de C.V. se reserva el derecho de modificar la información sin previo aviso y no se hace responsable por errores u omisiones en este documento.

LINEA PROFESIONAL

P15W130VWWZ [Blanco cálido]

P15W130VWZ [Blanco]

Material	Aluminio
Lámpara	Pastilla sin driver externo
Ángulo de apertura	120°
Color de luz	Blanco cálido / Blanco
Alimentación	130 V ca
Potencia	15 W

NOTA: Para aplicaciones donde no permanezca más de 12 horas encendido.
Producto DOB, controlador y fuente luminosa comparten la misma placa, sensible a variaciones de voltaje o corriente, consulte manual de operación.
Por utilizar un driver que no es de corriente constante, este producto es sensible a los cambios bruscos de alimentación por lo que no es recomendable conectarse en líneas con motores u hornos de microondas. La pastilla se deberá fijar con tornillos y al mismo tiempo utilizar grasa de silicón Steren o similar para una correcta disipación de calor.
Consultar manual de operación en ilumileds.com.mx

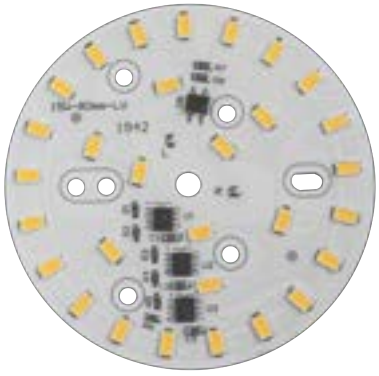

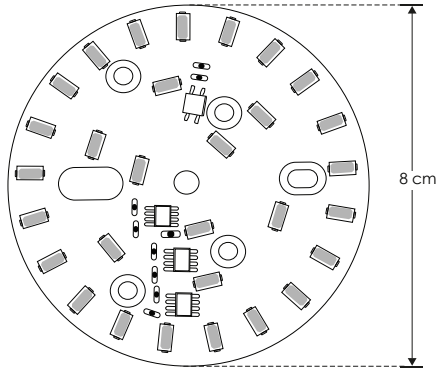

15 W
IP 20
130
3 000 K Blanco cálido
120°
FL 1 050 lúmenes Blanco cálido
5 500 K Blanco
CRI 80
FL 1 200 lúmenes Blanco
NOM
3-4 step MACADAM

LINEA PROFESIONAL

[Blanco cálido] **P15W130VWWC**

Material	Aluminio
Lámpara	Pastilla sin driver externo
Ángulo de apertura	120°
Color de luz	Blanco cálido
Alimentación	130 V ca
Potencia	15 W

NOTA: Para aplicaciones donde no permanezca más de 12 horas encendido.
Producto DOB, controlador y fuente luminosa comparten la misma placa, sensible a variaciones de voltaje o corriente, consulte manual de operación.
Por utilizar un driver que no es de corriente constante, este producto es sensible a los cambios bruscos de alimentación por lo que no es recomendable conectarse en líneas con motores u hornos de microondas. La pastilla se deberá fijar con tornillos y al mismo tiempo utilizar grasa de silicón Steren o similar para una correcta disipación de calor.
Debe instalarse sobre un material disipador de calor (aluminio preferentemente).



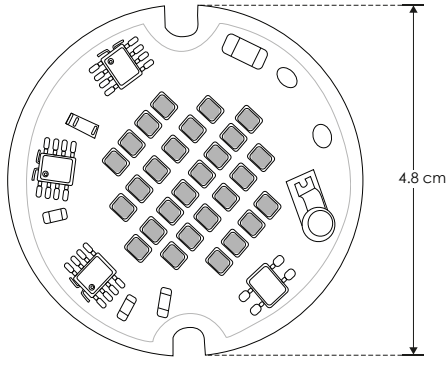

15 W
130
IP 20
120°
3 000 K Blanco cálido
FL 1 050 lúmenes Blanco cálido
CRI 80
3-4 step MACADAM
NOM

 Ilumileds S.A. de C. V e Ingeniería electrodigital, audio, video, iluminación S.A de C.V. se reserva el derecho de modificar la información sin previo aviso y no se hace responsable por errores u omisiones en este documento.

LINEA PROFESIONAL

ACBOARD50WW	[Blanco cálido]
ACBOARD50NW	[Blanco neutro]
ACBOARD50W	[Blanco]

Material	Pista de cobre / Fibra de vidrio
Lámpara	Tarjeta sin driver externo
Ángulo de apertura	120°
Color de luz	Blanco cálido / Blanco neutro / Blanco
Alimentación	127 V ca
Potencia	14.4 W

NOTA: Para aplicaciones donde no permanezca más de 12 horas encendido.
Producto DOB, controlador y fuente luminosa comparten la misma placa, sensible a variaciones de voltaje o corriente, consulte manual de operación.
Debe instalarse sobre un material disipador de calor (perfil de aluminio preferentemente).

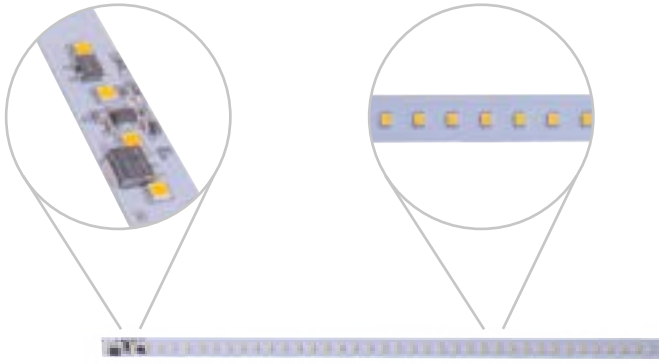

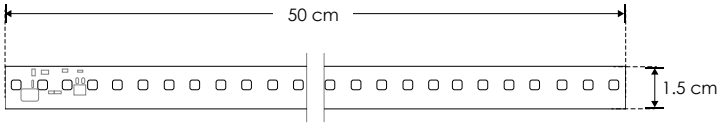

IP 20 | 127 | 3 000 K Blanco cálido | 120° | 5 500 K Blanco | 4 100 K Blanco neutro | FL 760 lúmenes Blanco neutro | FL 720 lúmenes Blanco cálido | CRI 80 | FL 800 lúmenes Blanco | 14.4 W | NOM | 3-4 step MACADAM

LINEA PROFESIONAL

Material	Pista de cobre / Aluminio
Lámpara	Tarjeta sin driver externo
Ángulo de apertura	120°
Color de luz	Blanco cálido / Blanco neutro / Blanco
Alimentación	127 V ca
Potencia	20 W

[Blanco cálido]	**ACBOARD2L20WWW**
[Blanco neutro]	**ACBOARD2L20WNW**
[Blanco]	**ACBOARD2L20WW**

NOTA: Para aplicaciones donde no permanezca más de 12 horas encendido.
Producto DOB, controlador y fuente luminosa comparten la misma placa, sensible a variaciones de voltaje o corriente, consulte manual de operación.
Debe instalarse sobre un material disipador de calor (perfil de aluminio preferentemente).





20 W | 127 | IP 20 | 120° | 3 000 K Blanco cálido | 4 100 K Blanco neutro | 5 500 K Blanco | FL 1 600 lúmenes Blanco cálido | FL 1 700 lúmenes Blanco neutro | FL 1 800 lúmenes Blanco | CRI 80 | 3-4 step MACADAM | NOM

Ilumileds S.A. de C. V e Ingeniería electrodigital, audio, video, iluminación S.A de C.V. se reserva el derecho de modificar la información sin previo aviso y no se hace responsable por errores u omisiones en este documento.

RESIDENCIALES





iLumileds®



NUEVOS
productos





ILUDOWNRPC5WWWB
ILUDOWNRPC5WWWW

[Acabado negro / blanco]
(Blanco cálido / neutro)
Luminario para empotrar en techo, 5W, óptica 53°, IP20



ILUNEON90W5MWWB
ILUNEON90W5MNWB

[Acabado negro]
(Blanco cálido / neutro)
Luminario de LED con tira tipo NEON, 90W



ILUGY3WWWB

[Acabado negro]
Luminario de cortesía para empotrar en pared, blanco cálido 3W, IP54



ILUGTP3WWWB

[Acabado negro]
Luminario de cortesía para empotrar en pared, blanco cálido 3W, IP54



ILU9081ASW60N [Acabado negro (Blanco cálido)]

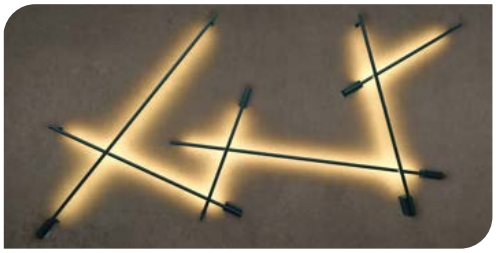

Material	Aluminio acabado negro
Lámpara	Luminario de 60 cm para pared de sobreponer, cilíndrico base baja
Ángulo de apertura	120°
Color de luz	Blanco cálido
Alimentación	100 - 240 V ca
Potencia	10 W

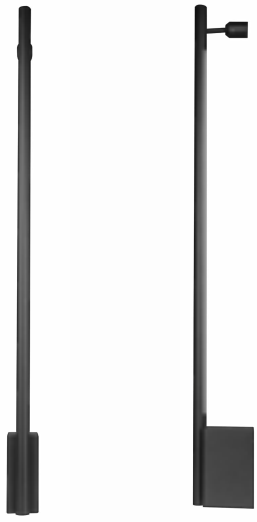

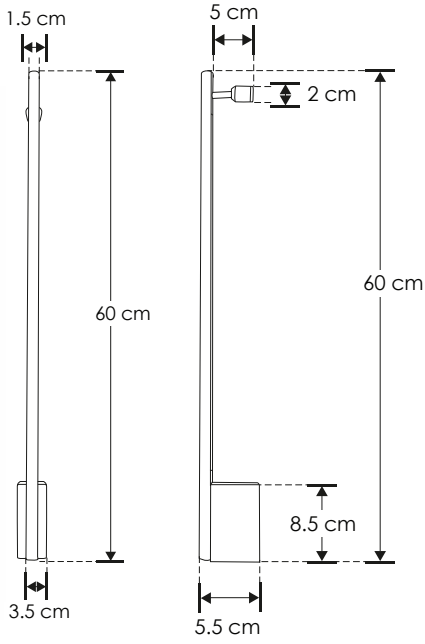

10 W | 100-240 | IP 20 | 120° | FL 800 lúmenes Blanco cálido | IES Archivo Fotométrico | 3 000 K Blanco cálido | 3-4 step MACADAM | CRI 80 | NOM

SOBREPONER / PARED

ILU9081ASW90N [Acabado negro (Blanco cálido)]

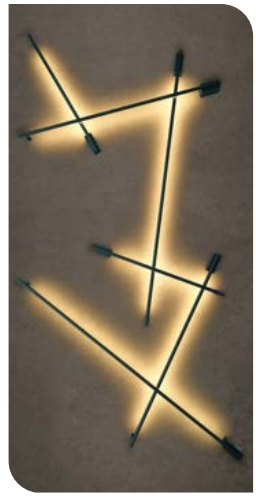

Material	Aluminio acabado negro
Lámpara	Luminario de 90 cm para pared de sobreponer, cilíndrico base baja
Ángulo de apertura	120°
Color de luz	Blanco cálido
Alimentación	100 - 240 V ca
Potencia	15 W

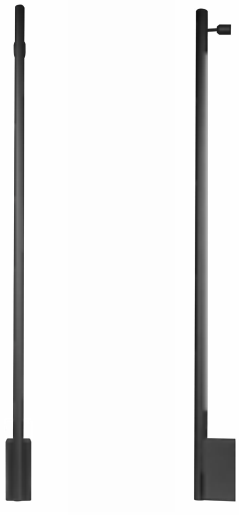

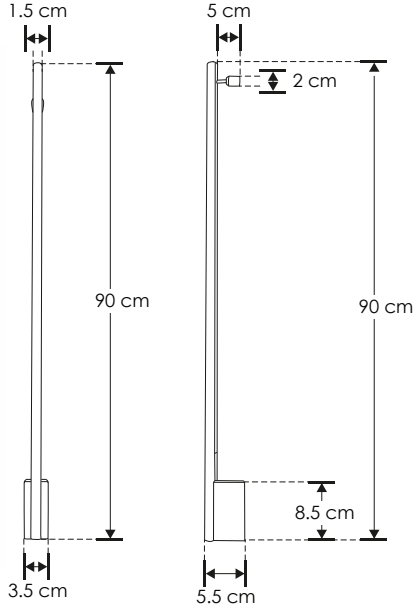

15 W | 100-240 | IP 20 | 120° | FL 1 200 lúmenes Blanco cálido | IES Archivo Fotométrico | 3 000 K Blanco cálido | 3-4 step MACADAM | CRI 80 | NOM

Ilumileds S.A. de C. V e Ingeniería electrodigital, audio, video, iluminación S.A de C.V. se reserva el derecho de modificar la información sin previo aviso y no se hace responsable por errores u omisiones en este documento.

ILU9081ASW120N [Acabado negro (Blanco cálido)]

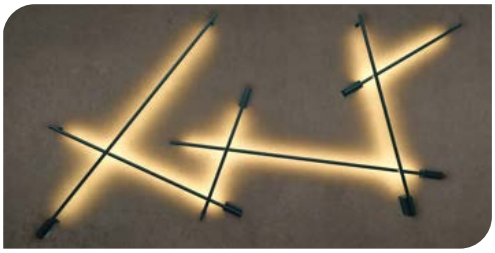

Material	Aluminio acabado negro
Lámpara	Luminario de 120 cm para pared de sobreponer, cilíndrico base baja
Ángulo de apertura	120°
Color de luz	Blanco cálido
Alimentación	100 - 240 V ca
Potencia	20 W

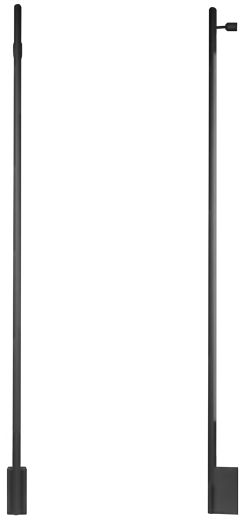

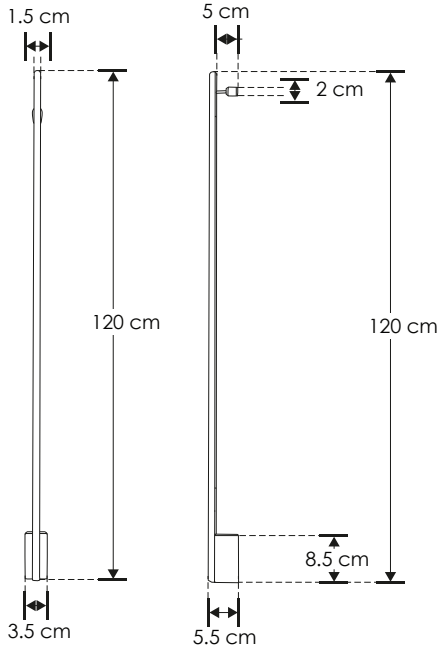

20 W | 100-240 | IP 20 | 120° | FL 1 600 lúmenes Blanco cálido | IES Archivo Fotométrico | 3 000 K Blanco cálido | 3-4 step MACADAM | CRI 80 | NOM

SOBREPONER / PARED

ILU9081ALW60N [Acabado negro (Blanco cálido)]

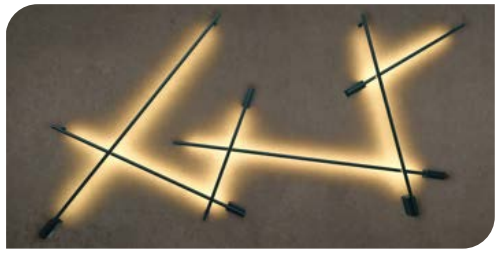

Material	Aluminio acabado negro
Lámpara	Luminario de 60 cm para pared de sobreponer, cilíndrico base alta
Ángulo de apertura	120°
Color de luz	Blanco cálido
Alimentación	100 - 240 V ca
Potencia	10 W

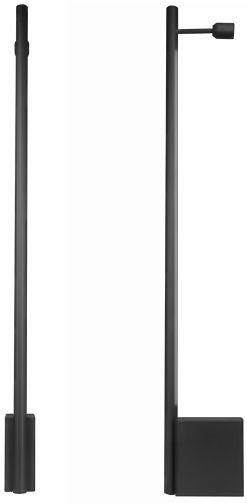

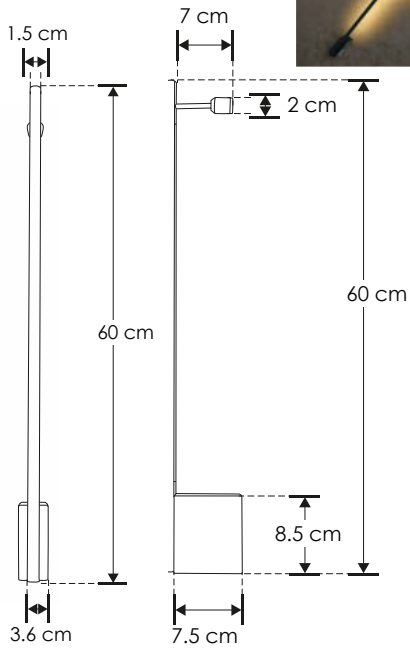

10 W | 100-240 | IP 20 | 120° | FL 800 lúmenes Blanco cálido | IES Archivo Fotométrico | 3 000 K Blanco cálido | 3-4 step MACADAM | CRI 80 | NOM

Ilumileds S.A. de C. V e Ingeniería electrodigital, audio, video, iluminación S.A de C.V. se reserva el derecho de modificar la información sin previo aviso y no se hace responsable por errores u omisiones en este documento.

ILU9081ALW90N [Acabado negro (Blanco cálido)]

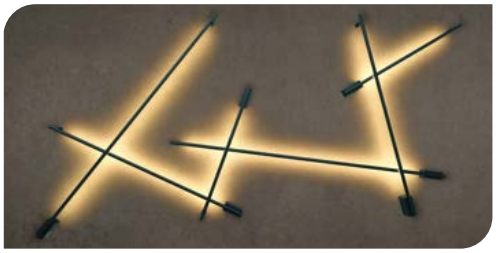

Material	Aluminio acabado negro
Lámpara	Luminario de 90 cm para pared de sobreponer, cilíndrico base alta
Ángulo de apertura	120°
Color de luz	Blanco cálido
Alimentación	100 - 240 V ca
Potencia	15 W



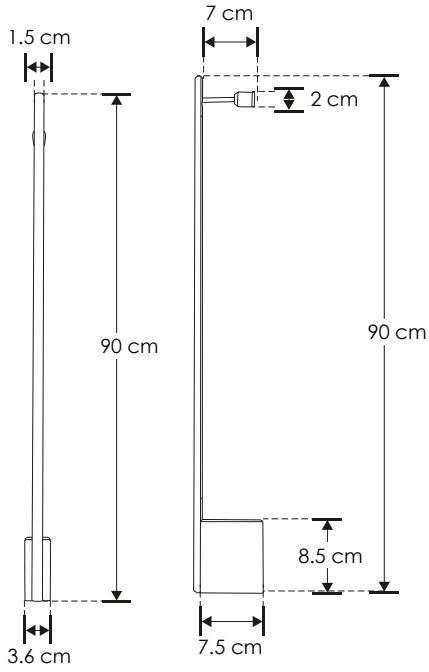

15 W | 100-240 | IP 20 | 120° | FL 1 200 lúmenes Blanco cálido | IES Archivo Fotométrico | 3 000 K Blanco cálido | 3-4 step MACADAM | CRI 80 | NOM

SOBREPONER / PARED

Material	Aluminio acabado negro
Lámpara	Luminario de 120 cm para pared de sobreponer, cilíndrico base alta
Ángulo de apertura	120°
Color de luz	Blanco cálido
Alimentación	100 - 240 V ca
Potencia	20 W

[Acabado negro (Blanco cálido)] **ILU9081ALW120N**

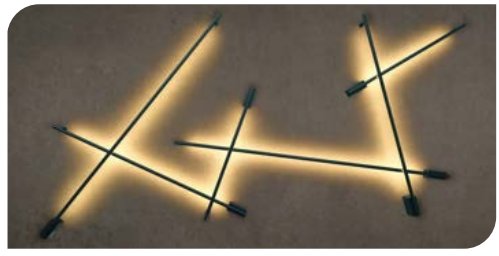

20 W | 100-240 | IP 20 | 120° | FL 1 600 lúmenes Blanco cálido | IES Archivo Fotométrico | 3 000 K Blanco cálido | 3-4 step MACADAM | CRI 80 | NOM

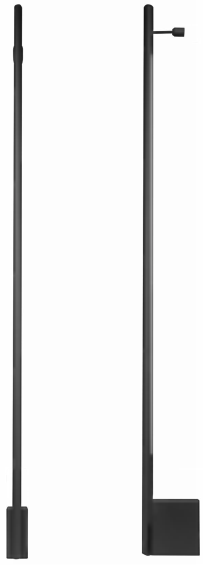

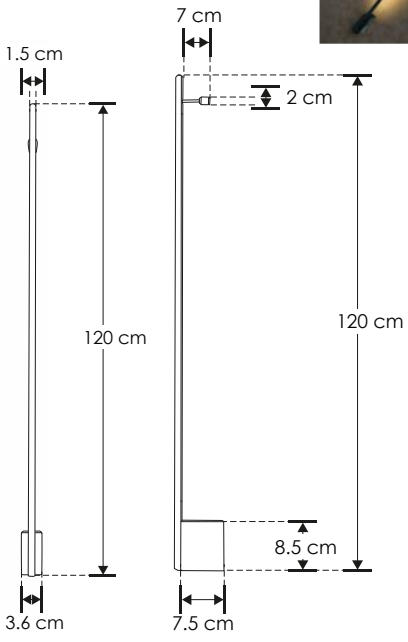

Ilumileds S.A. de C. V e Ingeniería electrodigital, audio, video, iluminación S.A de C.V. se reserva el derecho de modificar la información sin previo aviso y no se hace responsable por errores u omisiones en este documento.

ILU9081W60N

[Acabado negro (Blanco cálido)]

Material	Aluminio acabado negro
Lámpara	Luminario ajustable de 60 cm para pared de sobreponer
Ángulo de apertura	120°
Ángulo de ajuste	90° (Dependiendo de la instalación)
Color de luz	Blanco cálido
Alimentación	100 - 240 V ca
Potencia	10 W





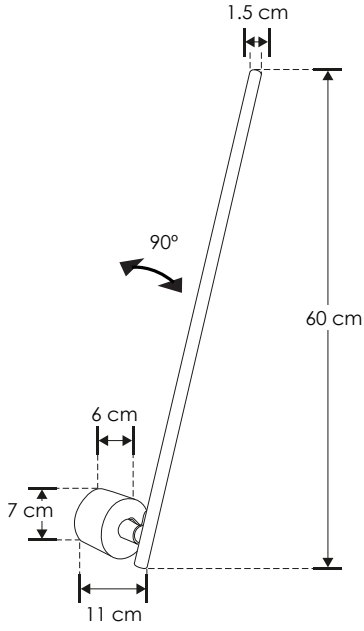

10 W | 100-240 | IP 20 | 120° | FL 800 lúmenes Blanco cálido | IES Archivo Fotométrico | 3 000 K Blanco cálido | 3-4 step MACADAM | DIRIGIBLE | CRI 80 | NOM

SOBREPONER / PARED

Material	Aluminio acabado negro
Lámpara	Luminario ajustable de 90 cm para pared de sobreponer
Ángulo de apertura	120°
Ángulo de ajuste	90° (Dependiendo de la instalación)
Color de luz	Blanco cálido
Alimentación	100 - 240 V ca
Potencia	15 W

[Acabado negro (Blanco cálido)]

ILU9081W90N





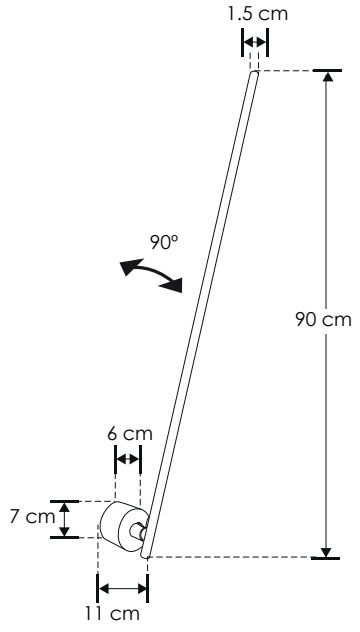

15 W | 100-240 | IP 20 | 120° | FL 1200 lúmenes Blanco cálido | 3 000 K Blanco cálido | 3-4 step MACADAM | IES Archivo Fotométrico | CRI 80 | NOM | DIRIGIBLE

Ilumileds S.A. de C. V e Ingeniería electrodigital, audio, video, iluminación S.A de C.V. se reserva el derecho de modificar la información sin previo aviso y no se hace responsable por errores u omisiones en este documento.

ILU426012WB [Acabado negro (Blanco cálido)]

ILU426012WW [Acabado blanco (Blanco cálido)]

Material	Aluminio acabado blanco / negro
Lámpara	Luminario para pared
Ángulo de apertura	120° (Efecto simétrico, salida de luz indirecta)
Color de luz	Blanco cálido
Alimentación	100 - 240 V ca
Potencia	12 W



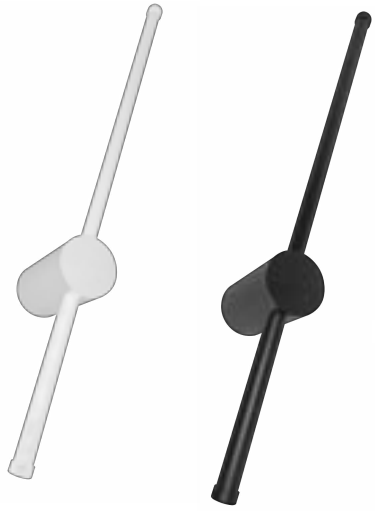

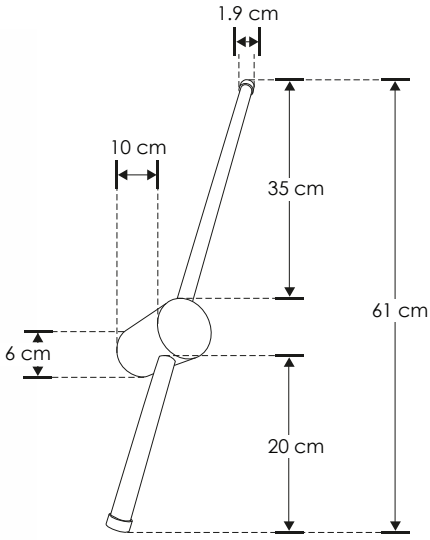

12 W | 100-240 | IP 20 | 120° | FL 100 lúmenes Blanco cálido | 3 000 K Blanco cálido | CRI 80

NOM

SOBREPONER / PARED

Material	PVC / Driver integrado
Lámpara	Luminario para pared tipo liniestra
Ángulo de apertura	270°
Color de luz	Blanco cálido / Blanco neutro
Alimentación	110 - 130 V ca
Potencia	8 W

NOTA: Por utilizar un driver que no es de corriente constante, este producto es sensible a los cambios bruscos de alimentación por lo que no es recomendable conectarse en líneas con motores u hornos de microondas.
NOTA: Producto DOB, sensible a variaciones de voltaje o corriente, consulte manual de operación.

[Acabado blanco (Blanco cálido)] **ILUS148WWW**

[Acabado blanco (Blanco neutro)] **ILUS148WNW**



8 W | 110-130 | IP 20 | 270° | FL 400 lúmenes Blanco cálido | FL 440 lúmenes Blanco neutro | CRI 80 | 3 000 K Blanco cálido | 4 100 K Blanco neutro | 3-4 step MACADAM | NOM



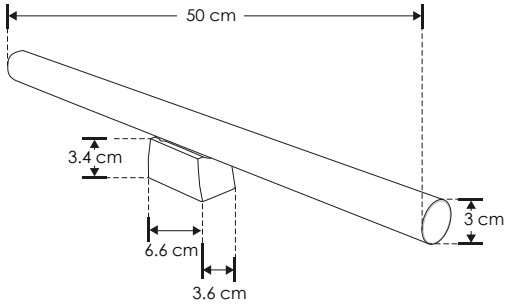



Ilumileds S.A. de C. V e Ingeniería electrodigital, audio, video, iluminación S.A de C.V. se reserva el derecho de modificar la información sin previo aviso y no se hace responsable por errores u omisiones en este documento.

ILUS1415WWW [Acabado blanco (Blanco cálido)]

ILUS1415WNW [Acabado blanco (Blanco neutro)]

Material	PVC / Driver integrado
Lámpara	Luminario para pared tipo liniestra
Ángulo de apertura	270°
Color de luz	Blanco cálido / Blanco neutro
Alimentación	110 - 130 V ca
Potencia	15 W

NOTA: Por utilizar un driver que no es de corriente constante, este producto es sensible a los cambios bruscos de alimentación por lo que no es recomendable conectarse en líneas con motores u hornos de microondas.
NOTA: Producto DOB, sensible a variaciones de voltaje o corriente, consulte manual de operación.

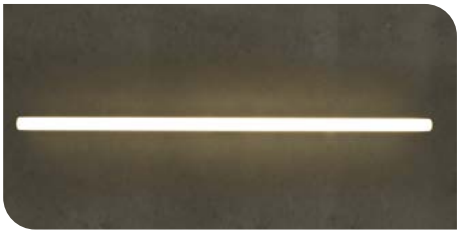

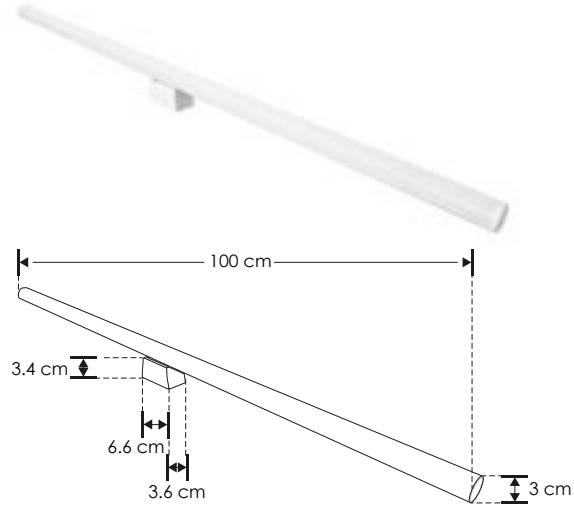

15 W | 110-130 | IP 20 | 270° | FL 750 lúmenes Blanco cálido | FL 825 lúmenes Blanco neutro | CRI 80 | 3 000 K Blanco cálido | 4 100 K Blanco neutro | 3-4 step MACADAM | NOM

SOBREPONER / PARED

Material	ABS acabado cromado con mica de policarbonato opalino
Lámpara	Luminario para espejos con tres tipos de instalación: sobrepuesto en pared, sobrepuesto en mueble o fijo en espejo de hasta 8mm de espesor
Color de luz	Blanco neutro
Alimentación	100-265 V ca
Potencia	7 W

Nota: No atenuable (no usar con atenuadores/dimmers)

[Acabado cromado (Blanco neutro)] **ILUESP50CMC**

IP 54 | 7 W | 100-265 | 4 100 K Blanco neutro | FL 450 lúmenes Blanco neutro | 180° | 3-4 step MACADAM | CRI 90 | NOM

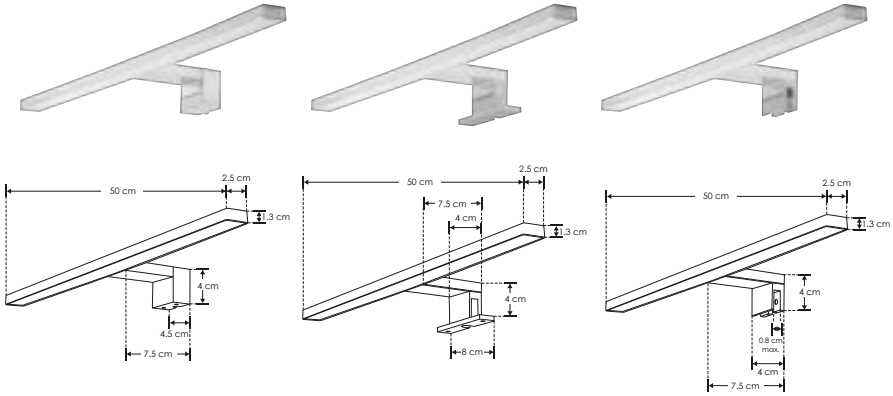

Ilumileds S.A. de C. V e Ingeniería electrodigital, audio, video, iluminación S.A de C.V. se reserva el derecho de modificar la información sin previo aviso y no se hace responsable por errores u omisiones en este documento.

ILU372524W

[Acabado blanco (Blanco cálido)]



Material	Aluminio acabado blanco
Lámpara	Luminario para pared
Ángulo de apertura	Efecto simétrico, salida de luz indirecta dirigible
Angulo de ajuste	270°
Color de luz	Blanco cálido
Alimentación	100 - 240 V ca
Potencia	6 W

NOTA: Por utilizar un driver que no es de corriente constante, este producto es sensible a los cambios bruscos de alimentación por lo que no es recomendable conectarse en líneas con motores u hornos de microondas.
NOTA: Producto DOB, sensible a variaciones de voltaje o corriente, consulte manual de operación.



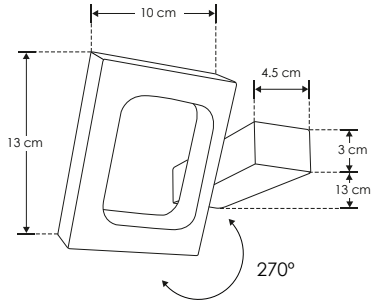

6 W | 100-240 | IP 20 | FL 420 lúmenes Blanco cálido | 3 000 K Blanco cálido | CRI 80 | 3-4 step MACADAM | DIRIGIBLE | 270° | NOM

SOBREPONER / PARED

[Acabado blanco (Blanco cálido)]

ILUDXB90131



Material	Aluminio acabado blanco
Lámpara	Luminario para pared (5 piezas)
Ángulo de apertura	120°
Color de luz	Blanco cálido
Alimentación	100 - 277 V ca
Potencia	7 W

NOTA: Incluye 1 módulo iluminado y 4 sin iluminar para crear múltiples opciones de diseño únicas con un juego de sombras.

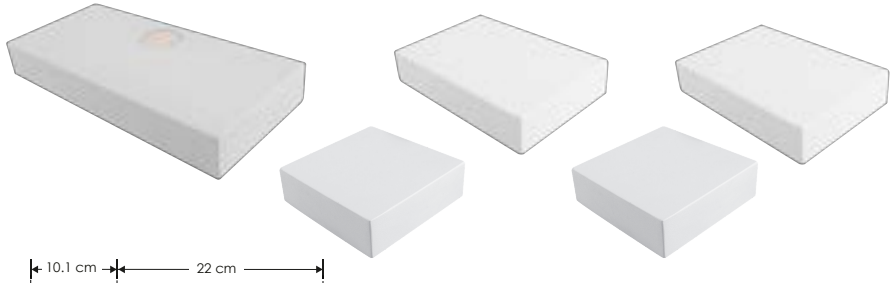

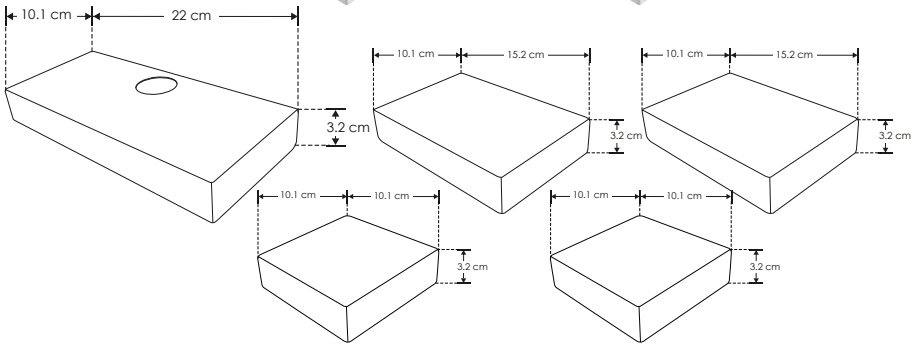

7 W | 100-277 | IP 20 | 120° | FL 720 lúmenes Blanco cálido | 3 000 K Blanco cálido | CRI 80 | 3-4 step MACADAM | NOM

Ilumileds S.A. de C. V e Ingeniería electrodigital, audio, video, iluminación S.A de C.V. se reserva el derecho de modificar la información sin previo aviso y no se hace responsable por errores u omisiones en este documento.

ILU60886WW

Material	Aluminio acabado blanco
Lámpara	Luminario para pared
Ángulo de apertura	Efecto simétrico
Color de luz	Blanco cálido
Alimentación	85 - 265 V ca
Potencia	6 W





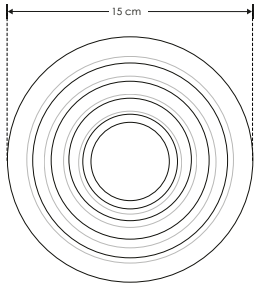

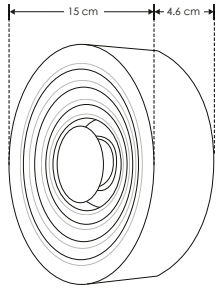

6 W | 85-265 | IP 20 | 360° | FL 420 lúmenes Blanco cálido | 3 000 K Blanco cálido | CRI 80 | 3-4 step MACADAM | NOM

SOBREPONER / PARED

LINEA BAJO COSTO

Material	Acero acabado negro / blanco
Lámpara	Luminario para pared
Ángulo de apertura	Efecto simétrico
Color de luz	Blanco cálido
Alimentación	85 - 265 V ca
Potencia	7 W

[Acabado negro (Blanco cálido)] **LED6066BE**

[Acabado blanco (Blanco cálido)] **LED6066WE**







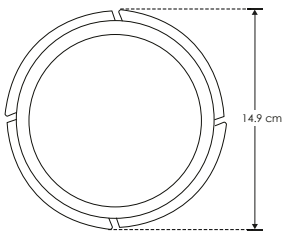

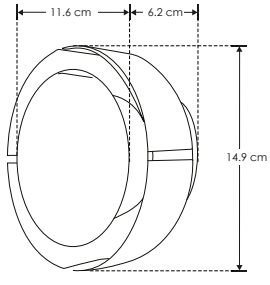

7 W | 85-265 | IP 20 | 360° | FL 490 lúmenes Blanco cálido | 3 000 K Blanco cálido | CRI 80 | 3-4 step MACADAM | NOM

Ilumileds S.A. de C. V e Ingeniería electrodigital, audio, video, iluminación S.A de C.V. se reserva el derecho de modificar la información sin previo aviso y no se hace responsable por errores u omisiones en este documento.

ILU60875WB

ILU60875WW

[Acabado negro (Blanco cálido)]

Material	Aluminio acabado blanco / negro
Lámpara	Luminario para pared
Ángulo de apertura	Efecto simétrico
Color de luz	Blanco cálido
Alimentación	85 - 265 V ca
Potencia	5 W

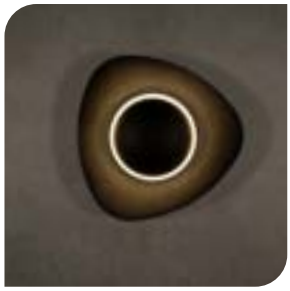







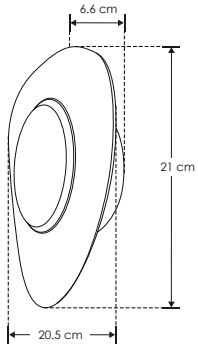

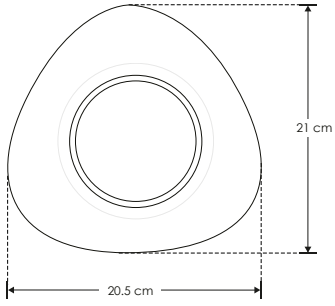



SOBREPONER / PARED

LED6066E

Material	Acero acabado blanco
Lámpara	Luminario para pared
Ángulo de apertura	Efecto simétrico
Color de luz	Blanco cálido
Alimentación	85 - 265 V ca
Potencia	7 W







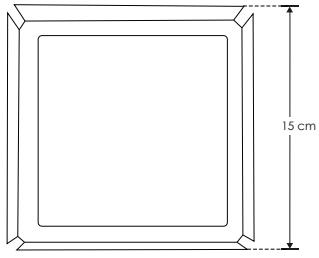

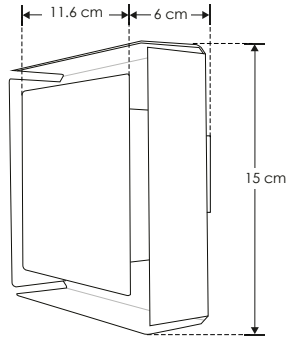

Ilumileds S.A. de C. V e Ingeniería electrodigital, audio, video, iluminación S.A de C.V. se reserva el derecho de modificar la información sin previo aviso y no se hace responsable por errores u omisiones en este documento.

LED60481E

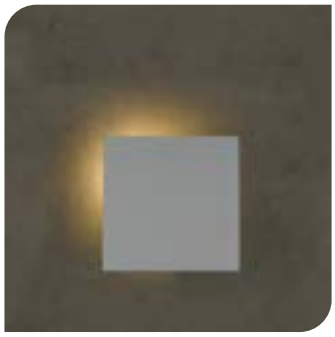

Material	Aluminio acabado blanco
Lámpara	Luminario para pared
Ángulo de apertura	Efecto simétrico
Color de luz	Blanco cálido
Alimentación	85 - 265 V ca
Potencia	7 W

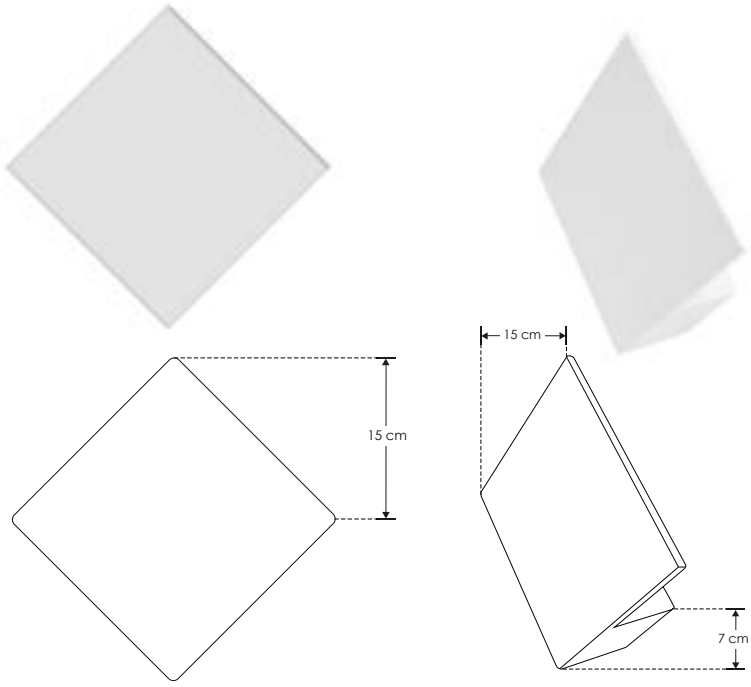

7 W | 85-265 | IP 20 | 270° | FL 490 lúmenes Blanco cálido | 3 000 K Blanco cálido | CRI 80 | 3-4 step MACADAM | NOM

SOBREPONER / PARED

[Acabado blanco (Blanco cálido)]

LED11011GAW



Material	Aluminio acabado blanco
Lámpara	Luminario para pared
Ángulo de apertura	Efecto simétrico
Color de luz	Blanco cálido
Alimentación	100 - 240 V ca
Potencia	3 W

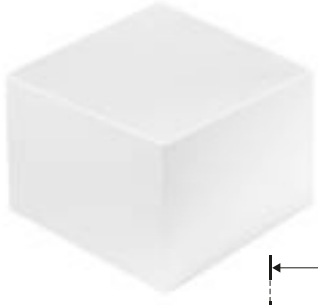

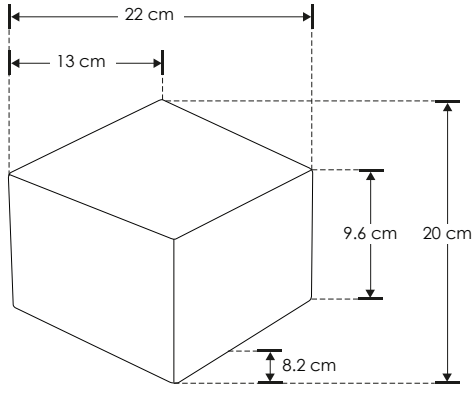

3 W | 100-240 | IP 20 | FL 210 lúmenes Blanco cálido | 3 000 K Blanco cálido | CRI 80 | 3-4 step MACADAM | NOM

Ilumileds S.A. de C. V e Ingeniería electrodigital, audio, video, iluminación S.A de C.V. se reserva el derecho de modificar la información sin previo aviso y no se hace responsable por errores u omisiones en este documento.

LED11012GAW

[Acabado blanco (Blanco cálido)]

Material	Aluminio acabado blanco
Lámpara	Luminario para pared
Ángulo de apertura	Efecto simétrico
Color de luz	Blanco cálido
Alimentación	100 - 240 V ca
Potencia	6 W



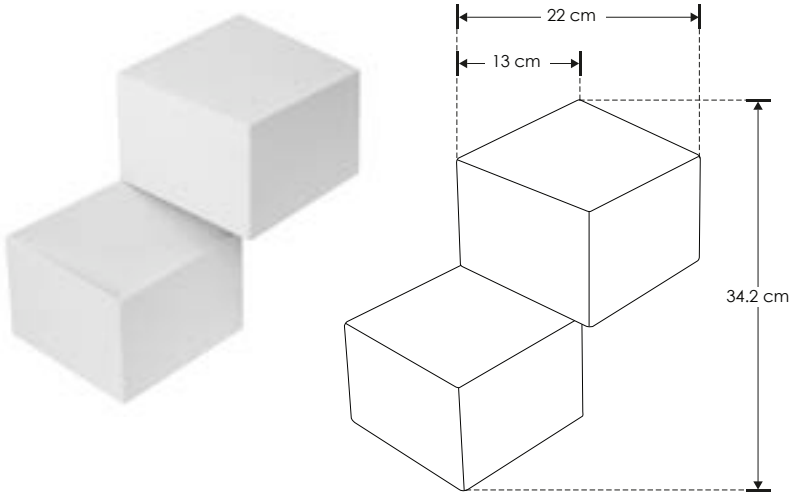

6 W · 100-240 · IP 20 · FL 420 lúmenes Blanco cálido · 3 000 K Blanco cálido · CRI 80 · 3-4 step MACADAM · NOM

SOBREPONER / PARED

LINEA BAJO COSTO

LED60102E

[Acabado blanco (Blanco cálido)]

Material	Acero acabado blanco / Acrílico
Lámpara	Luminario para pared
Ángulo de apertura	Efecto simétrico
Color de luz	Blanco cálido
Alimentación	85 - 265 V ca
Potencia	5 W



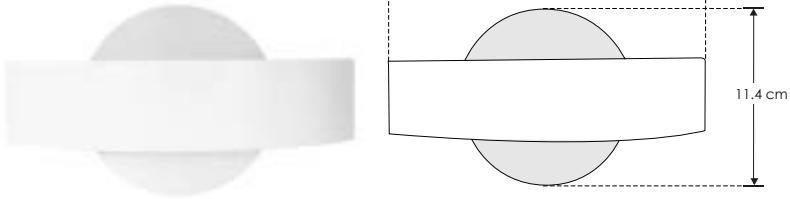

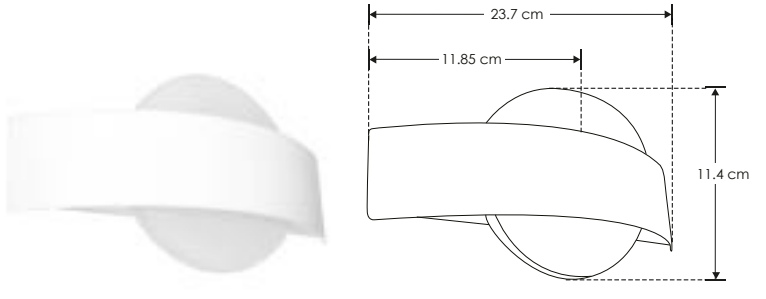

5 W · 85-265 · IP 20 · 270° · FL 350 lúmenes Blanco cálido · 3 000 K Blanco cálido · CRI 80 · 3-4 step MACADAM · NOM

Ilumileds S.A. de C. V e Ingeniería electrodigital, audio, video, iluminación S.A de C.V. se reserva el derecho de modificar la información sin previo aviso y no se hace responsable por errores u omisiones en este documento.

LINEA BAJO COSTO

LED60101E [Acabado blanco (Blanco cálido)]

Material	Acero acabado blanco / Acrílico
Lámpara	Luminario para pared
Ángulo de apertura	Efecto simétrico
Color de luz	Blanco cálido
Alimentación	85 - 265 V ca
Potencia	5 W



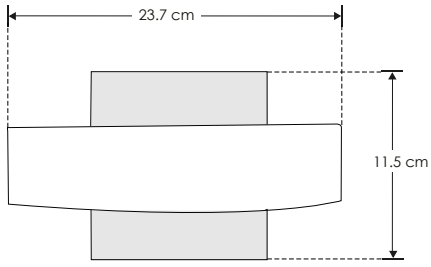

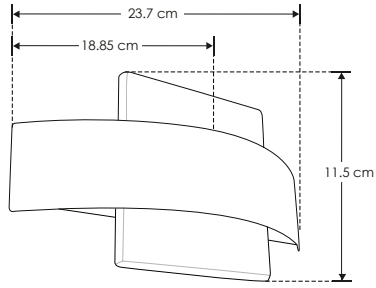

5 W | 85-265 | IP 20 | 270° | FL 350 lúmenes Blanco cálido | 3 000 K Blanco cálido | CRI 80 | 3-4 step MACADAM | NOM

SOBREPONER / TECHO

LINEA BAJO COSTO

Material	Aluminio acabado negro
Base	Luminario de sobreponer o suspender
Lámpara	Luminario diferentes medidas para sobreponer
Ángulo de apertura	38°
Color de luz	Blanco cálido
Alimentación	100 - 277 V ca
Potencia	7 W (10 cm) / 10 W

[Acabado negro 7 W (Blanco cálido)]	10 cm	**ILU8010B**
[Acabado negro 10 W (Blanco cálido)]	20 cm	**ILU8020B**
[Acabado negro 10 W (Blanco cálido)]	30 cm	**ILU8030B**
[Acabado negro 10 W (Blanco cálido)]	40 cm	**ILU8040B**
[Acabado negro 10 W (Blanco cálido)]	60 cm	**ILU8060B**

Compatible con Kits colgantes:
KITCOL3551
KITCOL2404CO

Se venden por separado

7 W | FL 490 lúmenes Blanco cálido | 10 W | FL 700 lúmenes Blanco cálido | IP 20 | 38° | 100-277 | 3 000 K Blanco cálido | 2-3 step MACADAM | CRI 90 | NOM



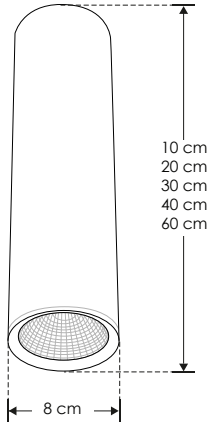



Ilumileds S.A. de C. V e Ingeniería electrodigital, audio, video, iluminación S.A de C.V. se reserva el derecho de modificar la información sin previo aviso y no se hace responsable por errores u omisiones en este documento.

ILU8010W	10 cm	[Acabado blanco 7 W (Blanco cálido)]
ILU8020W	20 cm	[Acabado blanco 10 W (Blanco cálido)]
ILU8030W	30 cm	[Acabado blanco 10 W (Blanco cálido)]
ILU8040W	40 cm	[Acabado blanco 10 W (Blanco cálido)]
ILU8050W	50 cm	[Acabado blanco 10 W (Blanco cálido)]
ILU8060W	60 cm	[Acabado blanco 10 W (Blanco cálido)]

Compatible con Kits colgantes:
KITCOL3551
KITCOL2404CO

Se venden por separado

Material	Aluminio acabado blanco
Base	Luminario de sobreponer o suspender
Lámpara	Luminario diferentes medidas para sobreponer
Ángulo de apertura	38°
Color de luz	Blanco cálido
Alimentación	100 - 277 V ca
Potencia	7 W (10 cm) / 10 W





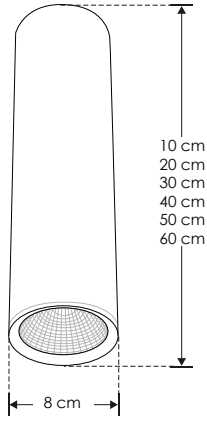



SOBREPONER / TECHO

Material	Aluminio acabado negro
Lámpara	Luminario de sobreponer o suspender
Ángulo de apertura	180° (Efecto simétrico)
Color de luz	Blanco cálido / Blanco neutro
Alimentación	100 - 240 V ca
Potencia	55 W

NOTA: Incluye accesorios para sobreponer y suspender

ILUDXX7012B55WW

ILUDXX7012B55NW







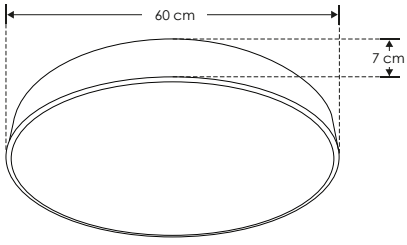



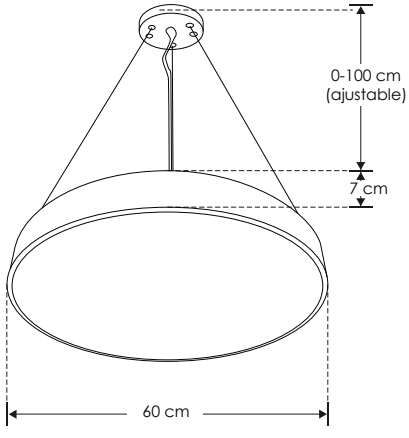

Ilumileds S.A. de C. V e Ingeniería electrodigital, audio, video, iluminación S.A de C.V. se reserva el derecho de modificar la información sin previo aviso y no se hace responsable por errores u omisiones en este documento.

ILUDXX7010B48WW [Acabado negro (Blanco cálido)]

ILUDXX7010B48NW [Acabado negro (Blanco neutro)]



Material	Aluminio acabado negro
Lámpara	Luminario de sobreponer o suspender
Ángulo de apertura	180° (Efecto simétrico)
Color de luz	Blanco cálido / Blanco neutro
Alimentación	100 - 240 V ca
Potencia	48 W

NOTA: Incluye accesorios para sobreponer y suspender



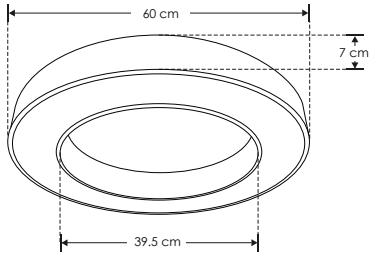



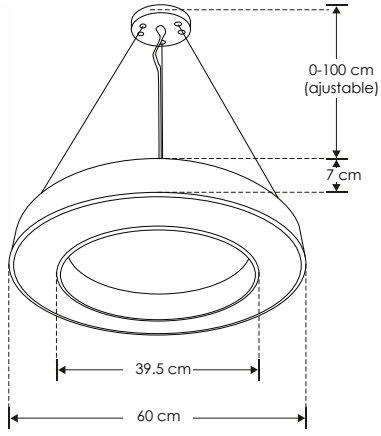

48 W

IP 20

100-240

3 000 K Blanco cálido

FL 2 880 lúmenes Blanco cálido

4 100 K Blanco neutro

FL 3 120 lúmenes Blanco neutro

180°

CRI 80

3-4 step MACADAM

NOM

SUSPENDER

ILUVIB100W [Acabado negro (Blancos 3000 K - 5500 K)]

Material	Aluminio acabado negro mate con cubierta de policarbonato lechoso
Lámpara	Luminario de suspender
Ángulo de apertura	120°
Color de luz	Blanco cálido / Blanco neutro / Blanco
Alimentación	100 - 265 V ca
Potencia	100 W

NOTA: Tono de luz programable mediante control remoto (blanco cálido, blanco neutro, blanco).
Compatible con KITCOLVIB100WVH
Incluye cables de suspensión de 2m de largo, river y control remoto. También disponibles como refacción los modelos **DRIVERVIB100W (Driver)**, **CONTROLVIB100W (Control remoto)**.

100 W

100-265

IP 20

120°

3 000 K Blanco cálido

FL 7 500 lúmenes Blanco neutro

4 100 K Blanco neutro

FL 6 500 lúmenes Blanco cálido

5 500 K Blanco

FL 8 500 lúmenes Blanco

CRI 80

NOM

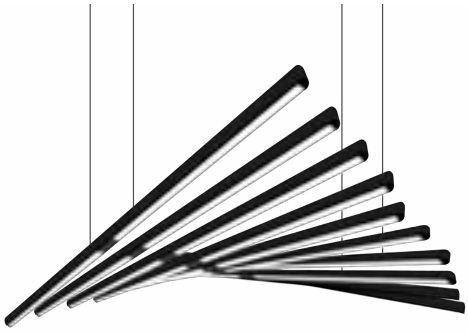

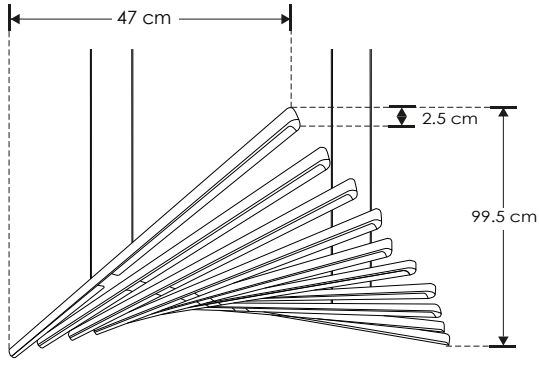

accesorios **Nota:** Se venden por separado.

KITCOLVIB100WVH

Kit de sujeción horizontal y vertical para luminario ILUVIB100W

NOTA: Para unir dos o más luminarios en formato horizontal o vertical, debe usarse el accesorio KITCOLVIB100WVH (Se vende por separado).

Ilumileds S.A. de C. V e Ingeniería electrodigital, audio, video, iluminación S.A de C.V. se reserva el derecho de modificar la información sin previo aviso y no se hace responsable por errores u omisiones en este documento.

LUMINARIO DE LED TIPO NEON

nuevo

ILUNEON90W5MWWB [Blanco cálido 3 000 K]

ILUNEON90W5MNWB [Blanco neutro 4 100 K]

NOTA: Incluye 1 canope de sujeción con fuente de poder atenuable integrada, 1 canope de sujeción final y cuatro soportes intermedios con cable de acero ajustables de 0 a 195 cm

Material	Canopes y soportes de aluminio acabado negro, Tira de LED tipo NEON encapsulada en silicón
Lámpara	Tira de LED tipo neon flexible para interiores, 168 LEDs por metro tipo 2835 SMD
Ángulo de apertura	360°
Color de luz	Blanco cálido / Blanco neutro
Alimentación	110 – 130 V ca
Potencia	90 W





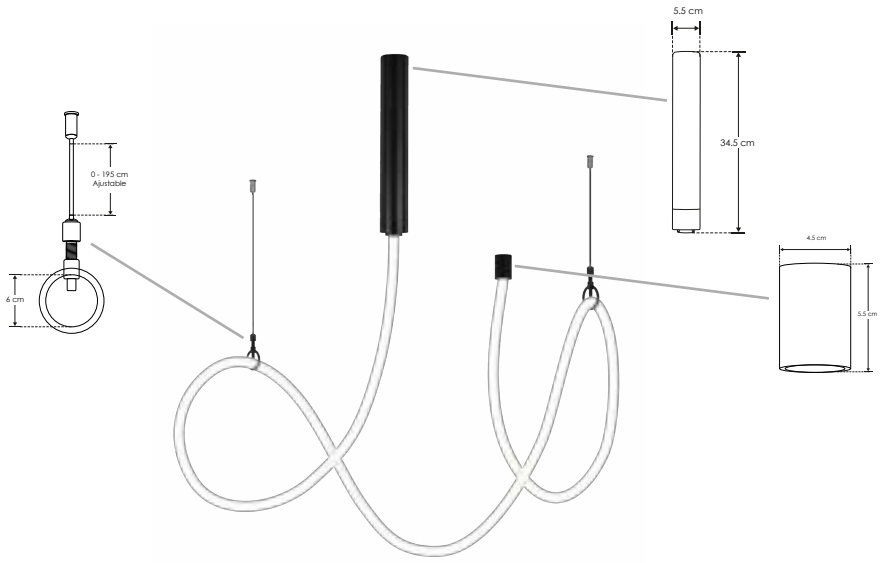

90 W

IP 20

FL 5 400 lúmenes Blanco cálido

3 000 K Blanco cálido

110 – 130

FL 5 850 lúmenes Blanco neutro

4 100 K Blanco neutro

CRI 90

driver atenuable

2-3 step MACADAM

NOM



ILUCONCREE1402 [Acabado gris (modelo rectangular)]

ILUCONCREE1403 [Acabado gris (modelo circular)]





Material	Concreto acabado gris
Base	E14
Lámpara	Luminario de concreto de suspender
Ángulo de apertura	120°
Alimentación	277 V ca máx.
Potencia	6 W máx.

NOTA: No incluye lámpara.

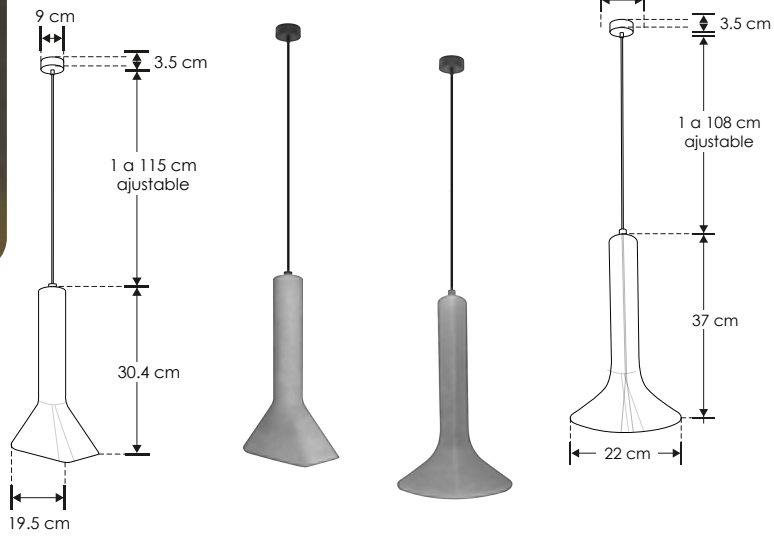



CONCRETO / SUSPENDER

Material	Concreto acabado gris
Lámpara	Luminario de concreto de suspender
Ángulo de apertura	38°
Color de luz	Blanco cálido
Alimentación	85-265 V ca
Potencia	4.5 W

[Acabado gris (modelo cilíndrico)] **ILUCONCRE4.5W06**

[Acabado gris (modelo esférico)] **ILUCONCRE4.5W07**

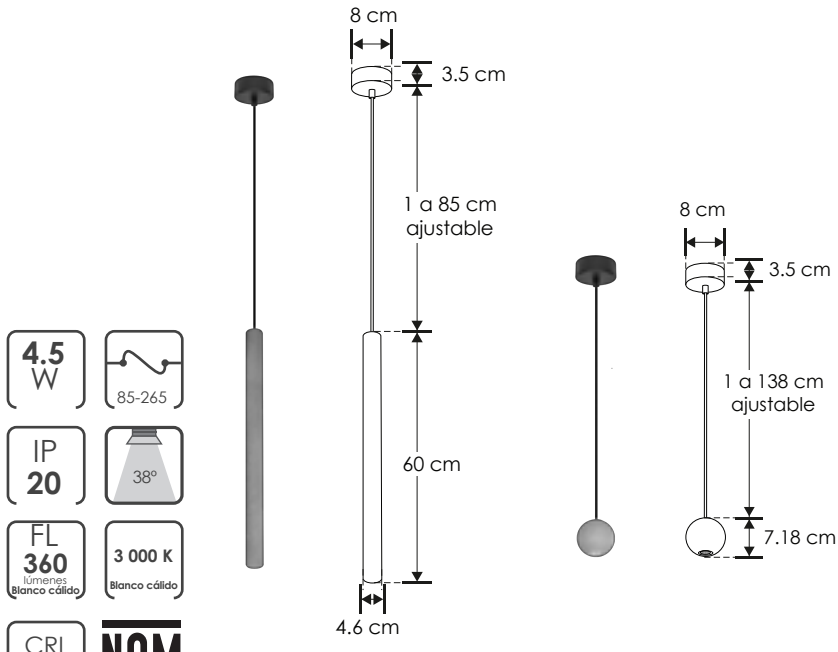

Ilumileds S.A. de C. V e Ingeniería electrodigital, audio, video, iluminación S.A de C.V. se reserva el derecho de modificar la información sin previo aviso y no se hace responsable por errores u omisiones en este documento.

ILU9081SBN

[Acabado negro (Blanco cálido)]

Material	Aluminio acabado negro
Lámpara	Luminario cilíndrico con rotación para suspender de techo a piso
Ángulo de apertura	120°
Color de luz	Blanco cálido
Alimentación	100 - 240 V ca
Potencia	20 W



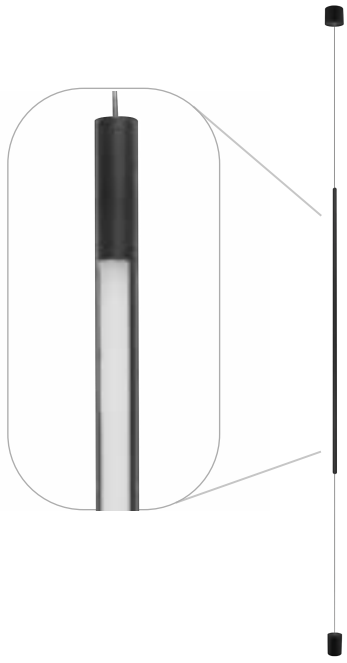

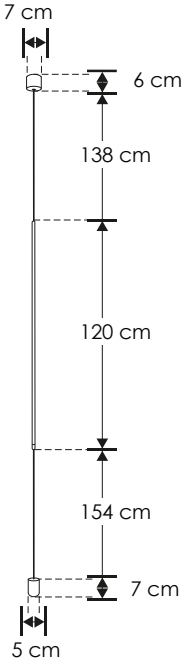

20 W · 100-240 · IP 20 · 120° · FL 1 600 lúmenes Blanco cálido · 3 000 K Blanco cálido · CRI 80 · 3-4 step MACADAM · NOM

SUSPENDER / TECHO

Material	Aluminio acabado negro
Lámpara	Luminario de suspender
Ángulo de apertura	120°
Color de luz	Blanco cálido
Alimentación	100 - 240 V ca
Potencia	5 W

[Acabado negro (Blanco cálido)]

ILU9081BCOLN



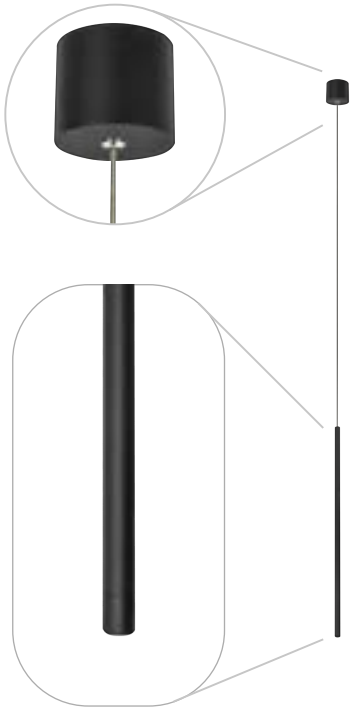

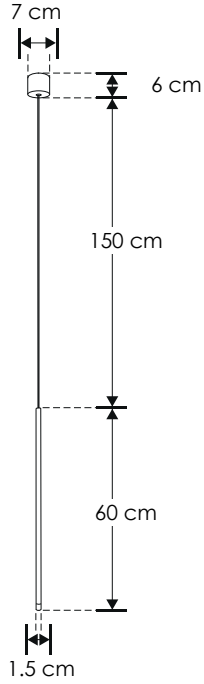

5 W · 100-240 · IP 20 · 120° · FL 400 lúmenes Blanco cálido · 3 000 K Blanco cálido · CRI 80 · 3-4 step MACADAM · NOM

Ilumileds S.A. de C. V e Ingeniería electrodigital, audio, video, iluminación S.A de C.V. se reserva el derecho de modificar la información sin previo aviso y no se hace responsable por errores u omisiones en este documento.

ILU9081BCOL2

[Acabado negro (Blanco cálido)]

Material	Aluminio acabado negro
Lámpara	Luminario cilíndrico de suspender con doble soporte
Ángulo de apertura	120°
Color de luz	Blanco cálido
Alimentación	100 - 240 V ca
Potencia	12 W

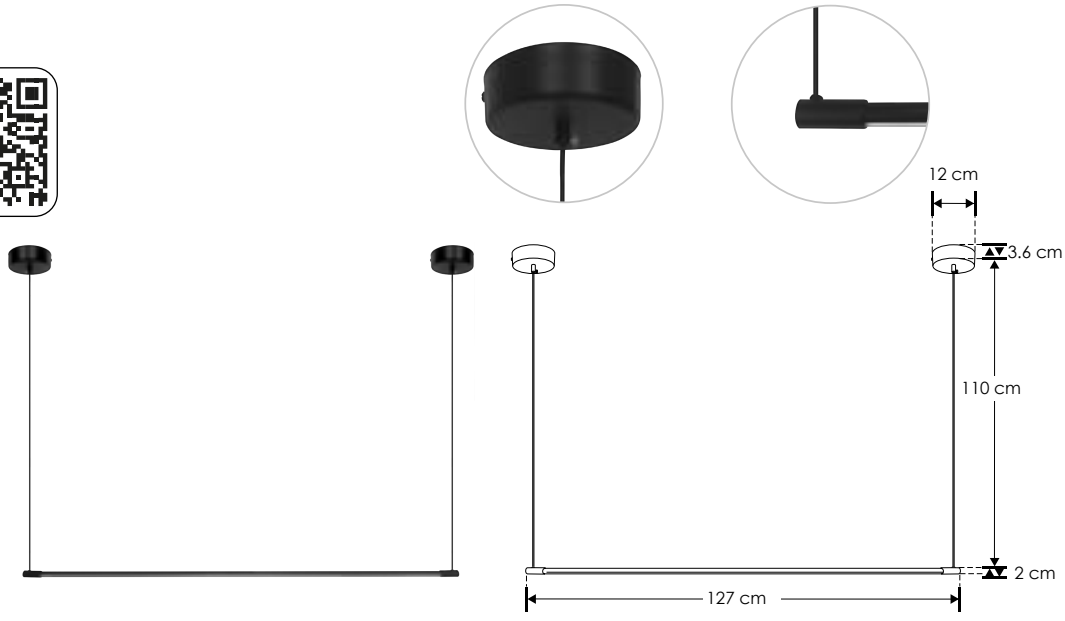



SUSPENDER / TECHO

[Acabado negro (Blanco cálido)]

ILU9081BCOL37

Material	Aluminio acabado negro
Lámpara	Luminario de suspender
Ángulo de apertura	86°
Color de luz	Blanco cálido
Alimentación	100-240 V ca
Potencia	6 W



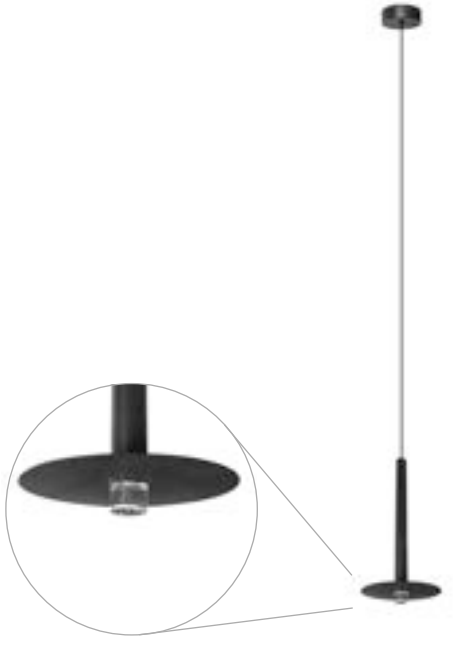

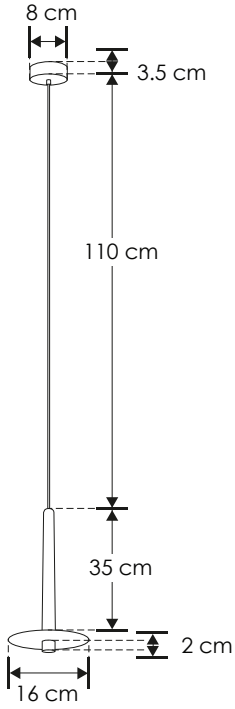



Ilumileds S.A. de C. V e Ingeniería electrodigital, audio, video, iluminación S.A de C.V. se reserva el derecho de modificar la información sin previo aviso y no se hace responsable por errores u omisiones en este documento.

ILU9081BCOL72 [Acabado negro (Blanco cálido)]

Material	Aluminio acabado negro
Lámpara	Luminario de suspender
Ángulo de apertura	86°
Color de luz	Blanco cálido
Alimentación	100-240 V ca
Potencia	6 W





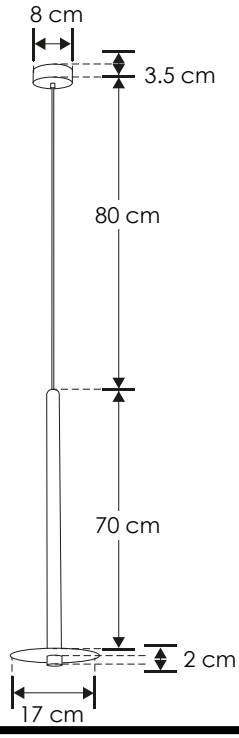

6 W | 100-240 | IP 20 | 86° | FL 370 lúmenes Blanco cálido | 3 000 K Blanco cálido | CRI 90 | 3-4 step MACADAM | NOM

SUSPENDER / TECHO

ILU9081B1ESF [Acabado negro (Blanco cálido)]

Material	Aluminio acabado negro
Lámpara	Luminario de suspender con un cuerpo esférico
Ángulo de apertura	38°
Color de luz	Blanco cálido
Alimentación	100-240 V ca
Potencia	4.5 W



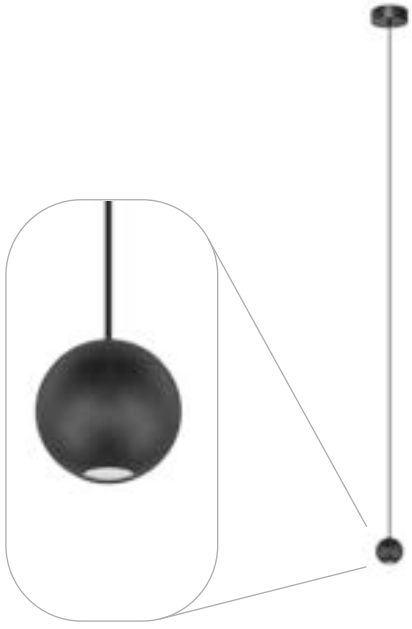

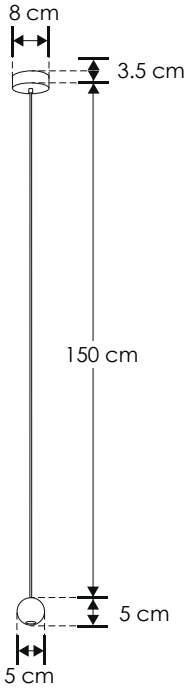

4.5 W | 100-240 | IP 20 | 38° | FL 220 lúmenes Blanco cálido | 3 000 K Blanco cálido | CRI 90 | 3-4 step MACADAM | NOM

Ilumileds S.A. de C. V e Ingeniería electrodigital, audio, video, iluminación S.A de C.V. se reserva el derecho de modificar la información sin previo aviso y no se hace responsable por errores u omisiones en este documento.

ILU9081B3ESF [Acabado negro (Blanco cálido)]

Material	Aluminio acabado negro
Lámpara	Luminario de suspender con tres cuerpos esféricos
Ángulo de apertura	38°
Color de luz	Blanco cálido
Alimentación	100-240 V ca
Potencia	12 W

NOTA: La variación aparente de alturas es un efecto óptico generado por la profundidad





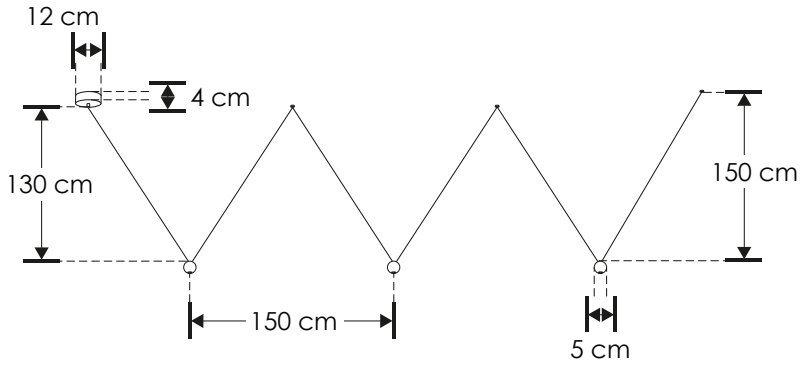

12 W | 100-240 | IP 20 | 38° | FL 576 lúmenes Blanco cálido | 3 000 K Blanco cálido | NOM | CRI 90 | 3-4 step MACADAM

SUSPENDER / TECHO

ILU9081BCOL60 [Acabado negro (Blanco cálido)]

Material	Aluminio acabado negro
Lámpara	Luminario de suspender
Ángulo de apertura	18°
Color de luz	Blanco cálido
Alimentación	100-240 V ca
Potencia	6 W



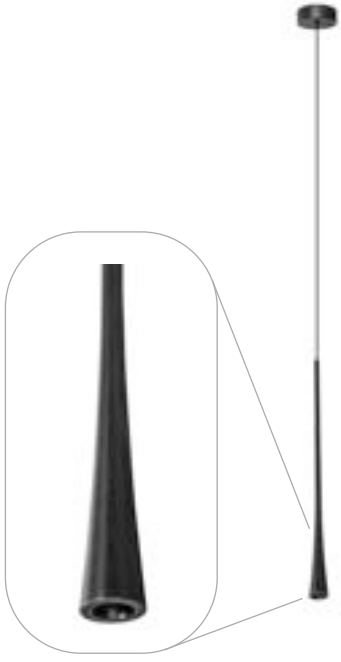

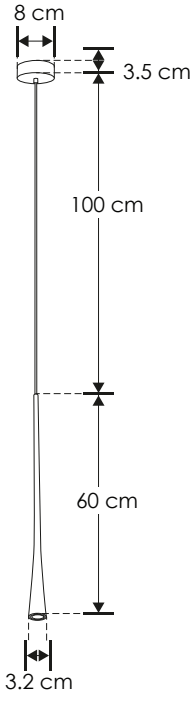

6 W | 100-240 | IP 20 | 18° | FL 370 lúmenes Blanco cálido | 3 000 K Blanco cálido | CRI 90 | 3-4 step MACADAM | NOM

Ilumileds S.A. de C. V e Ingeniería electrodigital, audio, video, iluminación S.A de C.V. se reserva el derecho de modificar la información sin previo aviso y no se hace responsable por errores u omisiones en este documento.

ILUTUB23CMBG [Acabado negro (23 cm)]

ILUTUB30CMBG [Acabado negro (30 cm)]

ILUTUB40CMBG [Acabado negro (40 cm)]

Material	Aluminio acabado negro con dorado
Base	GU10
Lámpara	Luminario tubular de suspender
Alimentación	85 - 265 V ca
Potencia	50 W máx.

NOTA: No incluye lámpara.





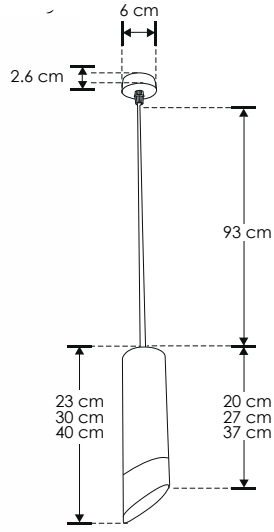

GU10 | 50 W MAX | 85-265 | IP 20 | 120°

NOM

SOBREPONER / PISO

Material	Aluminio acabado natural / blanco / negro
Lámpara	Luminario de pedestal para esquina con apagador de pie, incluye fuente de poder
Ángulo de apertura	120°
Color de luz	Blanco cálido
Alimentación	100 - 240 V ca
Potencia	20 W

[Acabado negro (Blanco cálido)] **ILUPIEESQB**

[Acabado blanco (Blanco cálido)] **ILUPIEESQW**

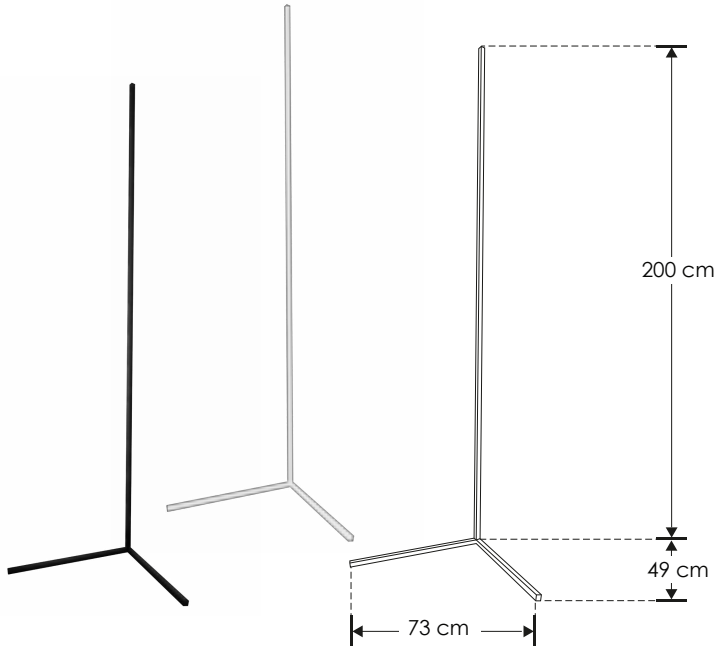

20 W | 100-240 | IP 20 | 120° | FL 1 596 lúmenes Blanco cálido | 2 700 K Blanco cálido | CRI 90 | 2-3 step MACADAM | NOM

Ilumileds S.A. de C. V e Ingeniería electrodigital, audio, video, iluminación S.A de C.V. se reserva el derecho de modificar la información sin previo aviso y no se hace responsable por errores u omisiones en este documento.

ILU9081PIE

[Acabado negro (Blanco cálido)]

Material	Aluminio acabado negro
Lámpara	Luminario de pedestal para piso con apagador de pie, incluye fuente de poder
Ángulo de apertura	120°
Color de luz	Blanco cálido
Alimentación	100 - 240 V ca
Potencia	14 W



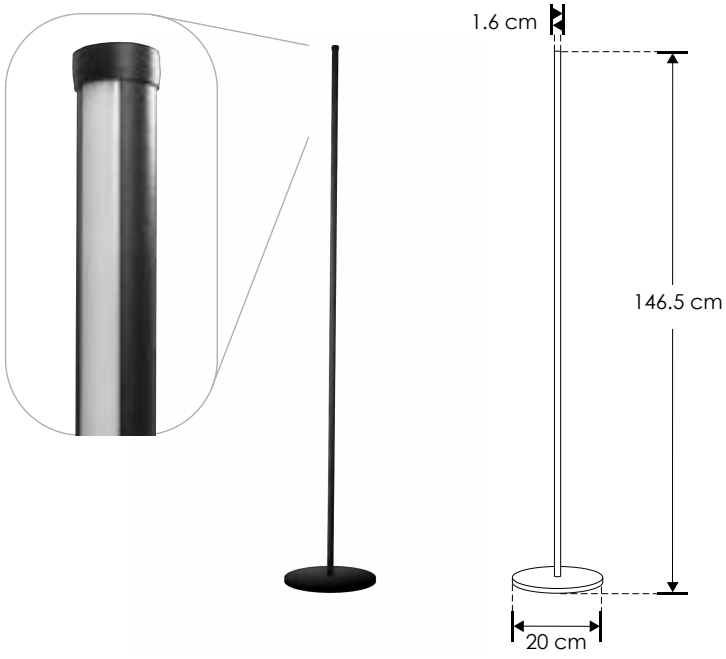



SOBREPONER / PARED / TECHO

Material	Aluminio acabado blanco / negro
Base	GU10
Lámpara	Luminario dirigible de sobreponer
Ángulo de apertura	120°
Alimentación	277 V ca máx.
Potencia	35 W máx.

NOTA: No incluye lámpara.

[Acabado negro] **ILUSOBDIRBE**

[Acabado blanco] **ILUSOBDIRWE**





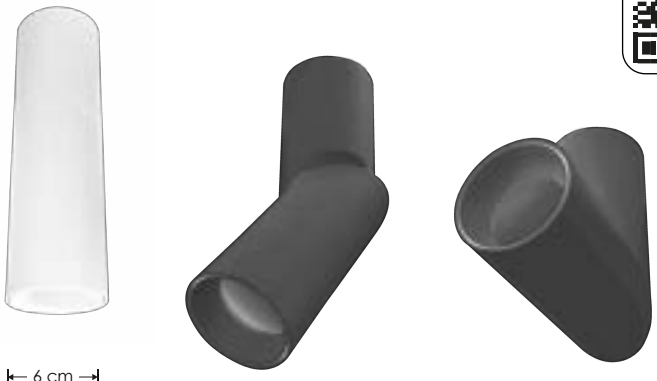

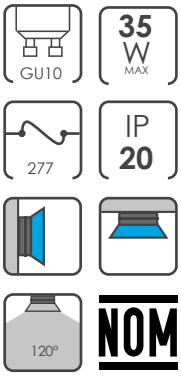

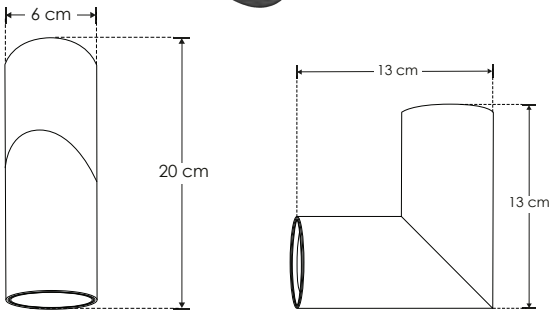

Ilumileds S.A. de C. V e Ingeniería electrodigital, audio, video, iluminación S.A de C.V. se reserva el derecho de modificar la información sin previo aviso y no se hace responsable por errores u omisiones en este documento.



EMPOTRAR / PARED

LINEA BAJO COSTO

Material	Aluminio acabado negro
Lámpara	Luminario de cortesia para pared
Ángulo de apertura	180°
Color de luz	Blanco cálido
Alimentación	100 - 265 V ca
Potencia	1 W

[Acabado negro (Blanco cálido)]

ILULD07252NRE



1 W

100-265

IP 20

180°

FL 70 lúmenes Blanco cálido

3 000 K Blanco cálido

orificio 3.9 cm

3-4 step MACADAM

CRI 80

NOM

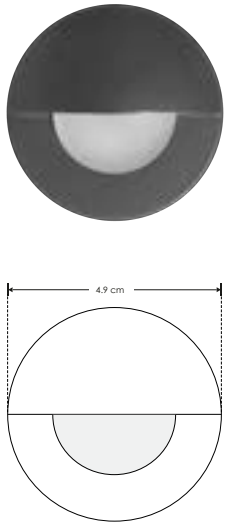



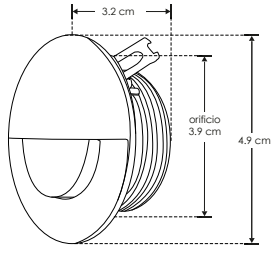

 Ilumileds S.A. de C. V e Ingeniería electrodigital, audio, video, iluminación S.A de C.V. se reserva el derecho de modificar la información sin previo aviso y no se hace responsable por errores u omisiones en este documento.

LINEA BAJO COSTO

ILULD07446RE

[Acabado blanco (Blanco cálido)]

Material	Aluminio acabado blanco / Acrílico
Lámpara	Luminario de cortesia para pared
Ángulo de apertura	Efecto simétrico lateral
Color de luz	Blanco cálido
Alimentación	100 - 265 V ca
Potencia	1 W



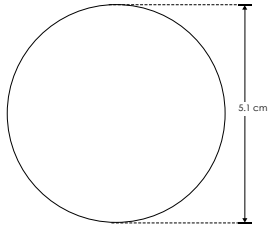



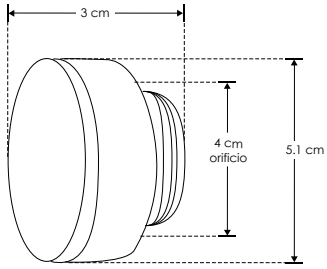

1 W | 100-265 | IP 20 | 360° | FL 70 lúmenes Blanco cálido | 3 000 K Blanco cálido | 3-4 step MACADAM | CRI 80 | orificio 4 cm | NOM

EMPOTRAR / PARED

LINEA BAJO COSTO

Material	Aluminio acabado blanco / Acrílico
Lámpara	Luminario de cortesia para pared
Ángulo de apertura	Efecto simetrico lateral
Color de luz	Blanco cálido
Alimentación	100 - 265 V ca
Potencia	1 W

[Acabado blanco (Blanco cálido)]

ILULD07446CE

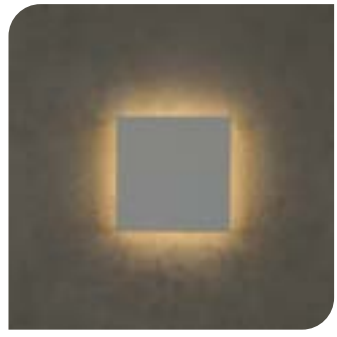

1 W | 100-265 | IP 20 | 360° | FL 70 lúmenes Blanco cálido | 3 000 K Blanco cálido | orificio 4 cm | 3-4 step MACADAM | CRI 80 | NOM

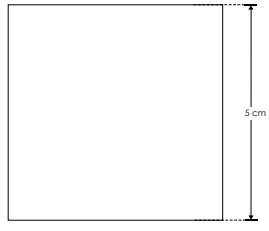



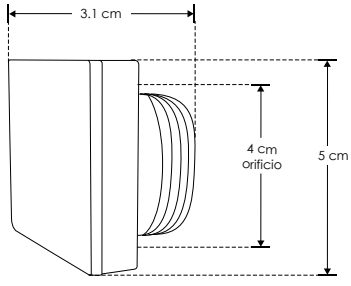

Ilumileds S.A. de C. V e Ingeniería electrodigital, audio, video, iluminación S.A de C.V. se reserva el derecho de modificar la información sin previo aviso y no se hace responsable por errores u omisiones en este documento.

LINEA BAJO COSTO

ILUSS01E	[Acabado blanco (Blanco cálido)]
ILUSS03E	[Acabado blanco (Blanco cálido)]
ILUSS04E	[Acabado blanco (Blanco cálido)]
ILUSS05E	[Acabado blanco (Blanco cálido)]
ILUSS06E	[Acabado blanco (Blanco cálido)]

Material	Aluminio acabado blanco
Lámpara	Luminario de cortesia para pared
Ángulo de apertura	120°
Color de luz	Blanco cálido
Alimentación	85 - 265 V ca
Potencia	2.5 W





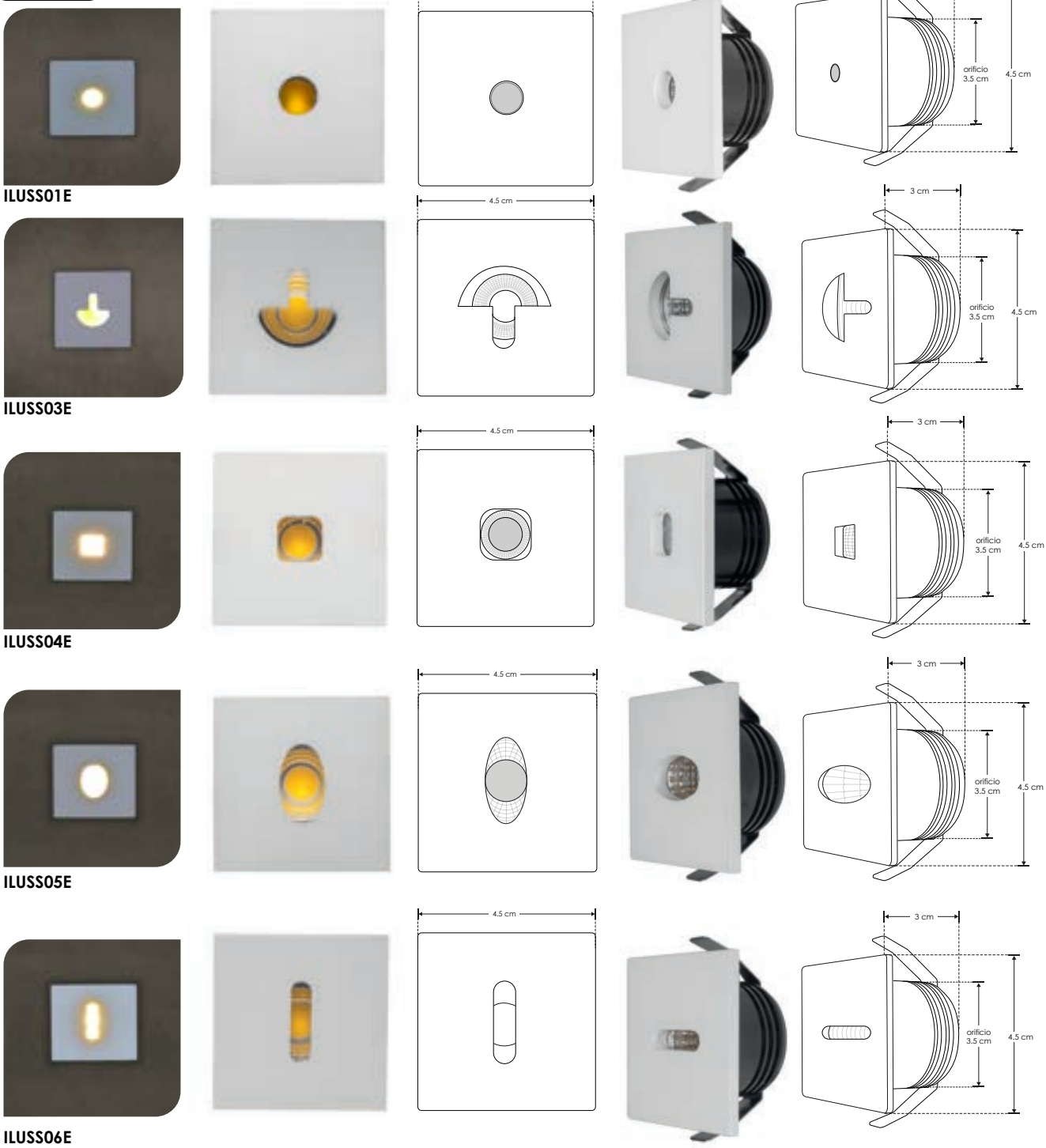

ILUSS01E

ILUSS03E

ILUSS04E

ILUSS05E

ILUSS06E

Ilumileds S.A. de C. V e Ingeniería electrodigital, audio, video, iluminación S.A de C.V. se reserva el derecho de modificar la información sin previo aviso y no se hace responsable por errores u omisiones en este documento.

LINEA BAJO COSTO

ILUTT001E	[Acabado blanco (1 salida de luz)]
ILUTT002E	[Acabado blanco (2 salida de luz)]
ILUTT003E	[Acabado blanco (3 salida de luz)]
ILUTT004E	[Acabado blanco (4 salida de luz)]

Material	Aluminio acabado blanco
Lámpara	Luminario de cortesia para pared
Ángulo de apertura	120°, 180°, 270°, 360°
Color de luz	Blanco cálido
Alimentación	85 - 265 V ca
Potencia	2.5 W

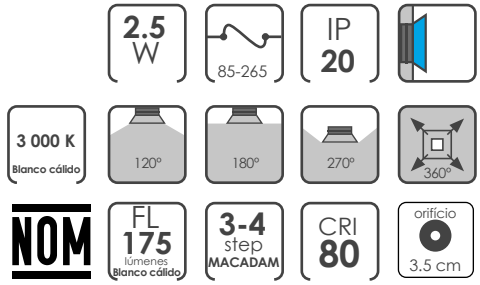





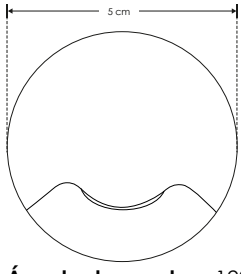



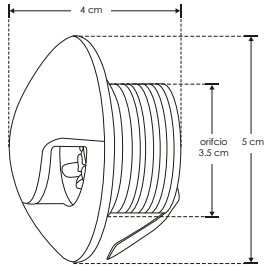

Ángulo de apertura 120°





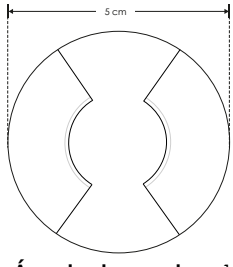



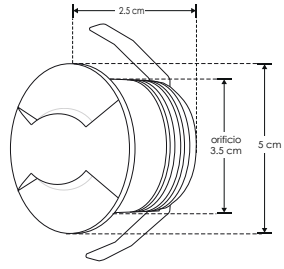

Ángulo de apertura 180°





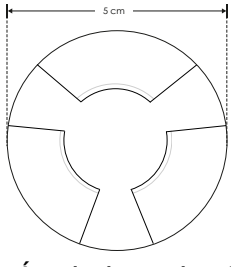



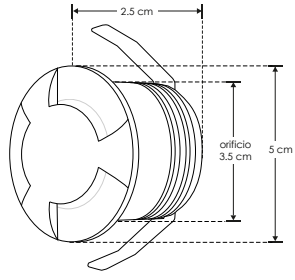

Ángulo de apertura 270°





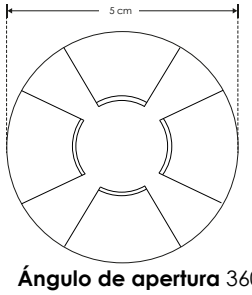



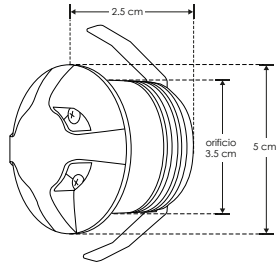

Ángulo de apertura 360°

Ilumileds S.A. de C. V e Ingeniería electrodigital, audio, video, iluminación S.A de C.V. se reserva el derecho de modificar la información sin previo aviso y no se hace responsable por errores u omisiones en este documento.

LINEA BAJO COSTO

ILUT004E

[Acabado blanco (blanco cálido)]

Material	Aluminio acabado blanco
Lámpara	Luminario de cortesia para pared
Ángulo de apertura	180°
Color de luz	Blanco cálido
Alimentación	85 - 265 V ca
Potencia	2.5 W





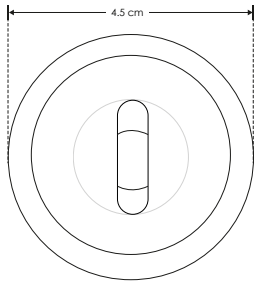



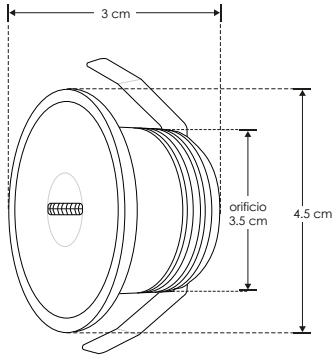

2.5 W | 85-265 | IP 20 | 180° | FL 175 lúmenes Blanco cálido | 3 000 K Blanco cálido | orificio 3.5 cm | 3-4 step MACADAM | CRI 80 | NOM

EMPOTRAR / MURO

ILUGTP3WWWB

[Acabado negro (Blanco cálido)]

nuevo

Material	Aluminio acabado negro / housing de plástico
Lámpara	Luminario de cortesia para pared
Ángulo de apertura	120° (luz directa), 360° (efecto de luz perimetral)
Color de luz	Blanco cálido
Alimentación	85 - 265 V ca
Potencia	3 W



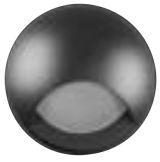

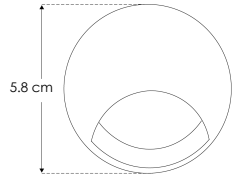

3 W | 3 000 K Blanco cálido | IP 54 | 85-265 | 120° | 360° | FL 240 lúmenes Blanco cálido | CRI 80 | orificio 5.6 cm | NOM | 3-4 step MACADAM





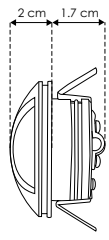

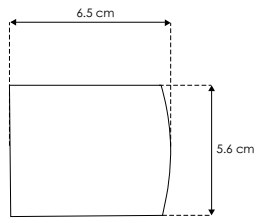

Ilumileds S.A. de C. V e Ingeniería electrodigital, audio, video, iluminación S.A de C.V. se reserva el derecho de modificar la información sin previo aviso y no se hace responsable por errores u omisiones en este documento.

nuevo

ILUGY3WWWB [Acabado negro (Blanco cálido)]

Material	Aluminio acabado negro / housing de plástico
Lámpara	Luminario de cortesia para pared
Ángulo de apertura	360° (efecto de luz circular)
Color de luz	Blanco cálido
Alimentación	85 - 265 V ca
Potencia	3 W





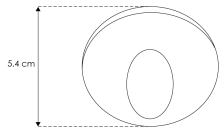

3 000 K Blanco cálido

3 W

85-265

IP 54

360°

FL 240 lúmenes Blanco cálido

CRI 80

orificio 4.5 cm

NOM

3-4 step MACADAM

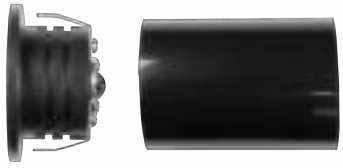

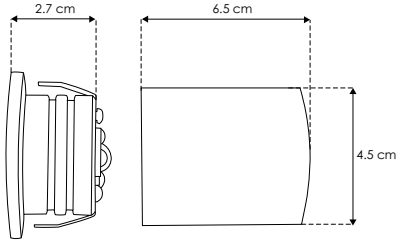

EMPOTRAR / PARED

LINEA BAJO COSTO

Material	Policarbonato acabado blanco
Lámpara	Luminario para pared
Ángulo de apertura	120°
Color de luz	Blanco cálido
Alimentación	85-265 V ca
Potencia	1 W

NOTA: El modelo ILUPCSTEPSWE cuenta con sensor de presencia que solo funciona en interiores

[Acabado blanco (blanco cálido)] **ILUPCSTEPWE**

[Acabado blanco (blanco cálido)] **ILUPCSTEPSWE**



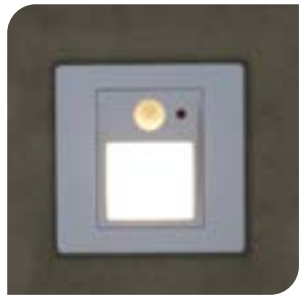

1 W

IP 54

85-265

IP 20

FL 70 lúmenes Blanco cálido

120°

CRI 80

3 000 K Blanco cálido

NOM

PC POLICARBONATO





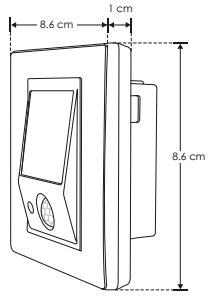





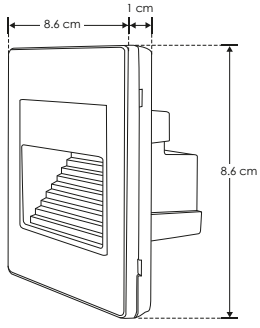

Ilumileds S.A. de C. V e Ingeniería electrodigital, audio, video, iluminación S.A de C.V. se reserva el derecho de modificar la información sin previo aviso y no se hace responsable por errores u omisiones en este documento.

LED092

[Acabado plata (blanco cálido)]



Material	Aluminio anodizado
Lámpara	Luminario de cortesia para pared
Ángulo de apertura	120°
Color de luz	Blanco cálido
Alimentación	100 - 240 V ca
Potencia	1 W

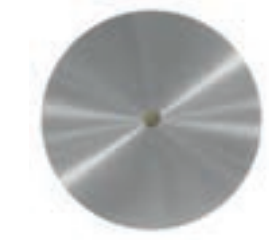

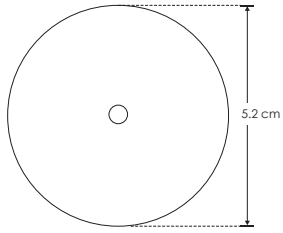



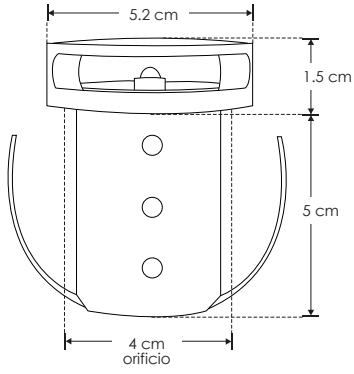

1 W | 100-240 | IP 20 | 120° | FL 70 lúmenes Blanco cálido | 3 000 K Blanco cálido | orificio 4 cm | 3-4 step MACADAM | CRI 80 | NOM

SOBREPONER / PARED

Material	Aluminio acabado blanco / negro
Lámpara	Luminario de pared atenuable
Ángulo de apertura	120°
Color de luz	Blanco cálido
Alimentación	85 - 265 V ca
Potencia	7 W

[Acabado negro (blanco cálido)] **ILU51347WDB**

[Acabado blanco (blanco cálido)] **ILU51347WDW**



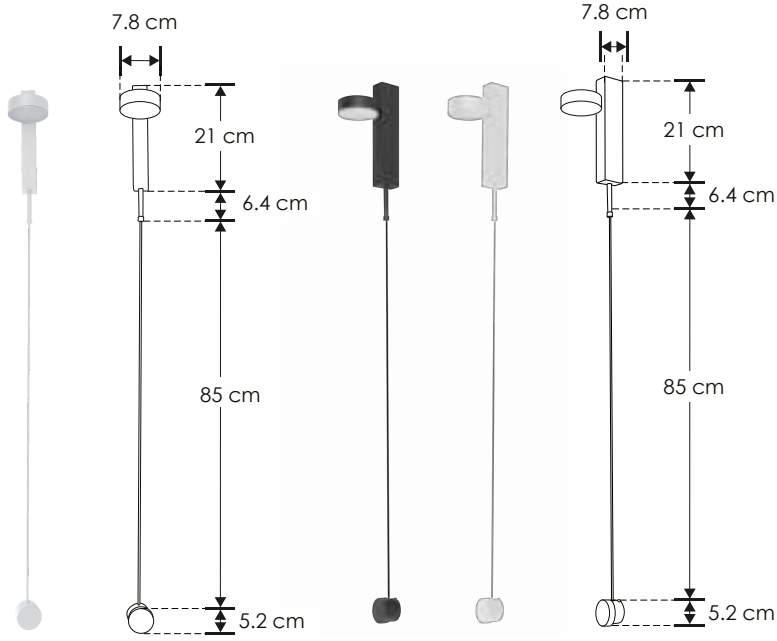

7 W | 85-265 | IP 20 | 120° | FL 560 lúmenes Blanco cálido | 3 000 K Blanco cálido | CRI 80 | 3-4 step MACADAM | NOM

Ilumileds S.A. de C. V e Ingeniería electrodigital, audio, video, iluminación S.A de C.V. se reserva el derecho de modificar la información sin previo aviso y no se hace responsable por errores u omisiones en este documento.

LINEA BAJO COSTO

ILUT1501E [Acabado blanco (blanco cálido)]

Material	Aluminio acabado blanco
Lámpara	Luminario para pared
Ángulo de apertura	35°
Color de luz	Blanco cálido
Alimentación	85 - 265 V ca
Potencia	3 W

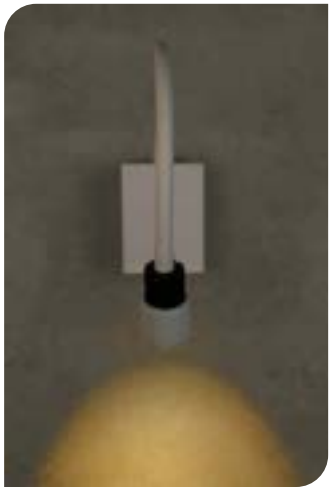



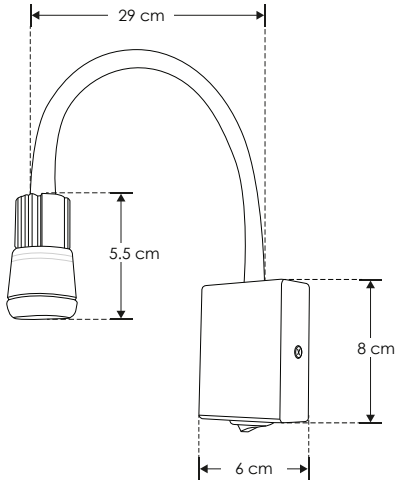

3 W | 85-265 | IP 20 | 35° | FL 210 lúmenes Blanco cálido | 3 000 K Blanco cálido | CRI 80 | 3-4 step MACADAM | NOM

EMPOTRAR / TECHO

LINEA PROFESIONAL

Material	Policarbonato acabado negro / blanco
Lámpara	Luminario de empotrar
Ángulo de apertura	53°
Color de luz	Blanco cálido
Alimentación	100 – 240 V ca
Potencia	5 W

nuevo

[Acabado negro (Blanco cálido)] **ILUDOWNRPC5WWWB**

[Acabado blanco (Blanco cálido)] **ILUDOWNRPC5WWWW**

NOTA:
Este producto es usado como elemento de iluminación en casas, comercios, oficinas, etc. No requiere de ningún controlador. Driver incluido. Para empotrar en plafón (no compatible con bote integral).



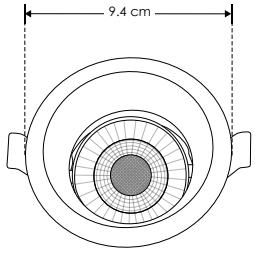



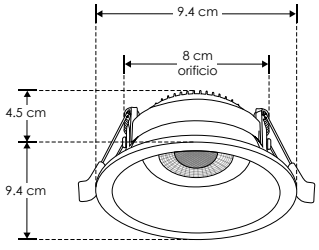

5 W | 100-240 | IP 20 | 53° | FL 350 lúmenes Blanco cálido | 3 000 K Blanco cálido | orificio 8 cm | NOM | CRI 80

Ilumileds S.A. de C. V e Ingeniería electrodigital, audio, video, iluminación S.A de C.V. se reserva el derecho de modificar la información sin previo aviso y no se hace responsable por errores u omisiones en este documento.

ILUDOWNCCT7W

[Acabado blanco]
(Blanco cálido / Blanco neutro / Blanco)

Material	Policarbonato acabado blanco
Lámpara	Luminario de empotrar en techo con cambio de temperatura de color. (Ajustable mediante selector)
Ángulo de apertura	60°
Color de luz	Blanco cálido / Blanco neutro / Blanco
Alimentación	100 - 240 V ca
Potencia	7 W

Nota: Tono de luz ajustable mediante selector





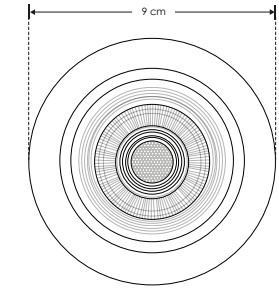

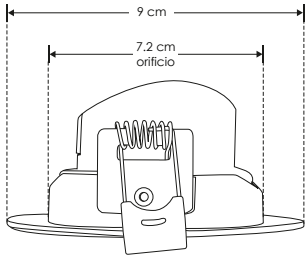

RECOMENDADO ÁREAS HÚMEDAS Y LUGARES DE COSTA

7 W

PC POLICARBONATO

IP 54

100-240

3 000 K Blanco cálido

FL 420 lúmenes Blanco cálido

4 000 K Blanco neutro

FL 455 lúmenes Blanco neutro

60°

6 000 K Blanco

FL 490 lúmenes Blanco

orificio 7.2 cm

NOM

CRI 80

3-4 step MACADAM

EMPOTRAR / TECHO

[Acabado negro]
(Blanco cálido / Blanco neutro / Blanco)
ILUTELE6WCCTREB

[Acabado blanco]
(Blanco cálido / Blanco neutro / Blanco)
ILUTELE6WCCTREW

Material	Policarbonato / interior de aluminio
Lámpara	Luminario de empotrar en techo, tipo telescópico con cambio de temperatura de color. (Ajustable mediante selector)
Ángulo de apertura	38°
Color de luz	Blanco cálido / Blanco neutro / Blanco
Alimentación	85 - 265 V ca
Potencia	6 W

Nota: El cilindro entra y sale del luminario, dirigible.

RECOMENDADO ÁREAS HÚMEDAS Y LUGARES DE COSTA

6 W

IP 20

85 - 265

3 000 K Blanco cálido

FL 420 lúmenes Blanco cálido

4 000 K Blanco neutro

FL 450 lúmenes Blanco neutro

38°

6 500 K Blanco

FL 480 lúmenes Blanco

orificio 7 cm

NOM

CRI 80

3-4 step MACADAM





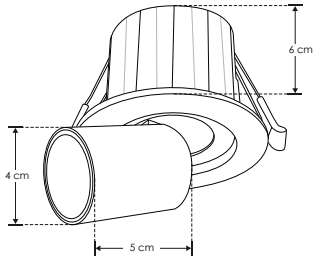

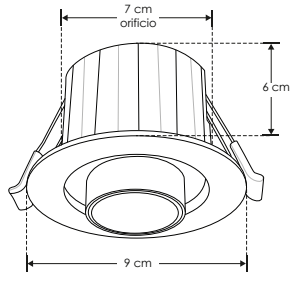

Ilumileds S.A. de C. V e Ingeniería electrodigital, audio, video, iluminación S.A de C.V. se reserva el derecho de modificar la información sin previo aviso y no se hace responsable por errores u omisiones en este documento.

ILUTELE6WCCTRSB [Acabado negro] (Blanco cálido / Blanco neutro / Blanco)

ILUTELE6WCCTRSW [Acabado blanco] (Blanco cálido / Blanco neutro / Blanco)

Material	Policarbonato / interior de aluminio
Lámpara	Luminario de sobreponer en techo, tipo telescópico con cambio de temperatura de color. (Ajustable mediante selector)
Ángulo de apertura	38°
Color de luz	Blanco cálido / Blanco neutro / Blanco
Alimentación	85 - 265 V ca
Potencia	6 W

Nota: El cilindro se mueve dentro y fuera del luminario, siendo dirigible.



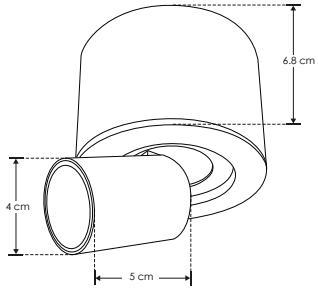

RECOMENDADO ÁREAS HÚMEDAS Y LUGARES DE COSTA

6 W | IP 20 | 3 000 K Blanco cálido | FL 420 lúmenes Blanco cálido | 85 - 265 | 4 000 K Blanco neutro | FL 450 lúmenes Blanco neutro | 6 500 K Blanco | FL 480 lúmenes Blanco | 38° | NOM | CRI 80 | 3-4 step MACADAM



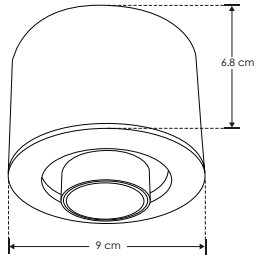

EMPOTRAR / TECHO

LINEA BAJO COSTO

Material	Difusor de policarbonato acabado blanco
Lámpara	Luminario de empotrar en techo
Ángulo de apertura	120°
Color de luz	Blanco cálido / Blanco
Alimentación	85 - 265 V ca
Potencia	6 W

[Acabado blanco (blanco cálido)] **ILUDOWNP6WWWE**

[Acabado blanco (blanco)] **ILUDOWNP6WWE**

RECOMENDADO ÁREAS HÚMEDAS Y LUGARES DE COSTA

6 W | 85-265 | IP 54 | 120° | FL 420 lúmenes Blanco cálido | FL 480 lúmenes Blanco | orificio 9.7 cm | 3 000 K Blanco cálido | CRI 80 | 3-4 step MACADAM | 5 500 K Blanco | PC POLICARBONATO | IES Archivo Fotométrico | NOM

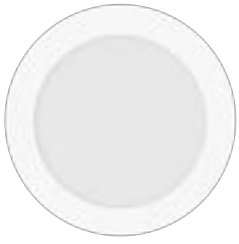

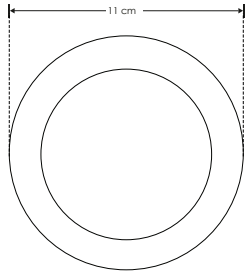



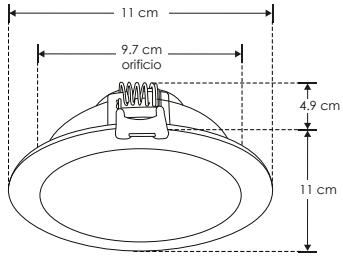

Ilumileds S.A. de C. V e Ingeniería electrodigital, audio, video, iluminación S.A de C.V. se reserva el derecho de modificar la información sin previo aviso y no se hace responsable por errores u omisiones en este documento.

LINEA BAJO COSTO

ILUDOWNPB6WWWE [Acabado negro (blanco cálido)]

ILUDOWNPB6WWE [Acabado negro (blanco)]

Material	Difusor de policarbonato acabado negro
Lámpara	Luminario de empotrar en techo
Ángulo de apertura	120°
Color de luz	Blanco cálido / Blanco
Alimentación	85 - 265 V ca
Potencia	6 W



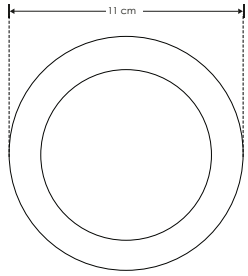



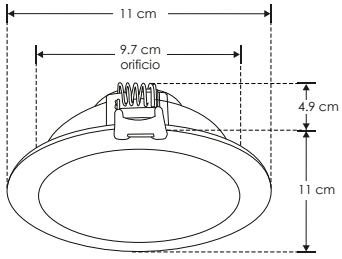

RECOMENDADO
ÁREAS HÚMEDAS Y LUGARES DE COSTA

6 W | 85-265 | IP 54 | 120° | FL 300 lúmenes Blanco cálido | 3 000 K Blanco cálido | FL 330 lúmenes Blanco | orificio 9.7 cm | 5 500 K Blanco | CRI 80 | 3-4 step MACADAM | PC POLICARBONATO | IES Archivo Fotométrico | NOM

EMPOTRAR / TECHO

Material	Difusor de policarbonato acabado blanco
Lámpara	Luminario de empotrar en techo
Ángulo de apertura	120°
Color de luz	Blanco cálido / Blanco
Alimentación	85 - 265 V ca
Potencia	9 W

NOTA: Se adapta a botes integrales de 12cm de diámetro. (vea manual de operación)

[Acabado blanco (blanco cálido)] **ILUDOWNP9WWWE**

[Acabado blanco (blanco)] **ILUDOWNP9WWE**

RECOMENDADO
ÁREAS HÚMEDAS Y LUGARES DE COSTA

9 W | 85-265 | IP 54 | 120° | FL 630 lúmenes Blanco cálido | FL 720 lúmenes Blanco | orificio 11.5 cm | 3 000 K Blanco cálido | CRI 80 | 3-4 step MACADAM | 5 500 K Blanco | IES Archivo Fotométrico | NOM | PC POLICARBONATO

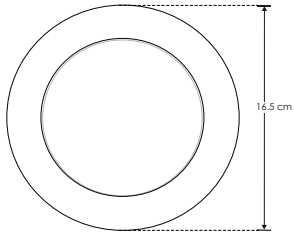

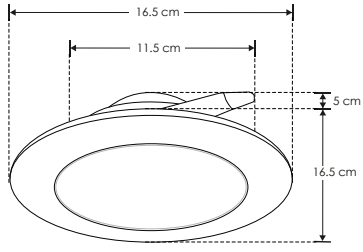



Ilumileds S.A. de C. V e Ingeniería electrodigital, audio, video, iluminación S.A de C.V. se reserva el derecho de modificar la información sin previo aviso y no se hace responsable por errores u omisiones en este documento.

LINEA BAJO COSTO

ILUDOWNP12WWWE [Acabado blanco (blanco cálido)]

ILUDOWNP12WWE [Acabado blanco (blanco)]

Material	Difusor de policarbonato acabado blanco
Lámpara	Luminario de empotrar en techo
Ángulo de apertura	120°
Color de luz	Blanco cálido / Blanco
Alimentación	85 - 265 V ca
Potencia	12 W

NOTA: Se adapta a botes integrales de 12cm de diámetro. (vea manual de operación)

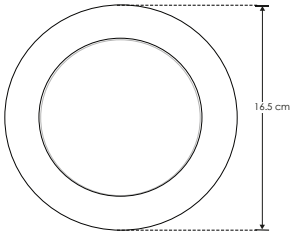

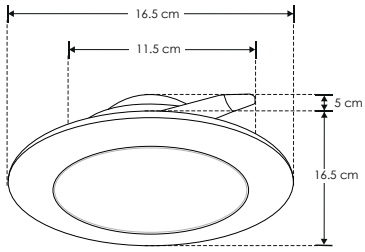



RECOMENDADO
ÁREAS HÚMEDAS Y LUGARES DE COSTA

12 W | 85-265 | IP 54 | 120° | FL 840 lúmenes Blanco cálido | 3 000 K Blanco cálido | FL 960 lúmenes Blanco | orificio 11.5 cm | 5 500 K Blanco | CRI 80 | 3-4 step MACADAM | NOM | PC POLICARBONATO | IES Archivo Fotométrico

EMPOTRAR / TECHO

LINEA BAJO COSTO

Material	Difusor de policarbonato acabado negro
Lámpara	Luminario de empotrar en techo
Ángulo de apertura	120°
Color de luz	Blanco cálido / Blanco
Alimentación	85 - 265 V ca
Potencia	12 W

NOTA: Se adapta a botes integrales de 12cm de diámetro. (vea manual de operación)

[Acabado negro (blanco cálido)] **ILUDOWNPB12WWWE**

[Acabado negro (blanco)] **ILUDOWNPB12WWE**

RECOMENDADO
ÁREAS HÚMEDAS Y LUGARES DE COSTA

12 W | 85-265 | IP 54 | 120° | FL 590 lúmenes Blanco cálido | FL 670 lúmenes Blanco | orificio 11.5 cm | 3 000 K Blanco cálido | CRI 80 | 3-4 step MACADAM | 5 500 K Blanco | IES Archivo Fotométrico | NOM | PC POLICARBONATO

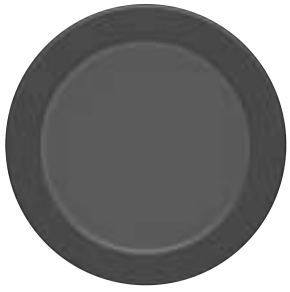



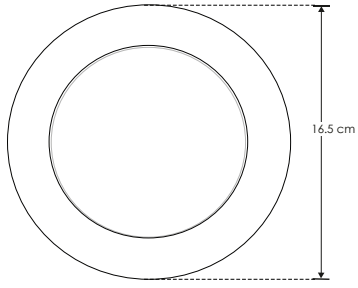

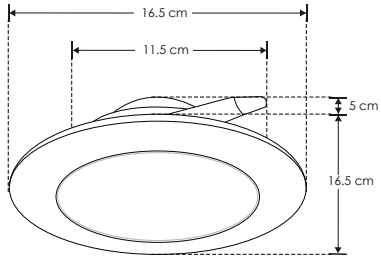

Ilumileds S.A. de C. V e Ingeniería electrodigital, audio, video, iluminación S.A de C.V. se reserva el derecho de modificar la información sin previo aviso y no se hace responsable por errores u omisiones en este documento.

LINEA BAJO COSTO

ILUDOWNP6WWWDE [Acabado blanco (blanco cálido)]

ILUDOWNP6WWDE [Acabado blanco (blanco)]

Material	Difusor de policarbonato acabado blanco
Lámpara	Luminario de empotrar en techo atenuable
Ángulo de apertura	120°
Color de luz	Blanco cálido / Blanco
Alimentación	110 - 130 V ca
Potencia	6 W

NOTA: El driver para atenuar esté luminario funciona con atenuador de luz con tecnología TRIAC.
El rango de atenuación es del 20 al 100% y requiere apagador. Revise la compatibilidad de su atenuador.

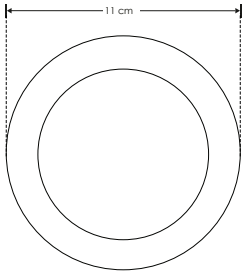

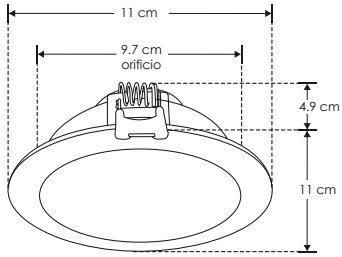





RECOMENDADO
ÁREAS HÚMEDAS Y LUGARES DE COSTA

6 W | 110-130 | IP 54 | 3 000 K Blanco cálido | 120° | FL 420 lúmenes Blanco cálido | 5 500 K Blanco | FL 480 lúmenes Blanco | orificio 9.7 cm | PC Policarbonato | driver atenuable | CRI 80 | NOM | 3-4 step MACADAM | IES Archivo Fotométrico

EMPOTRAR / TECHO

LINEA BAJO COSTO

Material	Difusor de policarbonato acabado negro
Lámpara	Luminario de empotrar en techo atenuable
Ángulo de apertura	120°
Color de luz	Blanco cálido / Blanco
Alimentación	110 - 130 V ca
Potencia	6 W

NOTA: El driver para atenuar esté luminario funciona con atenuador de luz con tecnología TRIAC.
El rango de atenuación es del 20 al 100% y requiere apagador. Revise la compatibilidad de su atenuador.

[Acabado negro (blanco cálido)] **ILUDOWNPB6WWWDE**

[Acabado negro (blanco)] **ILUDOWNPB6WWDE**

RECOMENDADO
ÁREAS HÚMEDAS Y LUGARES DE COSTA

6 W | 110-130 | IP 54 | 120° | FL 300 lúmenes Blanco cálido | 3 000 K Blanco cálido | FL 330 lúmenes Blanco | orificio 9.7 cm | 5 500 K Blanco | PC Policarbonato | driver atenuable | CRI 80 | NOM | 3-4 step MACADAM | IES Archivo Fotométrico





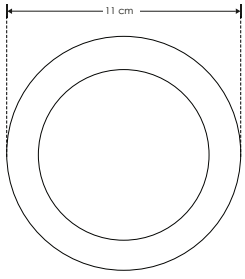

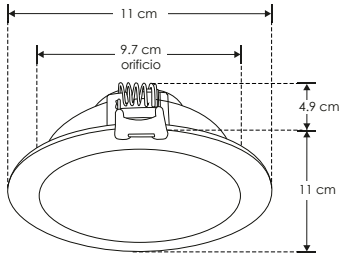

Ilumileds S.A. de C. V e Ingeniería electrodigital, audio, video, iluminación S.A de C.V. se reserva el derecho de modificar la información sin previo aviso y no se hace responsable por errores u omisiones en este documento.

LINEA BAJO COSTO

ILUDOWNP9WWWDE	[Acabado blanco (blanco cálido)]
ILUDOWNP9WNWDE	[Acabado blanco (blanco neutro)]
ILUDOWNP9WWDE	[Acabado blanco (blanco)]

Material	Difusor de policarbonato acabado blanco
Lámpara	Luminario de empotrar en techo atenuable
Ángulo de apertura	120°
Color de luz	Blanco cálido / Blanco neutro / Blanco
Alimentación	110 - 130 V ca
Potencia	9 W

NOTA: El driver para atenuar esté luminario funciona con atenuador de luz con tecnología TRIAC.
El rango de atenuación es del 20 al 100% y requiere apagador. Revise la compatibilidad de su atenuador.

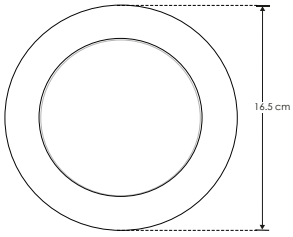

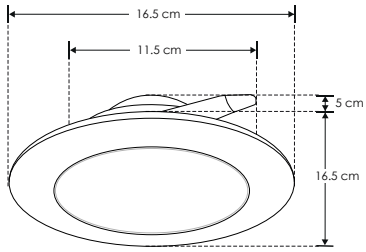



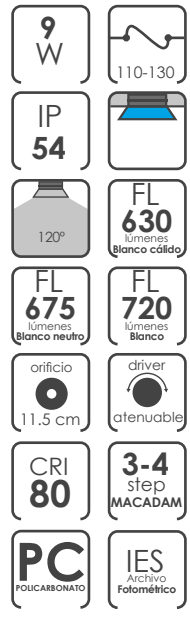

EMPOTRAR / TECHO

LINEA BAJO COSTO

Material	Difusor de policarbonato acabado blanco
Lámpara	Luminario de empotrar en techo atenuable
Ángulo de apertura	120°
Color de luz	Blanco cálido / Blanco neutro / Blanco
Alimentación	110 - 130 V ca
Potencia	12 W

NOTA: El driver de este luminario es compatible con atenuadores de luz que utilizan tecnología TRIAC para la regulación de intensidad.
El rango de atenuación es del 20 al 100% y requiere apagador. Revise la compatibilidad de su atenuador.

[Acabado blanco (blanco cálido)]	**ILUDOWNP12WWWDE**
[Acabado blanco (blanco neutro)]	**ILUDOWNP12WNWDE**
[Acabado blanco (blanco)]	**ILUDOWNP12WWDE**



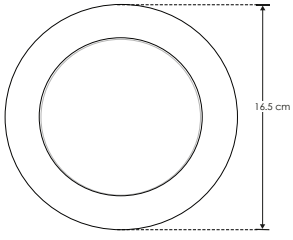

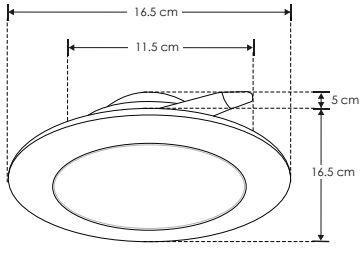



Ilumileds S.A. de C. V e Ingeniería electrodigital, audio, video, iluminación S.A de C.V. se reserva el derecho de modificar la información sin previo aviso y no se hace responsable por errores u omisiones en este documento.

LINEA BAJO COSTO

ILUDOWNPB12WWWDE [Acabado negro (blanco cálido)]

ILUDOWNPB12WWDE [Acabado negro (blanco)]

Material	Difusor de policarbonato acabado negro
Lámpara	Luminario de empotrar en techo atenuable
Ángulo de apertura	120°
Color de luz	Blanco cálido / Blanco
Alimentación	110 - 130 V ca
Potencia	12 W

NOTA: El driver para atenuar esté luminario funciona con atenuador de luz con tecnología TRIAC. El rango de atenuación es del 20 al 100% y requiere apagador. Revise la compatibilidad de su atenuador.





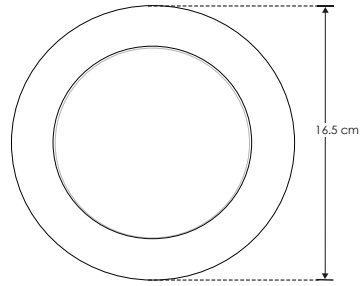

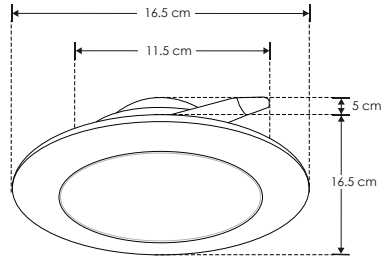

RECOMENDADO
ÁREAS HÚMEDAS Y LUGARES DE COSTA

12 W | 110-130

IP **54**

3 000 K Blanco cálido | 120° | FL **590** lúmenes Blanco cálido

5 500 K Blanco | FL **670** lúmenes Blanco | orificio 11.5 cm

3-4 step MACADAM | driver atenuable | CRI **80**

NOM | PC POLICARBONATO | IES Archivo Fotométrico

EMPOTRAR / TECHO

LINEA BAJO COSTO

ILUDOWNOP8WWWE

Material	Aluminio acabado blanco difusor de policarbonato
Lámpara	Luminario redondo de techo para empotrar con clips ajustables de 6 a 8 cm
Ángulo de apertura	110°
Color de luz	Blanco cálido
Alimentación	85 - 265 V ca
Potencia	8 W



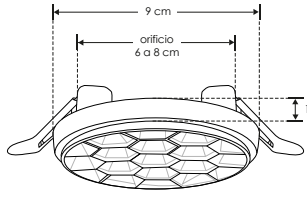

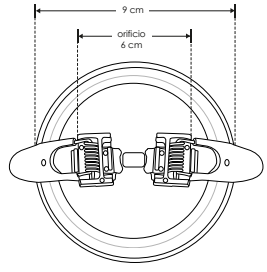



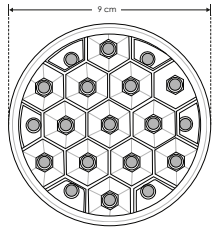

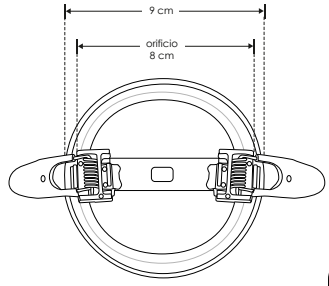

8 W

IP **20** | 85-265

110° |

3 000 K Blanco cálido | FL **480** lúmenes Blanco cálido

CRI **80** | orificio 6 a 8 cm

NOM | **3-4** step MACADAM

Ilumileds S.A. de C. V e Ingeniería electrodigital, audio, video, iluminación S.A de C.V. se reserva el derecho de modificar la información sin previo aviso y no se hace responsable por errores u omisiones en este documento.

LINEA BAJO COSTO

ILUDOWNOP18WWWE [Acabado blanco (blanco cálido)]

ILUDOWNOP18WWE [Acabado blanco (blanco)]

Material	Aluminio acabado blanco difusor de policarbonato
Lámpara	Luminario redondo de techo para empotrar con clips ajustables de 6 a 10 cm
Ángulo de apertura	110°
Color de luz	Blanco / Blanco cálido
Alimentación	85-265 V ca
Potencia	18W

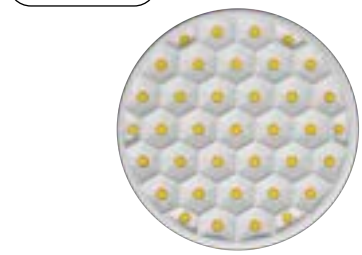



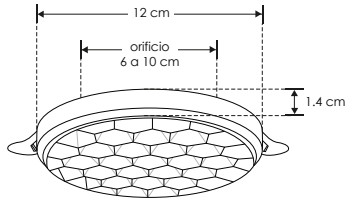

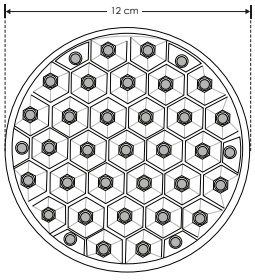

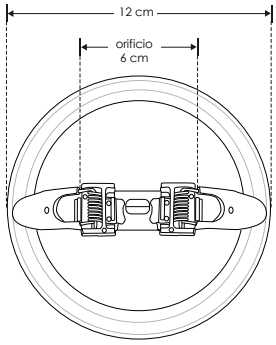

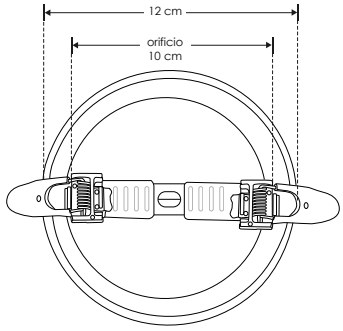



NOM

EMPOTRAR / TECHO

LINEA BAJO COSTO

Material	Aluminio acabado blanco difusor de policarbonato
Lámpara	Luminario redondo de techo para empotrar con clips ajustables de 6 a 15 cm
Ángulo de apertura	110°
Color de luz	Blanco cálido
Alimentación	85-265 V ca
Potencia	24 W

[Acabado blanco (blanco cálido)] **ILUDOWNOP24WWWE**



NOM





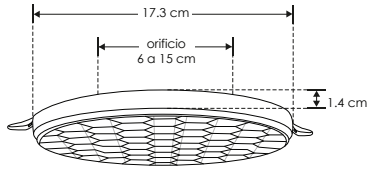

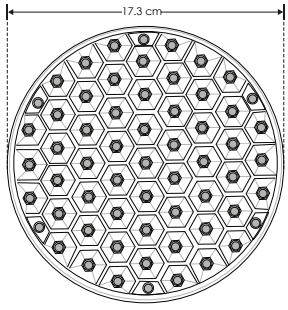

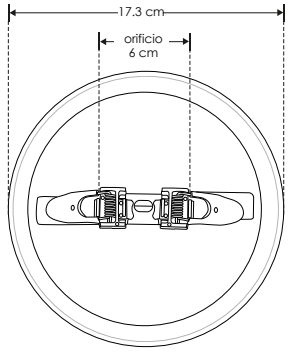

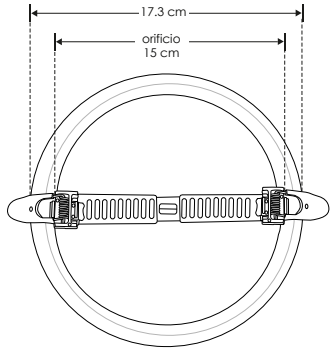

Ilumileds S.A. de C. V e Ingeniería electrodigital, audio, video, iluminación S.A de C.V. se reserva el derecho de modificar la información sin previo aviso y no se hace responsable por errores u omisiones en este documento.

LINEA BAJO COSTO

ILUDOWNPQ24WWWE [Acabado blanco (blanco cálido)]

Material	Aluminio / policarbonato blanco
Lámpara	Luminario de empotrar en techo
Ángulo de apertura	120°
Color de luz	Blanco cálido
Alimentación	85 - 265 V ca
Potencia	24 W



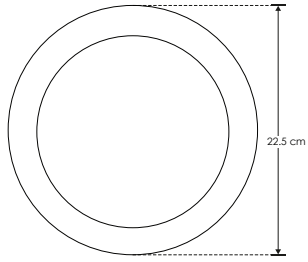



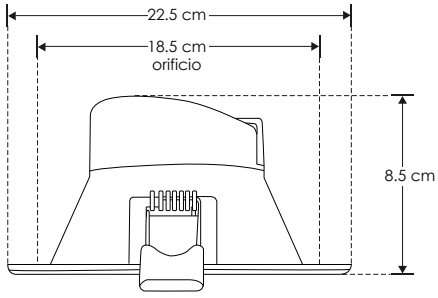

RECOMENDADO
ÁREAS HÚMEDAS Y LUGARES DE COSTA

24 W | 85-265 | IP 20 | 120° | FL 1 440 lúmenes Blanco cálido | 3 000 K Blanco cálido | orificio 18.5 cm | CRI 80 | 3-4 step MACADAM | PC POLICARBONATO | NOM

EMPOTRAR / TECHO

LINEA BAJO COSTO

[Acabado blanco (blanco)] **ILUDOWNTH337WWE**

Material	Aluminio / Policarbonato blanco
Lámpara	Luminario de empotrar en techo dirigible
Ángulo de apertura	45°
Color de luz	Blanco
Alimentación	85 - 265 V ca
Potencia	7 W

IP 20 | 7 W | 45° | 85-265 | FL 490 lúmenes Blanco | 5 000 K 5 500 K Blanco | CRI 80 | orificio 6.6 cm | 3-4 step MACADAM | PC POLICARBONATO | NOM



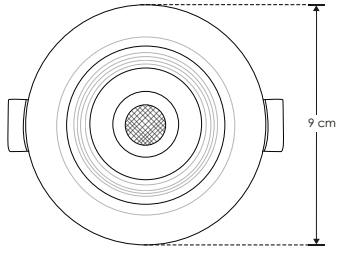



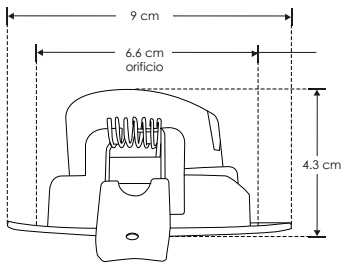

Ilumileds S.A. de C. V e Ingeniería electrodigital, audio, video, iluminación S.A de C.V. se reserva el derecho de modificar la información sin previo aviso y no se hace responsable por errores u omisiones en este documento.

LINEA BAJO COSTO

Material	Policarbonato acabado blanco / negro
Lámpara	Luminario redondo de empotrar en techo dirigible
Ángulo de apertura	42°
Color de luz	Blanco cálido / Blanco
Alimentación	100 - 240 V ca
Potencia	5 W

ILUDOWN22ARBWW [Acabado negro (blanco cálido)]

ILUDOWN22ARBW [Acabado negro (blanco)]

ILUDOWN22ARWWW [Acabado blanco (blanco cálido)]

ILUDOWN22ARWW [Acabado blanco (blanco)]





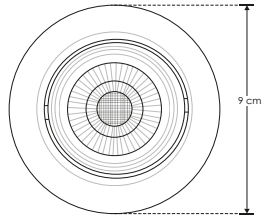





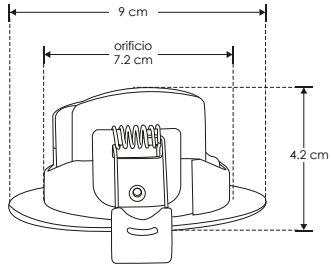

RECOMENDADO
ÁREAS HÚMEDAS Y LUGARES DE COSTA

5 W

100-240

IP **51**

42°

FL **350** lúmenes **Blanco cálido**

FL **400** lúmenes **Blanco**

orificio 7.2 cm

CRI **80**

3-4 step **MACADAM**

2 700 K Blanco cálido

5 500 K Blanco

PC POLICARBONATO

NOM

EMPOTRAR / TECHO

LINEA BAJO COSTO

Material	Policarbonato acabado blanco / negro
Lámpara	Luminario cuadrado de empotrar en techo dirigible
Ángulo de apertura	42°
Color de luz	Blanco cálido / Blanco
Alimentación	100 - 240 V ca
Potencia	5 W

[Acabado negro (blanco cálido)] **ILUDOWN21ACBWW**

[Acabado negro (blanco)] **ILUDOWN21ACBW**

[Acabado blanco (blanco cálido)] **ILUDOWN21ACWWW**

[Acabado blanco (blanco)] **ILUDOWN21ACWW**

RECOMENDADO
ÁREAS HÚMEDAS Y LUGARES DE COSTA

5 W

100-240

IP **51**

42°

FL **350** lúmenes **Blanco cálido**

FL **400** lúmenes **Blanco**

orificio 7.2 cm

CRI **80**

3-4 step **MACADAM**

2 700 K Blanco cálido

5 500 K Blanco

PC POLICARBONATO

NOM





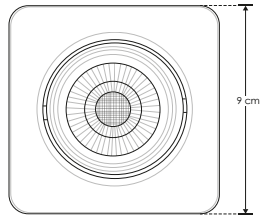



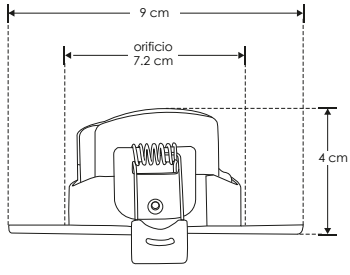

Ilumileds S.A. de C. V e Ingeniería electrodigital, audio, video, iluminación S.A de C.V. se reserva el derecho de modificar la información sin previo aviso y no se hace responsable por errores u omisiones en este documento.

ILUDOWNDUAL9WWW [Acabado blanco (blanco cálido)]

ILUDOWNDUAL9WW [Acabado blanco (blanco)]

Material	Aluminio acabado blanco difusor de policarbonato
Lámpara	Luminario redondo de techo para empotrar con clips ajustables de 5 a 6.1 cm o sobreponer con ILUSOPDUAL9Y32
Ángulo de apertura	120°
Color de luz	Blanco cálido / Blanco
Alimentación	85 - 265 V ca
Potencia	9 W



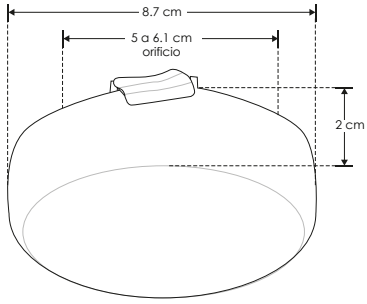



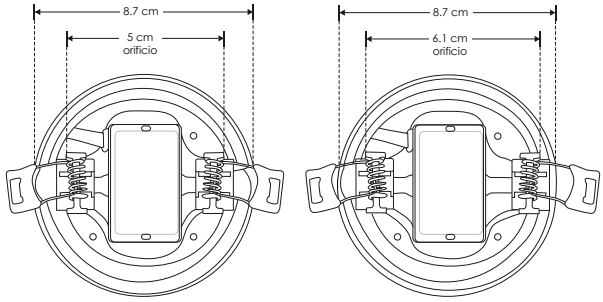

RECOMENDADO ÁREAS HÚMEDAS Y LUGARES DE COSTA

9 W | 85-265 | IP 51 | 120° | 3 000 K Blanco cálido | FL 810 lúmenes Blanco cálido | FL 900 lúmenes Blanco | 6 500 K Blanco | orificio 5-6.1 cm | CRI 80 | NOM | 3-4 step MACADAM | PC POLICARBONATO

EMPOTRAR / SOBREPONER / TECHO

Material	Aluminio acabado blanco difusor de policarbonato
Lámpara	Luminario redondo de techo para empotrar con clips ajustables de 5 a 8.7 cm o sobreponer con ILUSOPDUAL9Y32
Ángulo de apertura	120°
Color de luz	Blanco cálido / Blanco
Alimentación	85-265 V ca
Potencia	15 W

NOTA: Se adapta a bote integral de 8.5 cm

[Acabado blanco (blanco cálido)] **ILUDOWNDUAL15WWW**

[Acabado blanco (blanco)] **ILUDOWNDUAL15WW**

RECOMENDADO ÁREAS HÚMEDAS Y LUGARES DE COSTA

15 W | 85-265 | IP 51 | 120° | FL 1 350 lúmenes Blanco cálido | FL 1 500 lúmenes Blanco | 3 000 K Blanco cálido | orificio 5-8.7 cm | CRI 80 | 6 500 K Blanco | 3-4 step MACADAM | PC POLICARBONATO | NOM





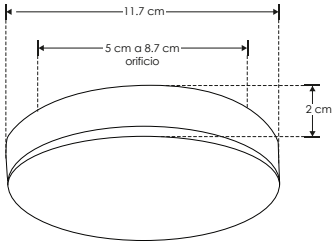

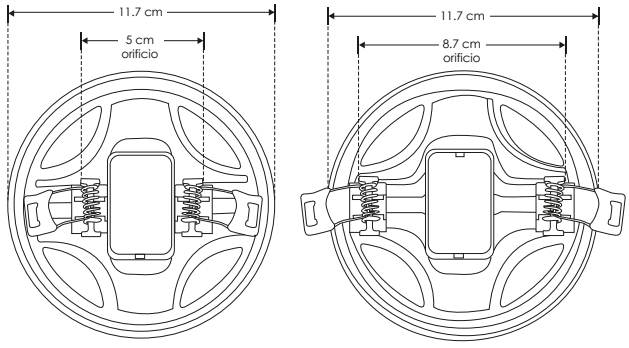

Ilumileds S.A. de C. V e Ingeniería electrodigital, audio, video, iluminación S.A de C.V. se reserva el derecho de modificar la información sin previo aviso y no se hace responsable por errores u omisiones en este documento.

ILUDOWNDUAL22WWW [Acabado blanco (blanco cálido)]

ILUDOWNDUAL22WW [Acabado blanco (blanco)]

Material	Aluminio acabado blanco difusor de policarbonato
Lámpara	Luminario redondo de techo para empotrar con clips ajustables de 5 a 13.4 cm o sobreponer con ILUSOPDUAL9Y32
Ángulo de apertura	120°
Color de luz	Blanco cálido / Blanco
Alimentación	85-265 V ca
Potencia	22 W

NOTA: Se adapta a bote integral de 8.5 y 11 cm





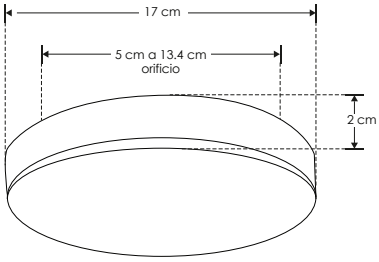

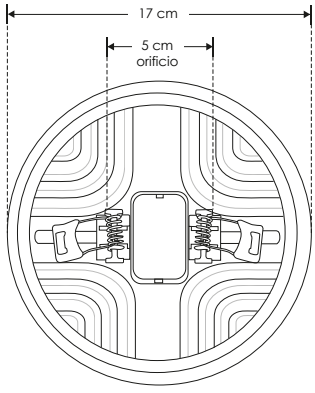

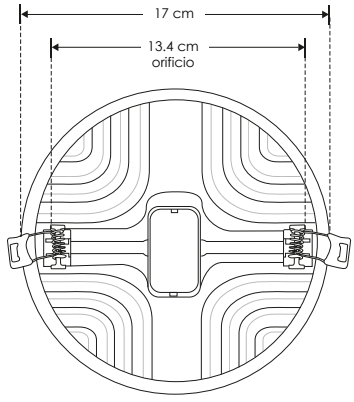

RECOMENDADO ÁREAS HÚMEDAS Y LUGARES DE COSTA

22 W | 85-265 | IP 51 | 120° | 3 000 K Blanco cálido | FL 1 980 lúmenes Blanco cálido | FL 2 200 lúmenes Blanco | 6 500 K Blanco | orificio 5-13.4 cm | CRI 80 | NOM | 3-4 step MACADAM | PC POLICARBONATO

EMPOTRAR / SOBREPONER / TECHO

Material	Aluminio acabado blanco difusor de policarbonato
Lámpara	Luminario redondo de techo para empotrar con clips ajustables de 5 a 18.5 cm o sobreponer con ILUSOPDUAL9Y32
Ángulo de apertura	120°
Color de luz	Blanco cálido / Blanco
Alimentación	85 - 265 V ca
Potencia	32 W

NOTA: Se adapta a bote integral de 8.5 y 11.5 cm de orificio

[Acabado blanco (blanco cálido)] **ILUDOWNDUAL32WWW**

[Acabado blanco (blanco)] **ILUDOWNDUAL32WW**

RECOMENDADO ÁREAS HÚMEDAS Y LUGARES DE COSTA

32 W | 85-265 | IP 51 | 120° | FL 2 880 lúmenes Blanco cálido | FL 3 200 lúmenes Blanco | 3 000 K Blanco cálido | orificio 5-18.5 cm | CRI 80 | 6 500 K Blanco | PC POLICARBONATO | NOM | 3-4 step MACADAM





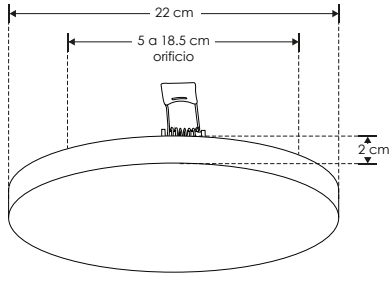

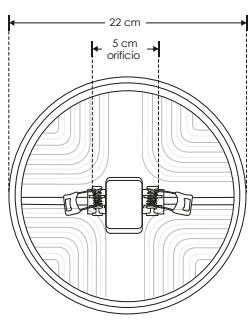

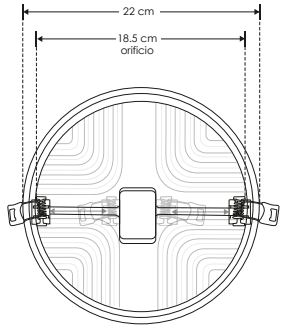

Ilumileds S.A. de C. V e Ingeniería electrodigital, audio, video, iluminación S.A de C.V. se reserva el derecho de modificar la información sin previo aviso y no se hace responsable por errores u omisiones en este documento.

ILUSOPDUAL9Y32 [Acabado blanco]

Material	PVC
Descripción	Soporte de superficie para luminarios DOWNDUAL

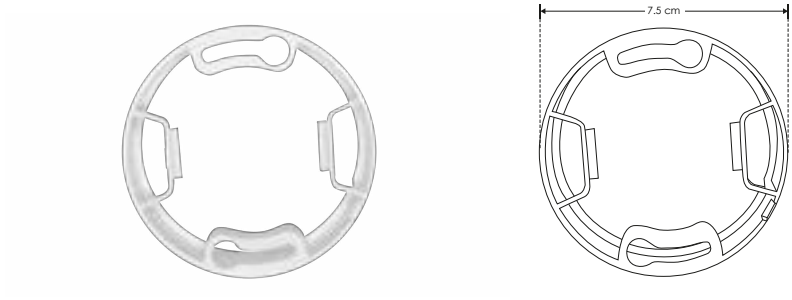

RECOMENDADO
ÁREAS HÚMEDAS Y LUGARES DE COSTA

IP **51**

SOBREPONER / TECHO

Material	Policarbonato acabado blanco
Lámpara	Luminario de sobreponer
Ángulo de apertura	120°
Color de luz	Blanco cálido / Blanco
Alimentación	85 - 265 V ca
Potencia	12 W

[Acabado blanco (blanco cálido)] **ILUEMPR12WWW**

[Acabado blanco (blanco)] **ILUEMPR12WW**

12 W

85-265

IP **20**

120°

FL **840** lúmenes **Blanco cálido**

FL **960** lúmenes **Blanco**

CRI **80**

3-4 step **MACADAM**

IES Archivo **Fotométrico**

3 000 K Blanco cálido

5 500 K Blanco

NOM

PC POLICARBONATO

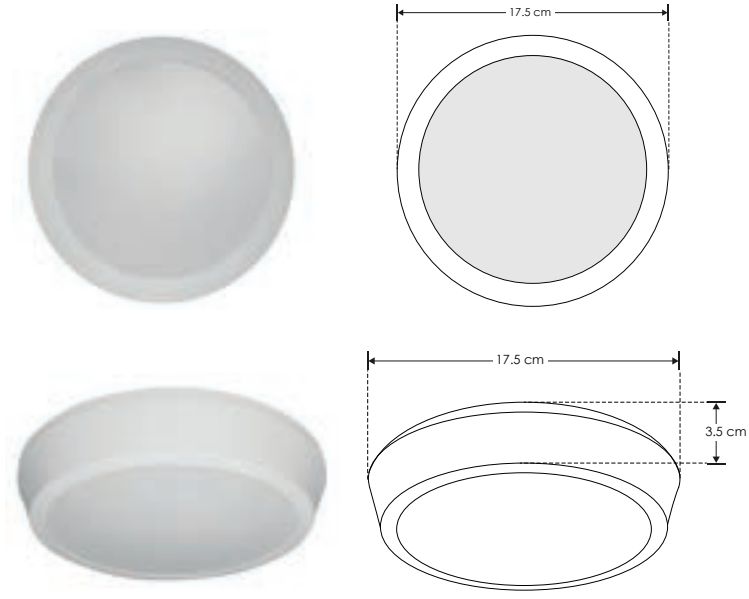

Ilumileds S.A. de C. V e Ingeniería electrodigital, audio, video, iluminación S.A de C.V. se reserva el derecho de modificar la información sin previo aviso y no se hace responsable por errores u omisiones en este documento.

ILUEMPR24WWW [Acabado blanco (blanco cálido)]

Material	Policarbonato acabado blanco
Lámpara	Luminario de sobreponer
Ángulo de apertura	120°
Color de luz	Blanco cálido
Alimentación	85 - 265 V ca
Potencia	24 W





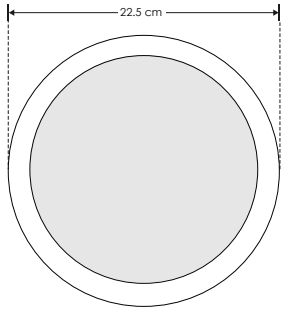

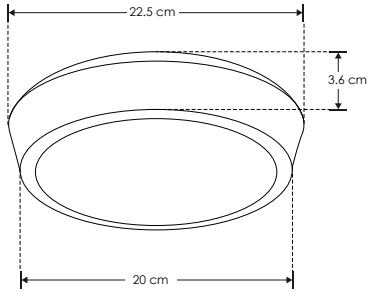



SOBREPONER / TECHO

Material	Policarbonato acabado blanco
Lámpara	Luminario de sobreponer
Ángulo de apertura	120°
Color de luz	Blanco cálido / Blanco
Alimentación	85 - 265 V ca
Potencia	24 W

[Acabado blanco (blanco cálido)] **ILUEMPC24WWW**

[Acabado blanco (blanco)] **ILUEMPC24WW**







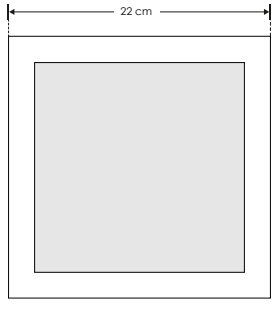

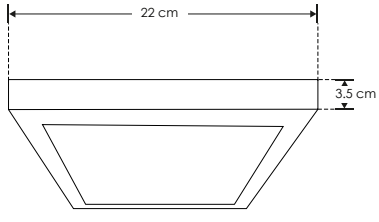

Ilumileds S.A. de C. V e Ingeniería electrodigital, audio, video, iluminación S.A de C.V. se reserva el derecho de modificar la información sin previo aviso y no se hace responsable por errores u omisiones en este documento.



iLumileds®



RIELES



ILUNANOSDE1WWWRB

[Acabado Negro]
Luminario de LED para empotrar en mueble



ILUNANOSM2WWWBF

[Acabado Negro]
Luminario de LED para empotrar en mueble



ILUNANOSD9WWWRB

[Acabado Negro]
Luminario de LED nano track



ILUNANOSPF7WWWW

[Acabado Negro]
Luminario de LED nano track



ILUNANORP6WWWB
ILUNANORP12WWWB

[Acabado Negro]
Luminario de LED nano track



ILUNANOESF7WWWB

[Acabado Negro]
Luminario de LED nano track



ILUNANOHAT7WWWB

[Acabado Negro]
Luminario de LED nano track



ILUNANOC7WWWBW

[Acabado Negro]
Luminario de LED nano track



ILUNANOSOFT6WWW

[Acabado Blanco]
Luminario de LED para nano track



ILUNANEMPR2WWWB

[Acabado Negro]
Luminario de LED para empotrar en mueble



ILUNANEMPRB2WWWB

[Acabado Negro]
Luminario de LED nano track



ILUNANSOBR2WWWB

[Acabado Negro]
Luminario de LED nano track



ILUTLA2SP10WWWB
ILUTLA2SP10WNWB

[Acabado Negro]
Luminario de LED

NUEVOS productos



CANOTRACPC5588B
CANOTRACPC55190B
[Acabado Negro]
Canope de sobreponer en techo para luminarios de la serie ILUTLA

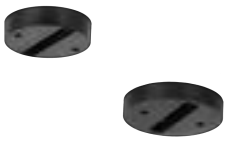

CANOTRACPC85B
CANOTRACPC100B
[Acabado Negro]
Canope de sobreponer en techo para luminarios de la serie ILUTLA



ILUTLAGU10B29BUG
[Acabado Negro]
Luminario para lámpara GU10 tipo dicróica

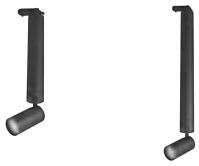

ILUTLAGU1030CMB
ILUTLAGU1050CMB
[Acabado Negro]
Luminario para lámpara GU10 tipo dicróica



ILUTLA15CM5WWWB
ILUTLA15CM5WNWB
[Acabado Negro]
Luminario de LED



ILUTLA20CM5WWWB
ILUTLA20CM5WNWB
[Acabado Negro]
Luminario de LED



ILUESFMAG6W
[Acabado Negro]
Luminario de LED para riel magnético, atenuable



ILUCIRMAG9WB
[Acabado Negro]
Luminario de LED para riel magnético



ILUSESFMAG4.5WB
[Acabado Negro]
Luminario de LED para suspender en riel magnético



ILUSUSPMAG260
[Acabado Negro con Blanco]
Luminario de LED para suspender en riel magnético



NANOTRK50151MB
[Acabado Negro]
Nano track magnético electrificado



NANOTRK10151MB
[Acabado Negro]
Nano track magnético electrificado



NANOTRK11382MB
[Acabado Negro]
Nano track magnético electrificado



ILUNANOL3WWWB
[Acabado Negro]
Luminario de LED para nano track



ILUNANOSD2WWWBF
ILUNANOSD5WWWBF
[Acabado Negro]
Luminario de LED nano track



ILUNANOSUS2WWWB
ILUNANOSUS5WWWB
[Acabado Negro]
Luminario de LED nano track



ILUNANOCON2WWWB
[Acabado Negro]
Luminario de LED para suspender en nano track



ILUNANOSD1WWWRB
[Acabado Negro]
Luminario de LED para nano track

ILUTMAG2624SS [Acabado Negro]

Material	Aluminio acabado negro
Funciones	Kit de riel magnético para sobreponer o suspender, incluye riel magnético de 3 m, cubierta de 3 m y kit de 2 tapas
Alimentación	48 V cc 200 W máx. (Mediante fuente de poder)



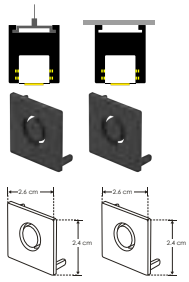

IP 20



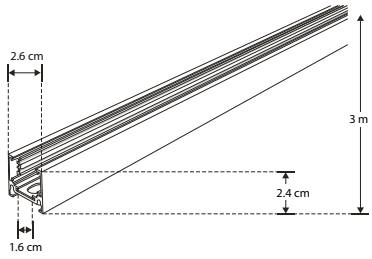

ENDCAP2624SS

Kit de 2 tapas. También se venden por separado

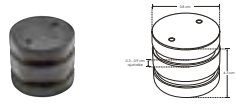

ILUCOPMAG360HB

Cople mecánico y electrificado, cilíndrico omnidireccional para rieles magnéticos modelos ILUTMAG2624SS e ILUTMAG2651SS acabado negro, ángulo 360°, conexión horizontal, IP20

accesorios

Nota: Se venden por separado.

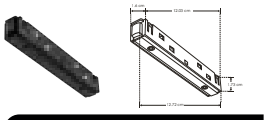

ILUCOPMAG180

Cople de 180° electrificado 48 V cc, 4.17 A (200W máx)

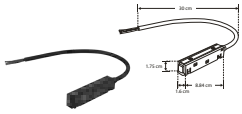

ILUCOPMAGCAB

Conector con cable 48V cc, 4.17 A (200W máx)



KITCOLMAG

Kit de suspensión para riel magnético, incluye 2 cables de acero de 2 m de largo y 4 soportes. Compatible con modelos ILUTMAG2624SS e ILUTMAG2651SS



ILUDA5EN1200W48

Fuente de poder atenuable para riel magnético entrada 110 - 130 Vca, salida 48 V cc, protección IP 20

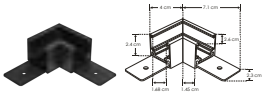

ILUCOMAGHOR2624

Cople horizontal de 90°



ILUCOPMAGMMCAB

Cople electrificado con cable 48 V cc, 4.17 A (200W máx)

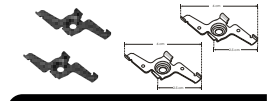

KITSOBMAGSS

Kit de 2 soportes para sobreponer rieles magnéticos modelos ILUTMAG2624SS e ILUTMAG2651SS



ILUPS48V200W

ILUPS48V100W

Fuente de alimentación para riel magnetico, entrada 100 - 265 V ca, salida 48 V cc, proteccion IP66

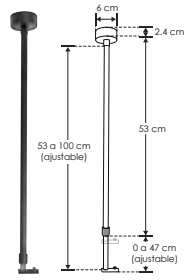

KITSUSPMAG

Kit de suspensión para riel magnético, incluye1 barra ajustable de 0.5 – 1m de largo, canope, base de sujeción, barra metálica, 5 tornillos, rondana de presión, base cilíndrica y kit de pijas y taquetes

RIEL MAGNÉTICO

LINEA PROFESIONAL

ILUTMAG2651SS [Acabado Negro]

Material	Aluminio acabado negro
Funciones	Kit de riel magnético para sobreponer o suspender, incluye riel magnético de 3 m, cubierta de 3 m y kit de 2 tapas
Alimentación	48 V cc 200 W máx. (Mediante fuente de poder)

IP 20



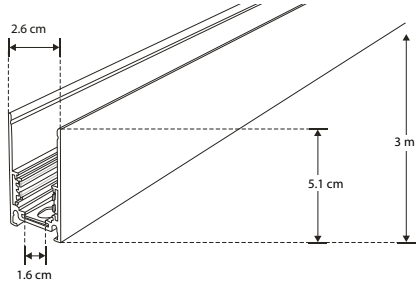

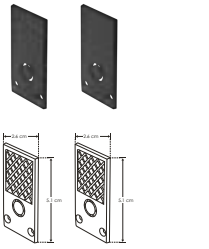

ENDCAP2651SS

Kit de 2 tapas. También se venden por separado

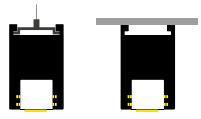



ILUCOPMAG360HB

Cople mecánico y electrificado, cilíndrico omnidireccional para rieles magnéticos modelos ILUTMAG2624SS e ILUTMAG2651SS acabado negro, ángulo 360°, conexión horizontal, IP20

accesorios

Nota: Se venden por separado.

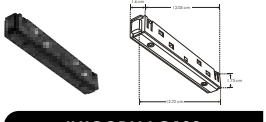

ILUCOPMAG180

Cople de 180° electrificado 48V cc, 4.17 A (200W máx)

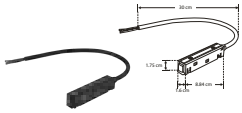

ILUCOPMAGCAB

Conector con cable 48V cc, 4.17 A (200W máx)



KITCOLMAG

Kit de suspensión para riel magnético, incluye 2 cables de acero de 2 m de largo y 4 soportes. Compatible con modelos ILUTMAG2624SS e ILUTMAG2651SS



ILUDA5EN1200W48

Fuente de poder atenuable para riel magnético entrada 110 - 130 V ca, salida 48 V cc, protección IP 20



ILUCOMAGVER2651

ILUCOMAGHOR2651

Cople (horizontal y vertical dependiendo modelo) de 90°



ILUCOPMAGMMCAB

Cople electrificado con cable 48 V cc, 4.17 A (200W máx)

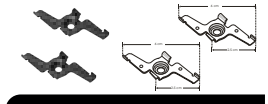

KITSOBMAGSS

Kit de 2 soportes para sobreponer rieles magnéticos modelos ILUTMAG2624SS e ILUTMAG2651SS



ILUPS48V200W

ILUPS48V100W

Fuente de alimentación para riel magnetico, entrada 100 - 265 V ca, salida 48 V cc, proteccion IP66

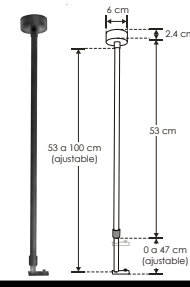

KITSUSPMAG

Kit de suspensión para riel magnético, incluye1 barra ajustable de 0.5 – 1m de largo, canope, base de sujeción, barra metálica, 5 tornillos, rondana de presión, base cilíndrica y kit de pijas y taquetes

Ilumileds S.A. de C. V e Ingeniería electrodigital, audio, video, iluminación S.A de C.V. se reserva el derecho de modificar la información sin previo aviso y no se hace responsable por errores u omisiones en este documento.

LINEA PROFESIONAL

ILUTMAG6246EMP [Acabado Negro]

Material	Aluminio acabado negro
Funciones	Kit de riel magnético para empotrar, incluye riel magnético de 3 m, cubierta de 3 m y kit de 2 tapas
Alimentación	48 V cc 200 W máx. (Mediante fuente de poder)

NOTA: Para empotrar en madera o tablaroca



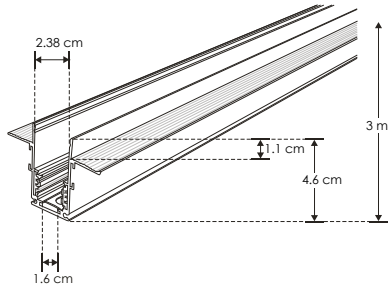

IP 20



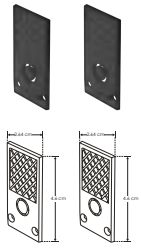

ENDCAP6246EMP

Kit de 2 tapas. También se venden por separado

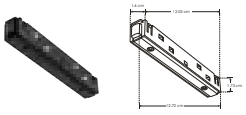

ILUCOPMAG180

Cople de 180° electrificado 48 V cc, 4.17 A (200W máx)

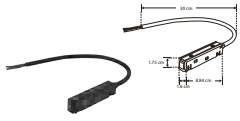

ILUCOPMAGCAB

Conector con cable 48V cc, 4.17 A (200W máx)

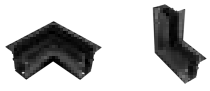

ILUCOMAGHOREMP

ILUCOMAGVEREMP

Cople (horizontal y vertical dependiendo modelo) de 90°

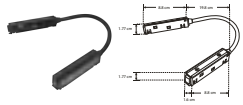

ILUCOPMAGMMCAB

Cople electrificado con cable 48 V cc, 4.17 A (200W máx)



ILUDA5EN1200W48

Fuente de poder atenuable para riel magnético entrada 110-130 V ca, salida 48 V cc, protección IP 20



ILUPS48V200W

ILUPS48V100W

Fuente de alimentación para riel magnetico, entrada 100 - 265 V ca, salida 48 V cc, proteccion IP66

RIEL MAGNÉTICO

LINEA PROFESIONAL

Material	Aluminio acabado negro
Funciones	Kit de riel magnético para empotrar, incluye riel magnético de 3 m, cubierta de 3 m y kit de 2 tapas
Alimentación	48 V cc 200 W máx. (Mediante fuente de poder)

NOTA: Para empotrar en madera con acabado laminado



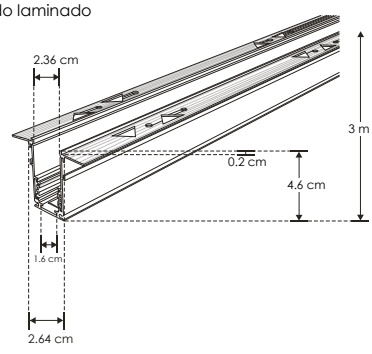

[Acabado Negro] **ILUTMAG6246ETRIM**

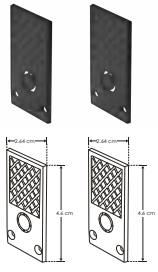

ENDCAP6246ETRIM

Kit de 2 tapas. También se venden por separado

IP 20

accesorios **Nota:** Se venden por separado.

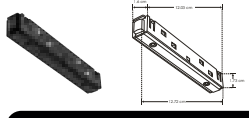

ILUCOPMAG180

Cople de 180° electrificado 48V cc, 4.17 A (200W máx)



ILUCOPMAGCAB

Conector con cable 48V cc, 4.17 A (200W máx)

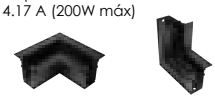

ILUCOMAGHORTRIM

ILUCOMAGVERTRIM

Cople (horizontal y vertical dependiendo modelo) de 90°

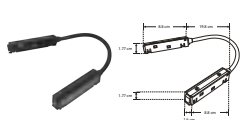

ILUCOPMAGMMCAB

Cople electrificado con cable 48 V cc, 4.17 A (200W máx)



ILUDA5EN1200W48

Fuente de poder atenuable para riel magnético entrada 110 - 130 V ca , salida 48 V cc, protección IP 20



ILUPS48V200W

ILUPS48V100W

Fuente de alimentación para riel magnetico, entrada 100 - 265 V ca, salida 48 V cc, proteccion IP66

Ilumileds S.A. de C. V e Ingeniería electrodigital, audio, video, iluminación S.A de C.V. se reserva el derecho de modificar la información sin previo aviso y no se hace responsable por errores u omisiones en este documento.

ILUCOPMAG180

[Cople de 180° electrificado]

Material	Plástico tipo ABS / Aluminio, acabado negro
Base	Riel magnético
Grado de protección	IP20 Para uso en interiores
Alimentación	48 V cc
Potencia	200 W máx.

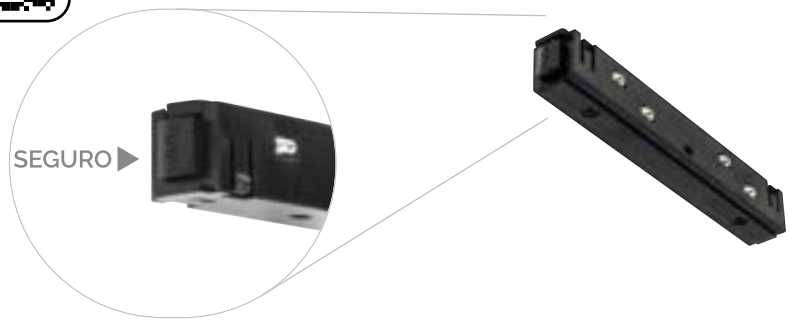

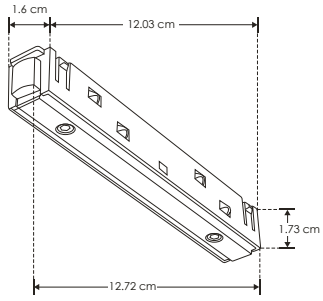

200 W máx
48 V cc
IP 20

ILUCOPMAGMMCAB

[Cople electrificado con cable]

Material	Plástico tipo ABS / Aluminio, acabado negro
Base	Riel magnético
Grado de protección	IP20 Para uso en interiores
Alimentación	48 V cc
Potencia	200 W máx.

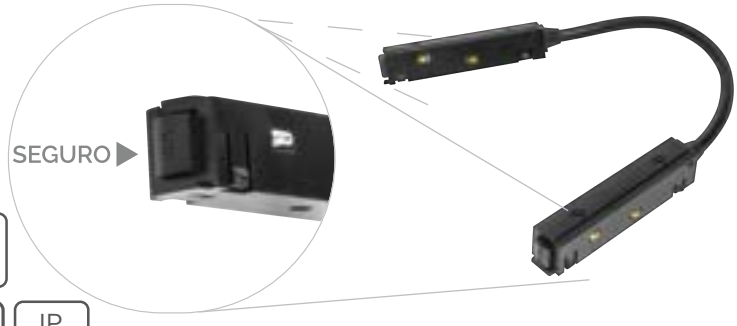

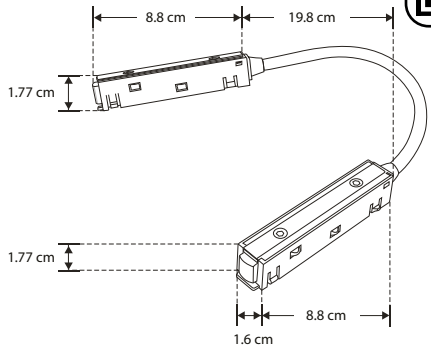

200 W máx
48 V cc
IP 20

ILUCOPMAGCAB

[Conector con cable]

Material	Plástico tipo ABS / Aluminio, acabado negro
Base	Riel magnético
Grado de protección	IP20 Para uso en interiores
Alimentación	48 V cc
Potencia	200 W máx.

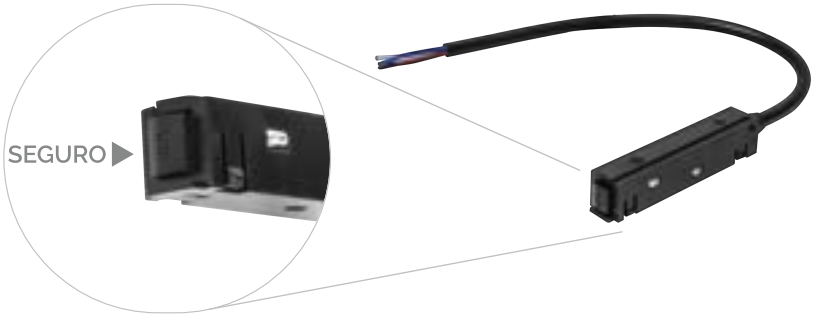

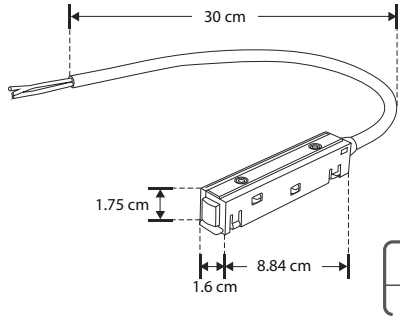

200 W máx
48 V cc
IP 20

 Ilumileds S.A. de C. V e Ingeniería electrodigital, audio, video, iluminación S.A de C.V. se reserva el derecho de modificar la información sin previo aviso y no se hace responsable por errores u omisiones en este documento.

ILUCOPMAGMMCABS

[Cople electrificado macho-macho]

Material	Plástico tipo ABS / Aluminio, acabado negro
Base	Riel magnético
Grado de protección	IP20 Para uso en interiores
Alimentación	48 V cc
Potencia	200 W máx.

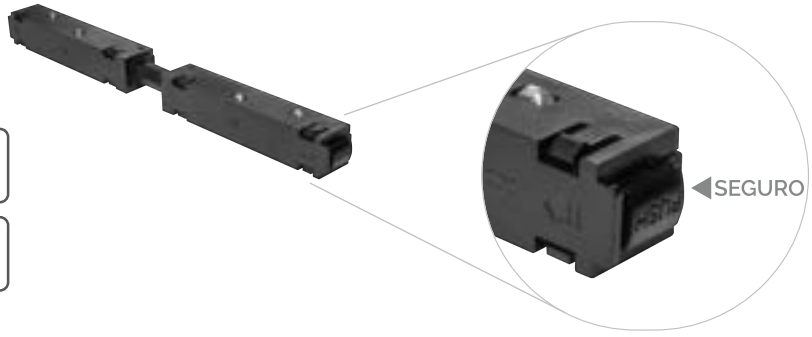

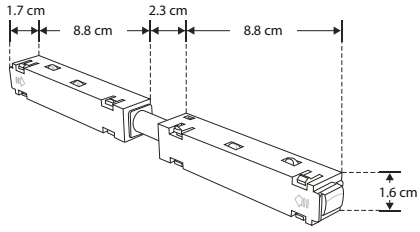

200 W máx

48 V cc

IP 20

ILUCOMAG180EMP

[Cople lineal 180°]

Material	Acero
Descripción	Cople lineal 180° para rieles magnéticos modelos ILUTMAG6246EMP e ILUTMAG6246ETRIM
Incluye	Incluye 2 barras metálicas

NOTA: Para hacer uniones con rieles de empotrar modelos ILUTMAG6246EMP e ILUTMAG6246ETRIM

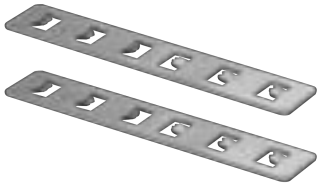

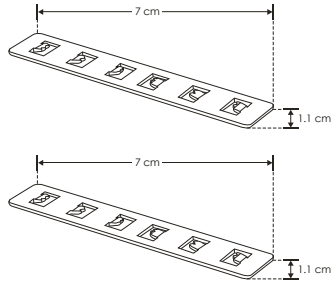

IP 20

ILUCOMAG180SS

[Cople lineal 180°]

Material	Acero
Descripción	Cople lineal 180° para rieles magnéticos modelos ILUTMAG2624SS e ILUTMAG2651SS
Incluye	Incluye barra metálica y tornillos de fijación

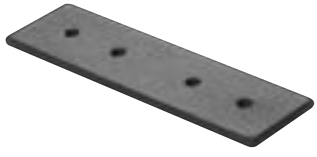

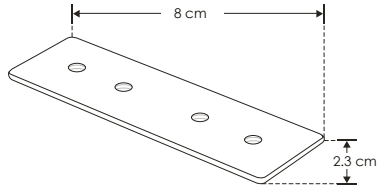

IP 20

Ilumileds S.A. de C. V e Ingeniería electrodigital, audio, video, iluminación S.A de C.V. se reserva el derecho de modificar la información sin previo aviso y no se hace responsable por errores u omisiones en este documento.

ILUPS48V100W [100 W]

Material	Aluminio
Funciones	Fuente de poder con voltaje de salida constante para Riel Magnético
Voltaje de operación	48 V cc
Alimentación	100 - 265 V ca
Potencia de salida	100 W
Carga máxima	80 W
Eficiencia	80%

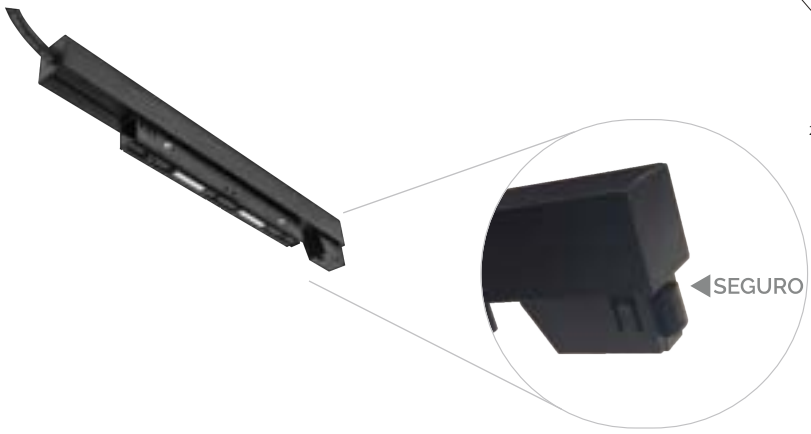

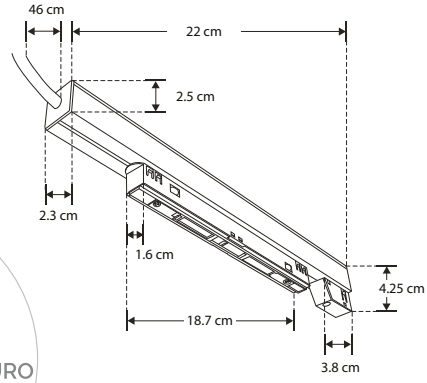

100 W | 100-265

IP 66 | 48 V cc SALIDA

NOM

ILUPS48V200W [200 W]

Material	Aluminio
Funciones	Fuente de poder con voltaje de salida constante para Riel Magnético
Voltaje de operación	48 V cc
Alimentación	100 - 265 V ca
Potencia de salida	200 W
Carga máxima	160 W
Eficiencia	80%

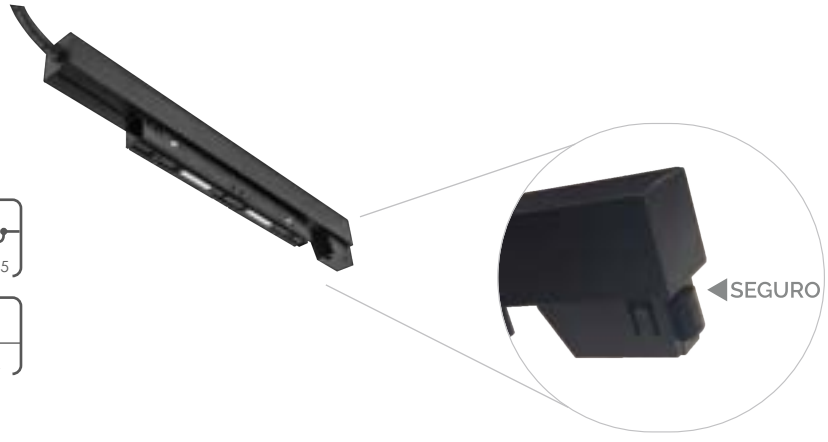

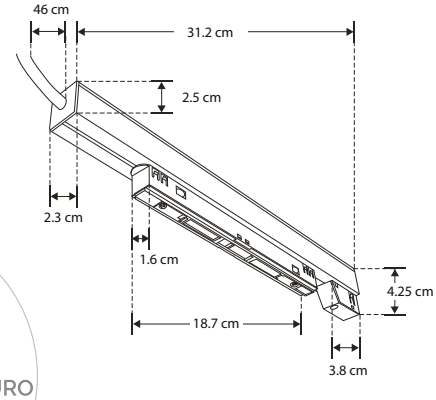

200 W | 100-265

IP 66 | 48 V cc SALIDA

NOM

Ilumileds S.A. de C. V e Ingeniería electrodigital, audio, video, iluminación S.A de C.V. se reserva el derecho de modificar la información sin previo aviso y no se hace responsable por errores u omisiones en este documento.

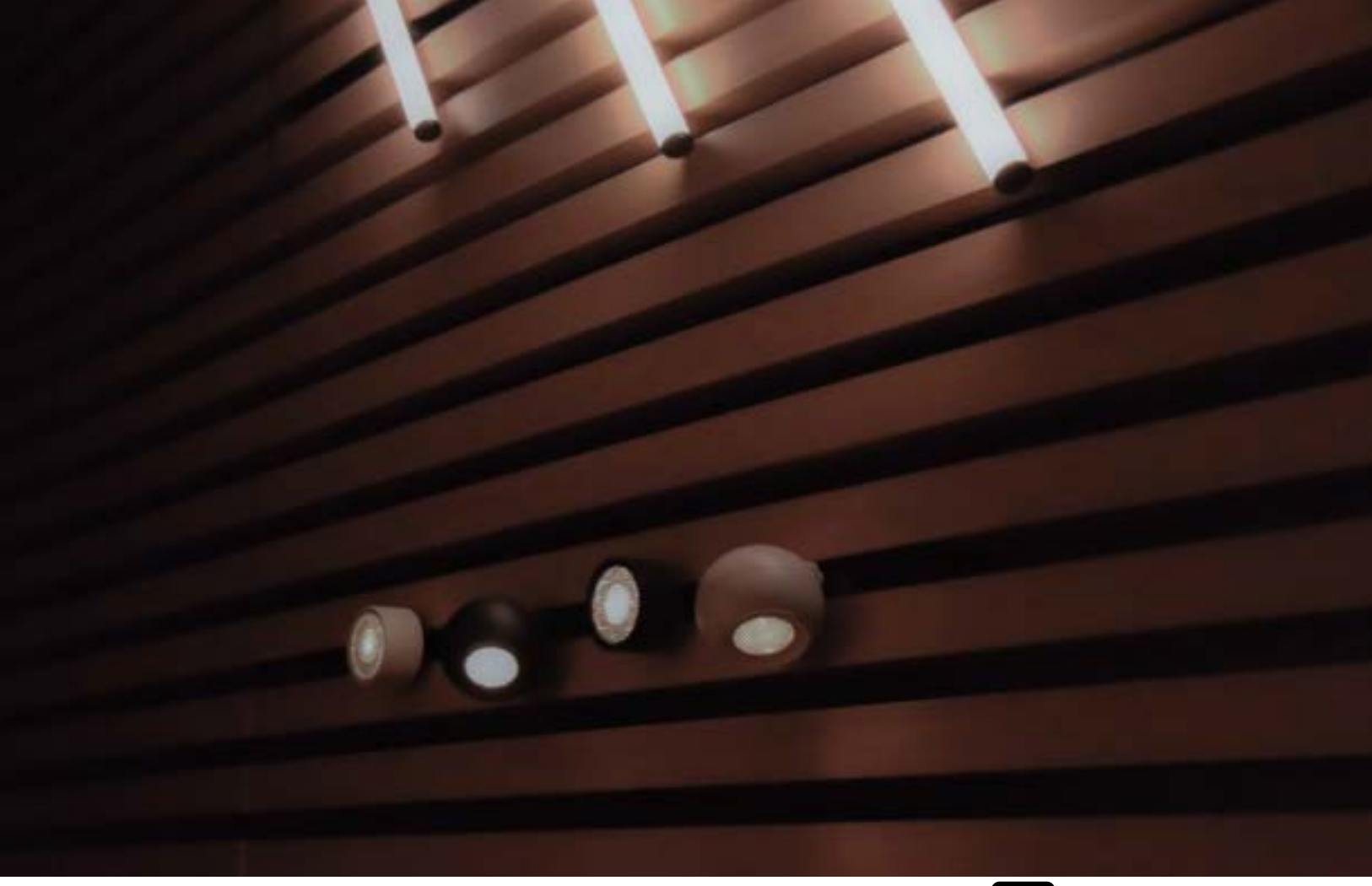

[200 W] **ILUDA5EN1200W48**

Material	Acero / Cubierta rejilla multiperforada
Funciones	Fuente de poder atenuable para riel magnético, voltaje constante 48 Vcc compatibles con 5 modos de atenuación: TRIAC, 0-10V, 1-10V, PWM y Potenciómetro
Voltaje de operación	48 V cc
Alimentación	110 - 130 V ca
Potencia de salida	200 W
Carga máxima	160 W
Eficiencia	80%

NOTA: Consulte la compatibilidad del dimmer (atenuador a utilizar).



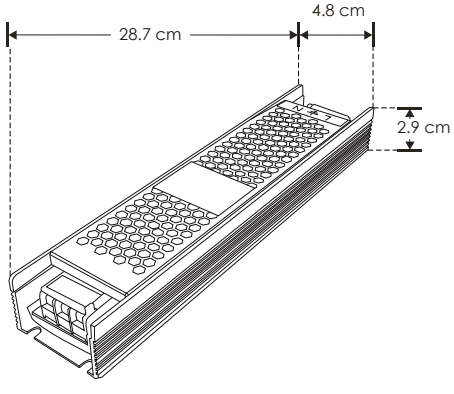



Ilumileds S.A. de C. V e Ingeniería electrodigital, audio, video, iluminación S.A de C.V. se reserva el derecho de modificar la información sin previo aviso y no se hace responsable por errores u omisiones en este documento.



KITSOBMAGSS

[Soportes para sobreponer]

Características Kit de 2 soportes para sobreponer rieles magnéticos modelos ILUTMAG2624SS e ILUTMAG2651SS



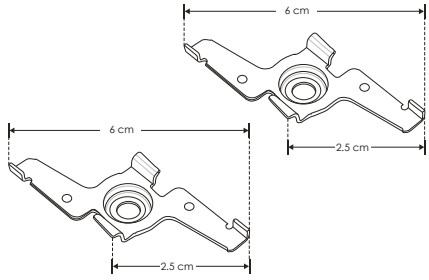

IP 20

KITSUSPMAG

[Suspensión para Riel]

Características	Kit de suspensión para riel magnético
Incluye	1 barra ajustable de 0.5 – 1m de largo, canope, base de sujeción, barra metálica, 5 tornillos, rondana de presión, base cilíndrica y kit de pijas y taquetes

NOTA: Compatible con modelos ILUTMAG2624SS e ILUTMAG2651SS



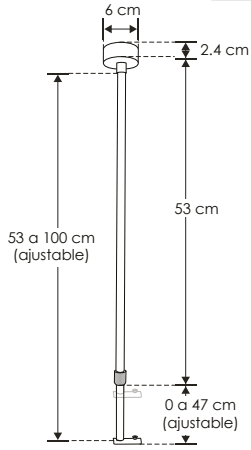

ILUCOPMAG360HB

Características Cople mecánico y electrificado, cilíndrico omnidireccional para rieles magnéticos modelos ILUTMAG2624SS e ILUTMAG2651SS acabado negro, ángulo 360°, conexión horizontal, IP20



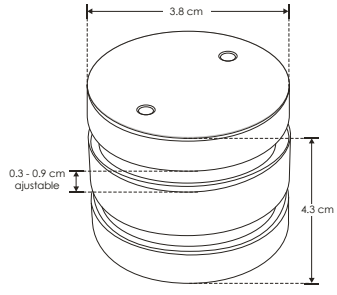

accesorios **Nota:** Se venden por separado.

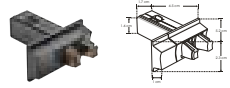

SPLICEMAGHB

Unión mecánica y electrificada para cople ILUCOPMAG360HB, IP20

IP 20

Ilumileds S.A. de C. V e Ingeniería electrodigital, audio, video, iluminación S.A de C.V. se reserva el derecho de modificar la información sin previo aviso y no se hace responsable por errores u omisiones en este documento.

RIEL MAGNÉTICO PARA EMPOTRAR ACABADO NEGRO

ACCESORIOS SE VENDEN POR SEPARADO

[ILUCOMAGHOREMP]
[ILUCOMAGVEREMP]
[ILUCOPMAG180]
[ILUCOPMAGCAB]
[ILUCOPMAGMMCAB]
[ILUCOPMAGMMCABS]
[ILUPS48V100W]
[ILUPS48V200W]
[ILUDA5EN1200W48]

SISTEMA DE RIEL MAGNÉTICO PARA EMPOTRAR EN MADERA O TABLAROCA.

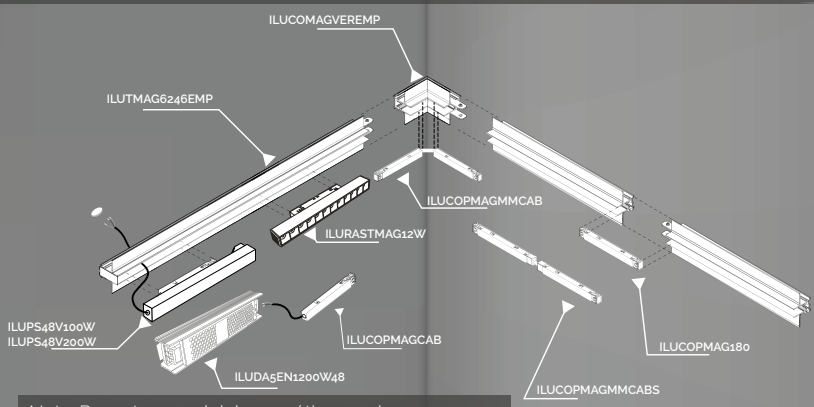

Nota: Para atenuar el riel magnético use la fuente de poder ILUDA5EN1200W48 con el cople ILUCOPMAGCAB
(La fuente de poder atenuable queda externa/remota)

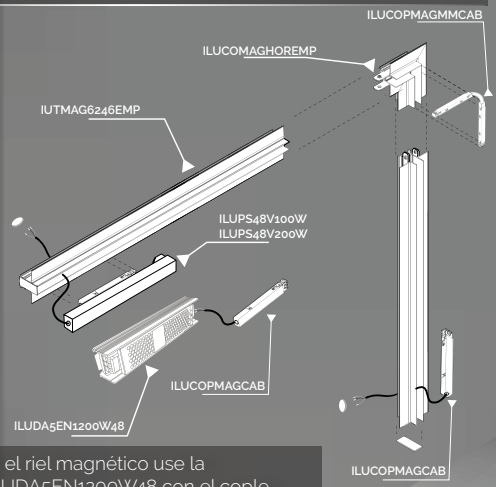

Nota: Para atenuar el riel magnético use la fuente de poder ILUDA5EN1200W48 con el cople ILUCOPMAGCAB
(La fuente de poder atenuable queda externa/remota)

SISTEMA DE RIEL MAGNÉTICO ILUTMAG6246EMP

RIEL MAGNÉTICO PARA EMPOTRAR ACABADO NEGRO

ACCESORIOS SE VENDEN POR SEPARADO

[ILUCOMAGHORTRIM]
[ILUCOMAGVERTRIM]
[ILUCOPMAG180]
[ILUCOPMAGCAB]
[ILUCOPMAGMMCAB]
[ILUCOPMAGMMCABS]
[ILUPS48V100W]
[ILUPS48V200W]
[ILUDA5EN1200W48]

SISTEMA PARA EMPOTRAR EN MADERA TERMINADO LAMINADO.

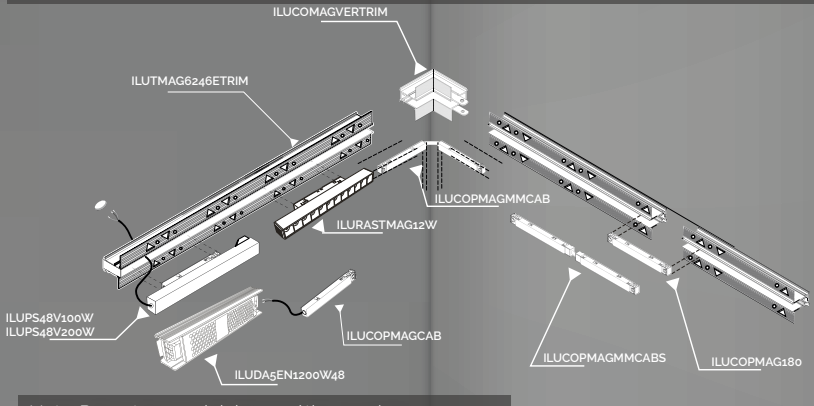

Nota: Para atenuar el riel magnético use la fuente de poder o ILUDA5EN1200W48 con el cople ILUCOPMAGCAB
(La fuente de poder atenuable queda externa/remota)



Nota: Para atenuar el riel magnético use la fuente de poder o ILUDA5EN1200W48 con el cople ILUCOPMAGCAB
(La fuente de poder atenuable queda externa/remota)

SISTEMA DE RIEL MAGNÉTICO ILUTMAG6246ETRIM

 Ilumileds S.A. de C. V e Ingeniería electrodigital, audio, video, iluminación S.A de C.V. se reserva el derecho de modificar la información sin previo aviso y no se hace responsable por errores u omisiones en este documento.

SISTEMA DE RIEL MAGNÉTICO
ILUTMAG2624SS

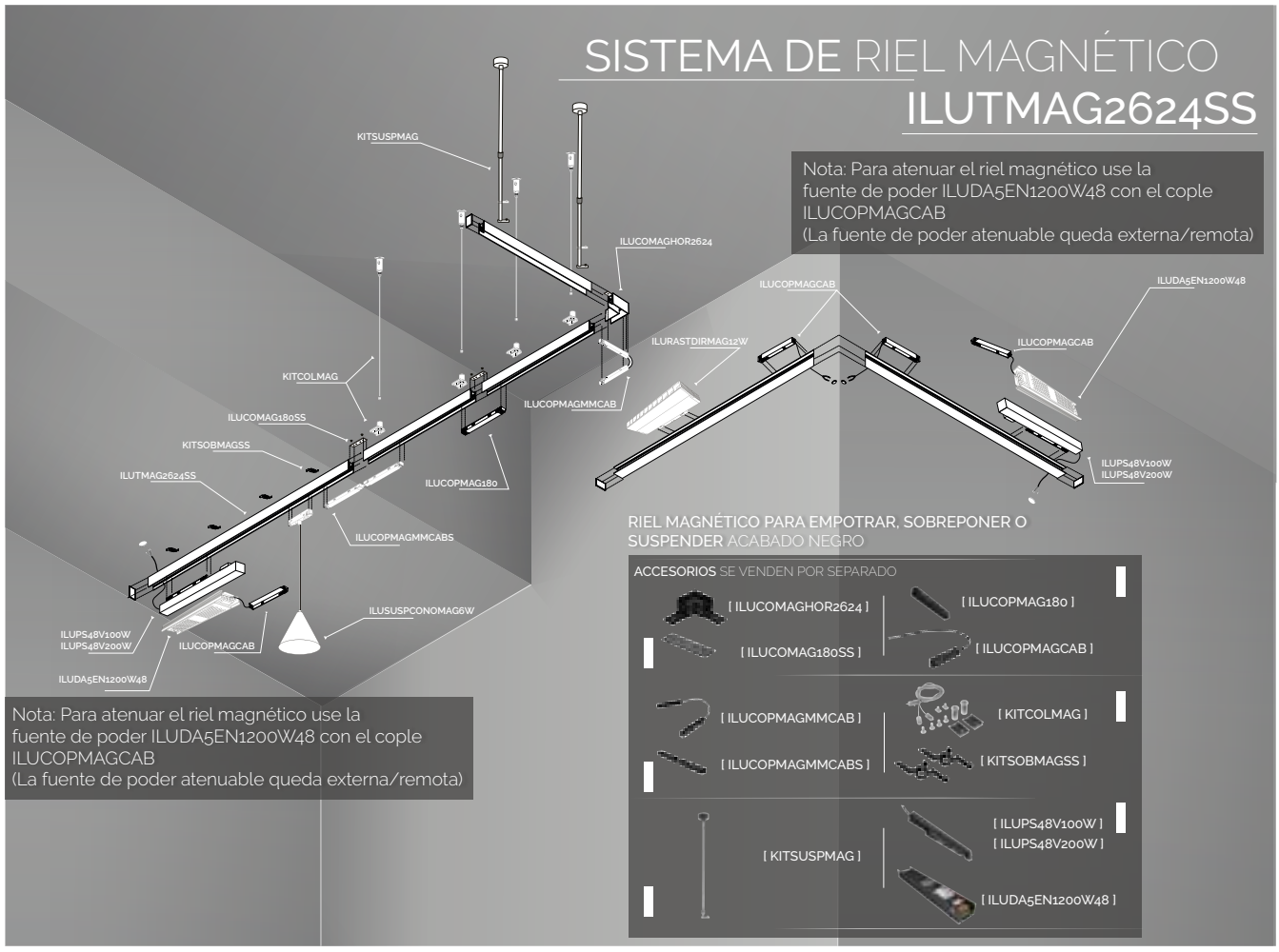

Nota: Para atenuar el riel magnético use la fuente de poder ILUDA5EN1200W48 con el cople ILUCOPMAGCAB
(La fuente de poder atenuable queda externa/remota)

Nota: Para atenuar el riel magnético use la fuente de poder ILUDA5EN1200W48 con el cople ILUCOPMAGCAB
(La fuente de poder atenuable queda externa/remota)

RIEL MAGNÉTICO PARA EMPOTRAR, SOBREPONER O SUSPENDER ACABADO NEGRO

ACCESORIOS SE VENDEN POR SEPARADO

[ILUCOMAGHOR2624]
[ILUCOMAG180SS]
[ILUCOPMAG180]
[ILUCOPMAGCAB]
[ILUCOPMAGMMCAB]
[ILUCOPMAGMMCABS]
[KITCOLMAG]
[KITSOBMAGSS]
[KITSUSPMAG]
[ILUPS48V100W]
[ILUPS48V200W]
[ILUDA5EN1200W48]

SISTEMA DE RIEL MAGNÉTICO
ILUTMAG2651SS

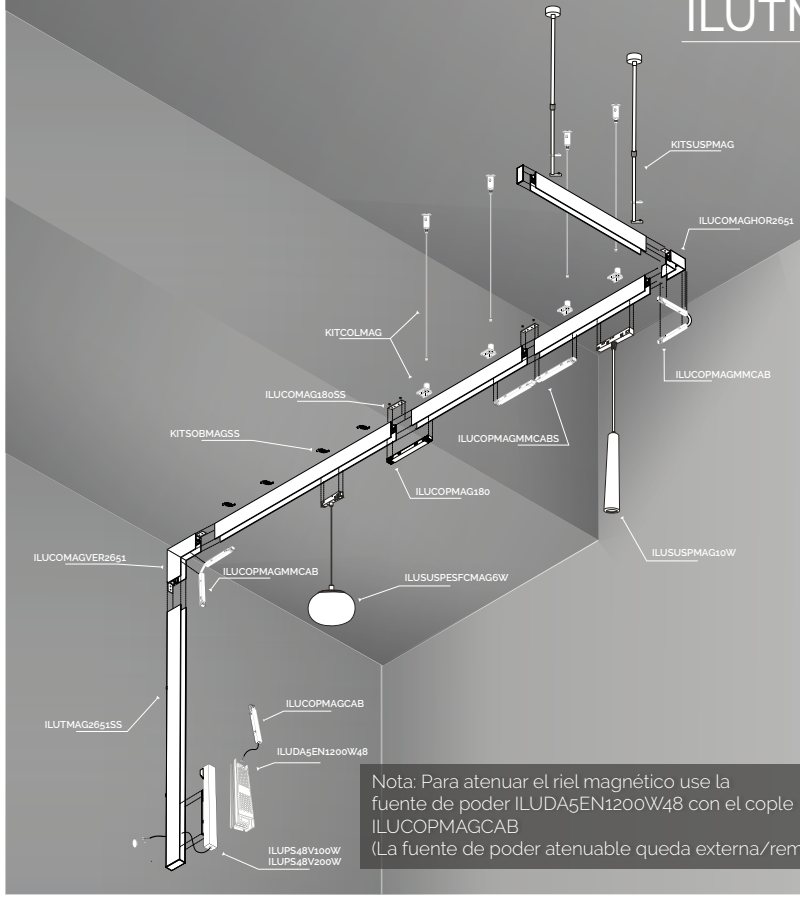

Nota: Para atenuar el riel magnético use la fuente de poder ILUDA5EN1200W48 con el cople ILUCOPMAGCAB
(La fuente de poder atenuable queda externa/remota)

RIEL MAGNÉTICO PARA EMPOTRAR, SOBREPONER O SUSPENDER ACABADO NEGRO

ACCESORIOS SE VENDEN POR SEPARADO

[ILUCOMAGHOR2651]
[ILUCOMAGVER2651]
[ILUCOPMAG180]
[ILUCOPMAGCAB]
[ILUCOPMAGMMCAB]
[ILUCOPMAGMMCABS]
[KITCOLMAG]
[KITSOBMAGSS]
[ILUCOMAG180SS]
[KITSUSPMAG]
[ILUPS48V100W]
[ILUPS48V200W]
[ILUDA5EN1200W48]

Ilumileds S.A. de C. V e Ingeniería electrodigital, audio, video, iluminación S.A de C.V. se reserva el derecho de modificar la información sin previo aviso y no se hace responsable por errores u omisiones en este documento.

LINEA PROFESIONAL

ILUSUSPESFMAG6W

[Acabado negro (Blanco cálido)]

Material	Aluminio acabado negro y cubierta de policarbonato
Base	Riel magnético
Lámpara	Luminario de LED para suspender en riel magnético, atenuable
Ángulo de apertura	120°
Color de luz	Blanco cálido
Alimentación	48 V cc
Potencia	6 W



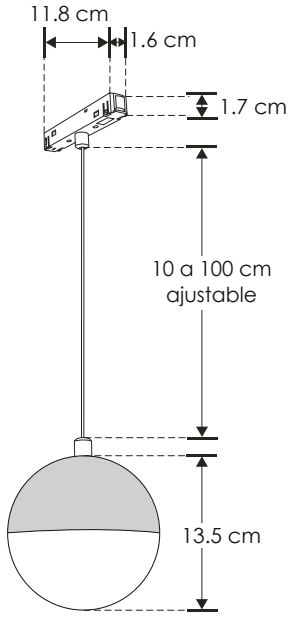

driver atenuable

6 W

FL 210 lúmenes Blanco cálido

IP 20

48 V cc

3 000 K Blanco cálido

120°

CRI 90

2-3 step MACADAM

NOM

RIEL MAGNÉTICO

LINEA PROFESIONAL

Material	Aluminio acabado negro
Base	Riel magnético
Lámpara	Luminario de LED para suspender en riel magnético, atenuable
Ángulo de apertura	24°
Color de luz	Blanco cálido
Alimentación	48 V cc
Potencia	6 W

[Acabado negro (Blanco cálido)]

ILUSUSPCONOMAG6W

driver atenuable

6 W

FL 210 lúmenes Blanco cálido

IP 20

48 V cc

3 000 K Blanco cálido

24°

CRI 90

2-3 step MACADAM

NOM



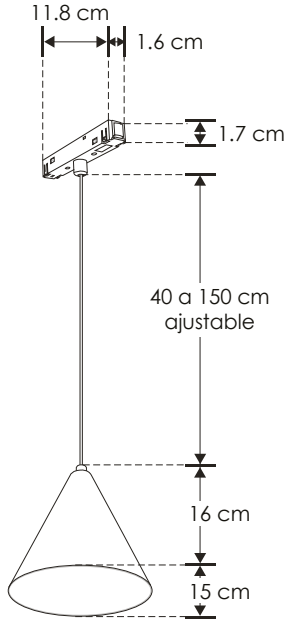

 Ilumileds S.A. de C. V e Ingeniería electrodigital, audio, video, iluminación S.A de C.V. se reserva el derecho de modificar la información sin previo aviso y no se hace responsable por errores u omisiones en este documento.

LINEA PROFESIONAL

ILUSUSPESFCMAG6W

[Acabado negro (Blanco cálido)]

Material	Base de aluminio / cubierta de cristal
Base	Riel magnético
Lámpara	Luminario de LED para suspender en riel magnético, atenuable
Ángulo de apertura	120°
Color de luz	Blanco cálido
Alimentación	48 V cc
Potencia	6 W



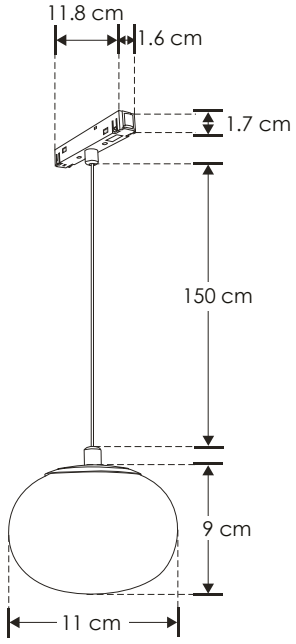

driver atenuable

6 W

FL 210 lúmenes Blanco cálido

IP 20

48 V cc

3 000 K Blanco cálido

120°

CRI 90

2-3 step MACADAM

NOM

RIEL MAGNÉTICO

LINEA PROFESIONAL

ILUSUSPMAG6W

[Acabado negro (Blanco cálido)]

Material	Aluminio acabado negro
Base	Riel magnético
Lámpara	Luminario de LED para suspender en riel magnético, atenuable
Ángulo de apertura	24°
Color de luz	Blanco cálido
Alimentación	48 V cc
Potencia	6 W



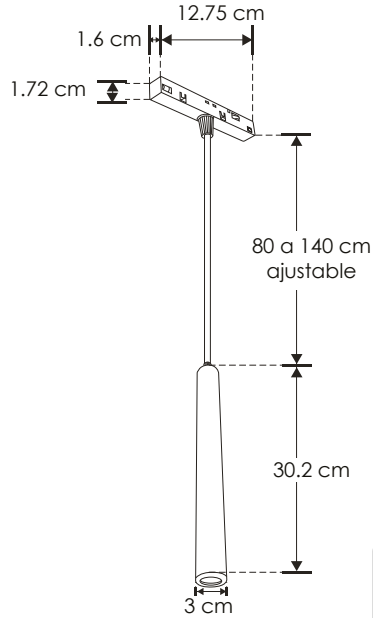

driver atenuable

6 W

FL 450 lúmenes Blanco cálido

IP 20

48 V cc

3 000 K Blanco cálido

24°

CRI 90

2-3 step MACADAM

NOM

IES Archivo Fotométrico

Ilumileds S.A. de C. V e Ingeniería electrodigital, audio, video, iluminación S.A de C.V. se reserva el derecho de modificar la información sin previo aviso y no se hace responsable por errores u omisiones en este documento.

LINEA PROFESIONAL

ILUSUSPMAG10W [Acabado negro (Blanco cálido)]

Material	Aluminio acabado negro
Base	Riel magnético
Lámpara	Luminario de LED para suspender en riel magnético, atenuable
Ángulo de apertura	24°
Color de luz	Blanco cálido
Alimentación	48 V cc
Potencia	10 W



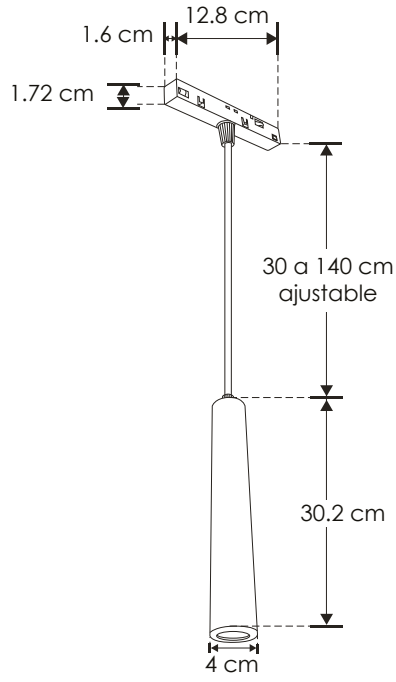

driver atenuable

10 W

FL 750 lúmenes Blanco cálido

IP 20

48 V cc

3 000 K Blanco cálido

24°

CRI 90

2-3 step MACADAM

NOM

IES Archivo Fotométrico

RIEL MAGNÉTICO

nuevo

[Acabado negro (Blanco cálido)] **ILUSESFMAG4.5WB**

Material	Aluminio acabado negro
Base	Riel magnético
Lámpara	Luminario de LED para suspender en riel magnético
Ángulo de apertura	38°
Color de luz	Blanco cálido
Alimentación	48 V cc
Potencia	4.5 W

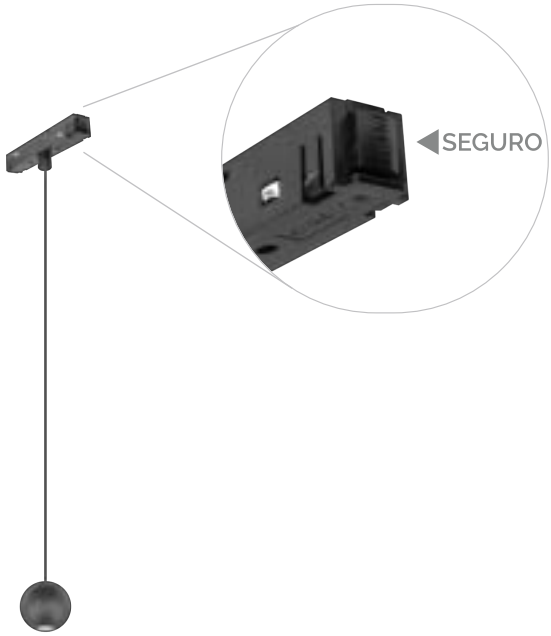

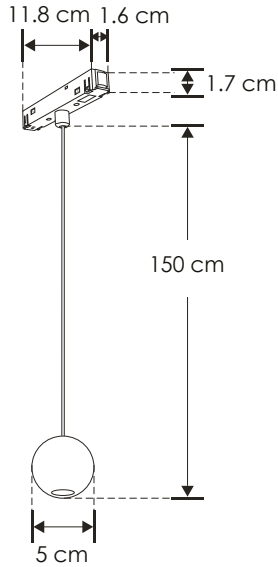

4.5 W

FL 150 lúmenes Blanco cálido

IP 20

48 V cc

3 000 K Blanco cálido

38°

CRI 90

2-3 step MACADAM

NOM

no atenuable

 Ilumileds S.A. de C. V e Ingeniería electrodigital, audio, video, iluminación S.A de C.V. se reserva el derecho de modificar la información sin previo aviso y no se hace responsable por errores u omisiones en este documento.



Ilumileds S.A. de C. V e Ingeniería electrodigital, audio, video, iluminación S.A de C.V. se reserva el derecho de modificar la información sin previo aviso y no se hace responsable por errores u omisiones en este documento.

nuevo

ILUSUSPMAG260 [Acabado blanco con negro (Blanco cálido)]

Material	Aluminio acabado blanco con negro
Base	Riel magnético
Lámpara	Luminario de LED para suspender en riel magnético
Ángulo de apertura	38°
Color de luz	Blanco cálido
Alimentación	48 V cc
Potencia	12 W



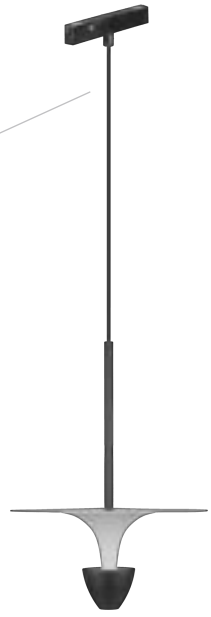

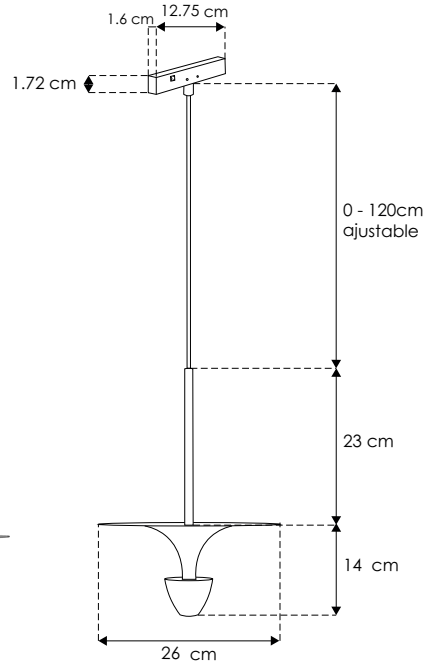

12 W

FL 900 lúmenes Blanco cálido

IP 20

48 V cc

3 000 K Blanco cálido

38°

CRI 90

2-3 step MACADAM

no atenuable

NOM



 Ilumileds S.A. de C. V e Ingeniería electrodigital, audio, video, iluminación S.A de C.V. se reserva el derecho de modificar la información sin previo aviso y no se hace responsable por errores u omisiones en este documento.

ILUMINRUGRMAG3W [Acabado negro (Blanco cálido)]

Material	Aluminio acabado negro
Base	Riel magnético
Lámpara	Luminario de LED con UGR 19 y filtro tipo louver honey, mini puntual rectangular fijo para riel magnético (no atenuable)
Ángulo de apertura	24°
Color de luz	Blanco cálido
Alimentación	48 V cc
Potencia	3 W





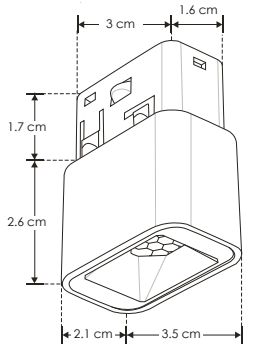

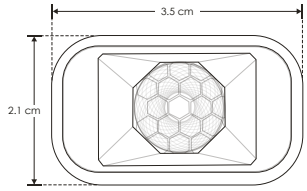

2-3 step MACADAM | FL 240 lúmenes Blanco cálido | 3 000 K Blanco cálido | 24° | no atenuable | 48 V cc | 3 W | NOM | CRI 90 | IP 20

RIEL MAGNÉTICO

[Acabado negro (Blanco cálido)] **ILUMINCUGRMAG3W**

Material	Aluminio acabado negro
Base	Riel magnético
Lámpara	Luminario de LED con UGR 19, mini puntual circular fijo para riel magnético (no atenuable)
Ángulo de apertura	24°
Color de luz	Blanco cálido
Alimentación	48 V cc
Potencia	3 W





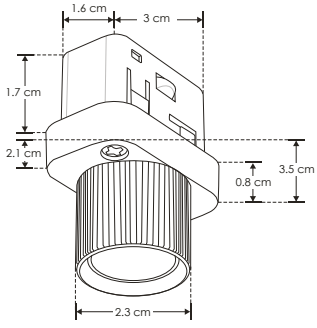

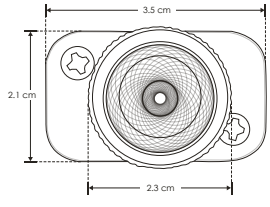

2-3 step MACADAM | FL 240 lúmenes Blanco cálido | 3 000 K Blanco cálido | 24° | 48 V cc | 3 W | no atenuable | CRI 90 | IP 20 | NOM

Ilumileds S.A. de C. V e Ingeniería electrodigital, audio, video, iluminación S.A de C.V. se reserva el derecho de modificar la información sin previo aviso y no se hace responsable por errores u omisiones en este documento.

LINEA PROFESIONAL

ILUWWMAG10W

[Acabado negro (Blanco cálido)]

Material	Aluminio acabado negro
Base	Riel magnético
Lámpara	Luminario de LED tipo flood para riel magnético, atenuable
Ángulo de apertura	120°
Color de luz	Blanco cálido
Alimentación	48 V cc
Potencia	10 W

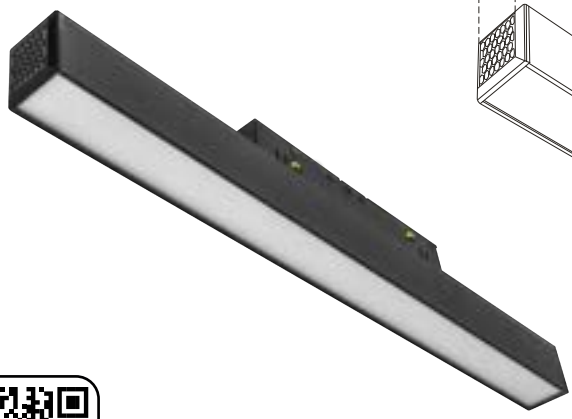

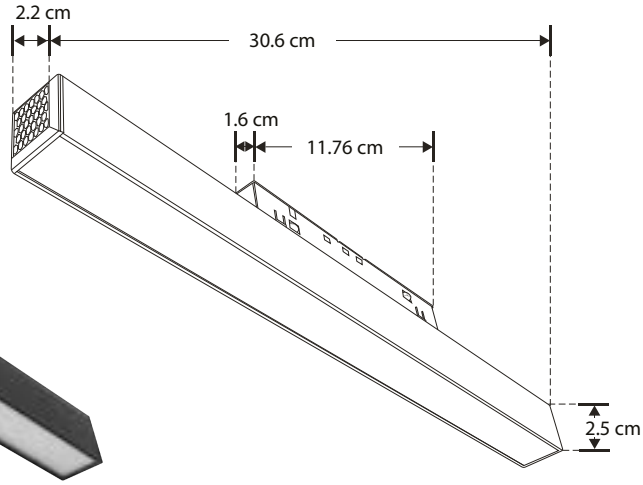

driver atenuable

10 W

FL 350 lúmenes Blanco cálido

IP 20

48 V cc

3 000 K Blanco cálido

120°

CRI 90

2-3 step MACADAM

NOM

IES Archivo Fotométrico

RIEL MAGNÉTICO

LINEA PROFESIONAL

[Acabado negro (Blanco cálido)]

ILUWWMAG20W

Material	Aluminio acabado negro
Base	Riel magnético
Lámpara	Luminario de LED tipo flood para riel magnético, atenuable
Ángulo de apertura	120°
Color de luz	Blanco cálido
Alimentación	48 V cc
Potencia	20 W



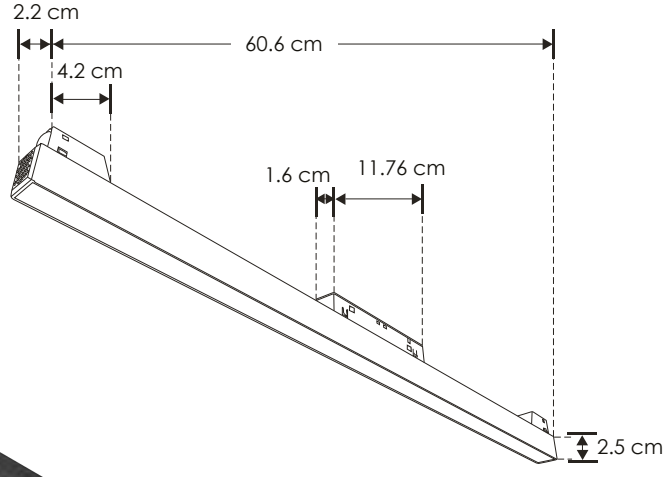

driver atenuable

20 W

FL 700 lúmenes Blanco cálido

IP 20

48 V cc

3 000 K Blanco cálido

120°

CRI 90

2-3 step MACADAM

NOM

IES Archivo Fotométrico

 Ilumileds S.A. de C. V e Ingeniería electrodigital, audio, video, iluminación S.A de C.V. se reserva el derecho de modificar la información sin previo aviso y no se hace responsable por errores u omisiones en este documento.

LINEA PROFESIONAL

ILUS14DMAG12W [Acabado blanco (Blanco cálido) 12 W]

ILUS14DMAG24W [Acabado blanco (Blanco cálido) 24 W]

ILUS14DMAG36W [Acabado blanco (Blanco cálido) 36 W]

Material	Policarbonato acabado blanco
Base	Riel magnético
Lámpara	Luminario de LED tipo S14 dirigible, para riel magnético (atenuable)
Ángulo de apertura	360° (Efecto de luz omnidireccional)
Color de luz	Blanco cálido
Alimentación	48 V cc
Potencia	12 W / 24 W / 36 W

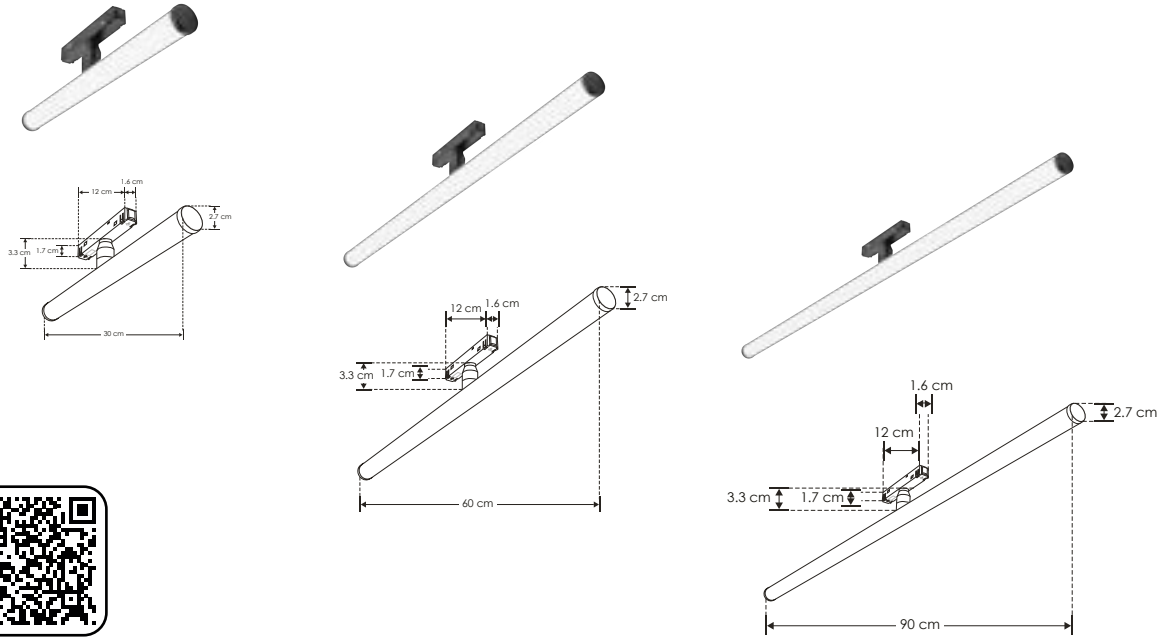

driver atenuable · 3 000 K Blanco cálido · 12 W · FL 840 lúmenes Blanco cálido · 24 W · FL 1 680 lúmenes Blanco cálido · 36 W · FL 2 520 lúmenes Blanco cálido · 48 V cc · 360° · CRI 90 · IP 20 · NOM · 2-3 step MACADAM

RIEL MAGNÉTICO

LINEA PROFESIONAL

Material	Aluminio acabado negro
Base	Riel magnético
Lámpara	Luminario de LED puntual rectangular fijo para riel magnético, atenuable
Ángulo de apertura	24°
Color de luz	Blanco cálido
Alimentación	48 V cc
Potencia	12 W

ILURASTMAG12W [Acabado negro (Blanco cálido)]



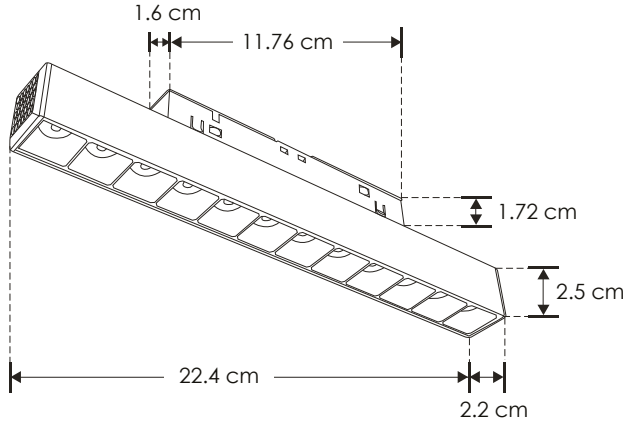

driver atenuable · 12 W · FL 900 lúmenes Blanco cálido · IP 20 · 48 V cc · 3 000 K Blanco cálido · 24° · CRI 90 · 2-3 step MACADAM · NOM · IES Archivo Fotométrico

Ilumileds S.A. de C. V e Ingeniería electrodigital, audio, video, iluminación S.A de C.V. se reserva el derecho de modificar la información sin previo aviso y no se hace responsable por errores u omisiones en este documento.

ILURASTMAG18W [Acabado negro (Blanco cálido)]

LINEA PROFESIONAL

Material	Aluminio acabado negro
Base	Riel magnético
Lámpara	Luminario de LED puntual rectangular fijo para riel magnético, no atenuable
Ángulo de apertura	24°
Color de luz	Blanco cálido
Alimentación	48 V cc
Potencia	18 W

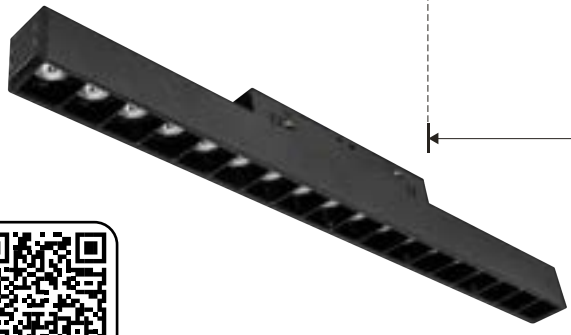

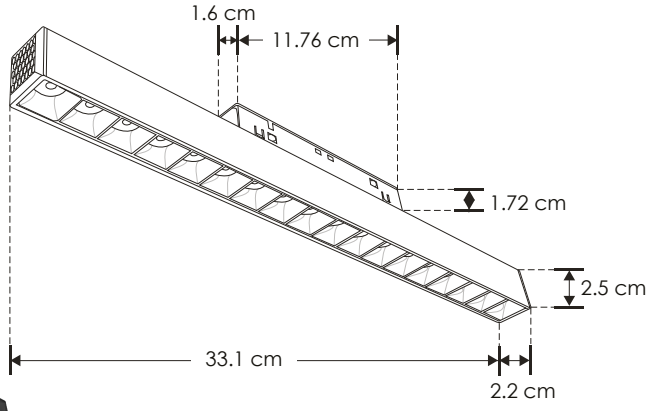

no atenuable
18 W
FL 1 350 lúmenes Blanco cálido
IP 20
48 V cc
3 000 K Blanco cálido
24°
CRI 90
2-3 step MACADAM
NOM
IES Archivo Fotométrico

RIEL MAGNÉTICO

LINEA PROFESIONAL

[Acabado negro (Blanco cálido)] **ILURASTMAG24W**

Material	Aluminio acabado negro
Base	Riel magnético
Lámpara	Luminario de LED puntual rectangular fijo para riel magnético, atenuable
Ángulo de apertura	24°
Color de luz	Blanco cálido
Alimentación	48 V cc
Potencia	24 W

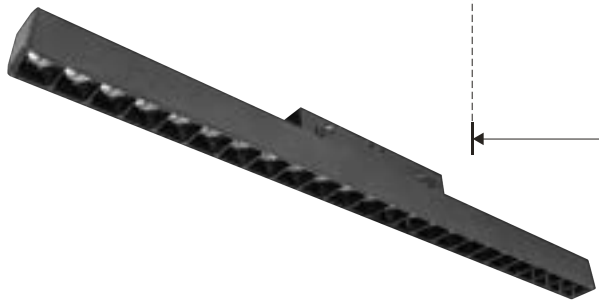

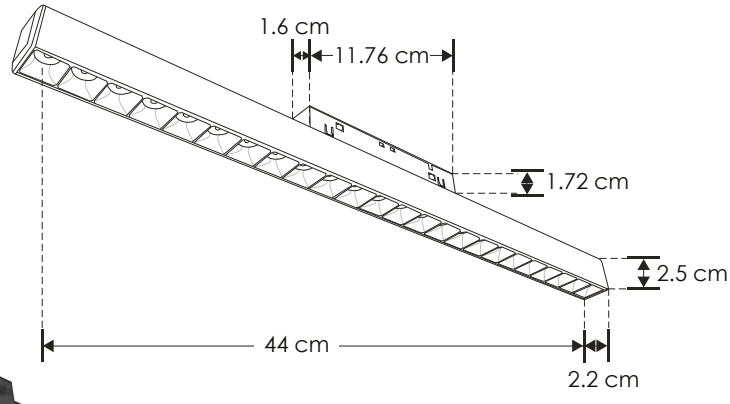

driver atenuable
24 W
FL 1 800 lúmenes Blanco cálido
IP 20
48 V cc
3 000 K Blanco cálido
24°
CRI 90
2-3 step MACADAM
NOM
IES Archivo Fotométrico

 Ilumileds S.A. de C. V e Ingeniería electrodigital, audio, video, iluminación S.A de C.V. se reserva el derecho de modificar la información sin previo aviso y no se hace responsable por errores u omisiones en este documento.

LINEA PROFESIONAL

ILURASTDIRMAG6W [Acabado negro (Blanco cálido)]

Material	Aluminio acabado negro
Base	Riel magnético
Lámpara	Luminario de LED puntual rectangular dirigible para riel magnético, no atenuable
Ángulo de apertura	24°
Color de luz	Blanco cálido
Alimentación	48 V cc
Potencia	6 W

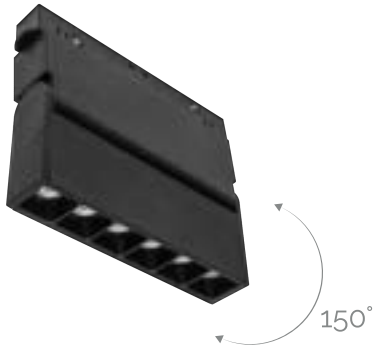

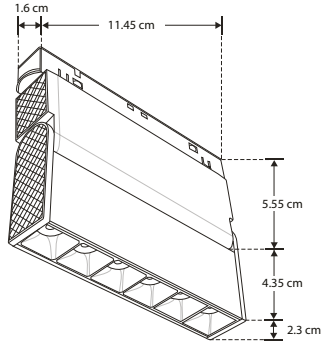

no atenuable
6 W
FL 450 lúmenes Blanco cálido
IP 20
48 V cc
3 000 K Blanco cálido
24°
CRI 90
2-3 step MACADAM
NOM
IES Archivo Fotométrico

RIEL MAGNÉTICO

LINEA PROFESIONAL

[Acabado negro (Blanco cálido)] **ILURASTDIRMAG12W**

Material	Aluminio acabado negro
Base	Riel magnético
Lámpara	Luminario de LED puntual rectangular dirigible para riel magnético, atenuable
Ángulo de apertura	24°
Color de luz	Blanco cálido
Alimentación	48 V cc
Potencia	12 W

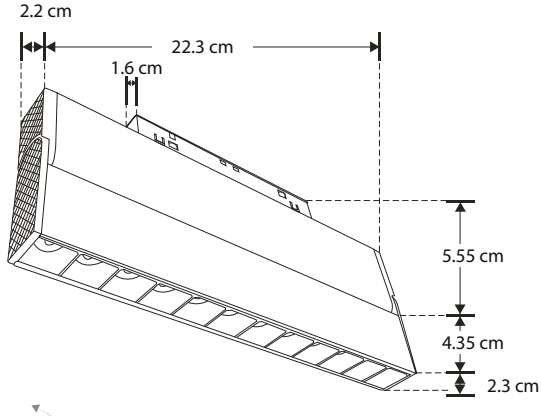

driver atenuable
12 W
FL 900 lúmenes Blanco cálido
IP 20
48 V cc
3 000 K Blanco cálido
24°
CRI 90
2-3 step MACADAM
NOM
IES Archivo Fotométrico

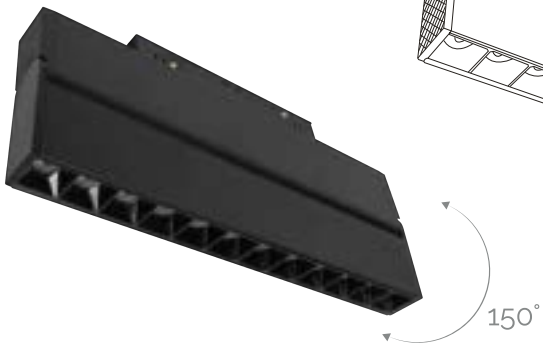

Ilumileds S.A. de C. V e Ingeniería electrodigital, audio, video, iluminación S.A de C.V. se reserva el derecho de modificar la información sin previo aviso y no se hace responsable por errores u omisiones en este documento.

LINEA PROFESIONAL

ILUSPOTFOCMAG7W [Acabado negro (Blanco cálido)]

Material	Aluminio acabado negro
Base	Riel magnético
Lámpara	Luminario de LED con óptica ajustable para riel magnético, atenuable
Ángulo de apertura	15 a 50° (Ajustable)
Color de luz	Blanco cálido
Alimentación	48 V cc
Potencia	7 W



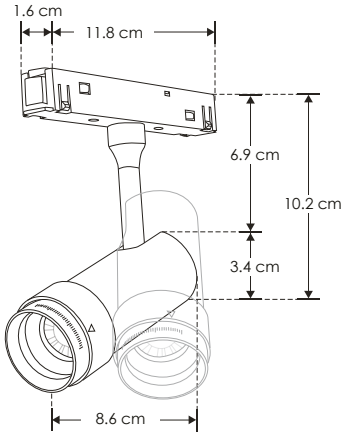

driver atenuable

7 W

FL 525 lúmenes Blanco cálido

IP 20

48 V cc

3 000 K Blanco cálido

15° a 50°

CRI 90

2-3 step MACADAM

NOM

IES Archivo Fotométrico

RIEL MAGNÉTICO

LINEA PROFESIONAL

Material	Aluminio acabado negro
Base	Riel magnético
Lámpara	Luminario de LED tipo spot dirigible para riel magnético, atenuable
Ángulo de apertura	24°
Color de luz	Blanco cálido
Alimentación	48 V cc
Potencia	7 W / 10 W / 15W

[Acabado negro (Blanco cálido) 7 W] **ILUSPOTDIRMAG7W**

[Acabado negro (Blanco cálido) 10 W] **ILUSPOTDIRMAG10W**

[Acabado negro (Blanco cálido) 15 W] **ILUSPOTDIRMAG15W**

15 W

FL 1200 lúmenes Blanco cálido

10 W

FL 800 lúmenes Blanco cálido

7 W

FL 560 lúmenes Blanco cálido

IP 20

48 V cc

3 000 K Blanco cálido

24°

CRI 90

2-3 step MACADAM

NOM

IES Archivo Fotométrico

driver atenuable



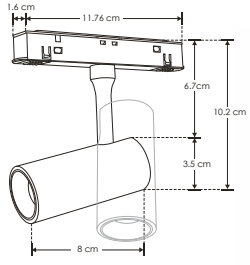



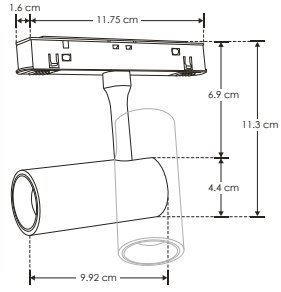

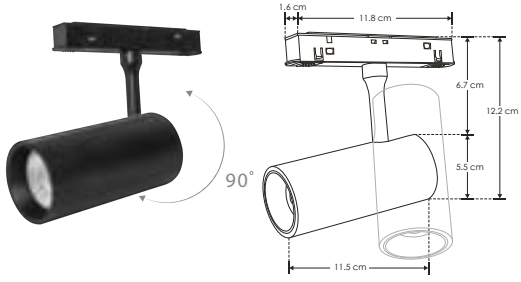

 Ilumileds S.A. de C. V e Ingeniería electrodigital, audio, video, iluminación S.A de C.V. se reserva el derecho de modificar la información sin previo aviso y no se hace responsable por errores u omisiones en este documento.

ILUSPOTDIRMAG7WW [Acabado blanco (Blanco cálido) 7 W]
ILUSPOTDIRMA10WW [Acabado blanco (Blanco cálido) 10 W]
ILUSPOTDIRMA15WW [Acabado blanco (Blanco cálido) 15 W]

Material	Aluminio acabado blanco
Base	Riel magnético
Lámpara	Luminario de LED tipo spot dirigible, para riel magnético (atenuable)
Ángulo de apertura	24°
Color de luz	Blanco cálido
Alimentación	48 V cc
Potencia	7 W / 10 W / 15 W

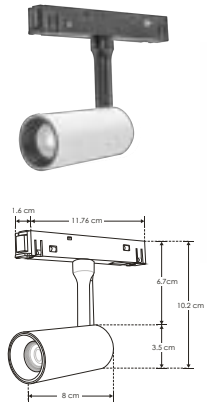

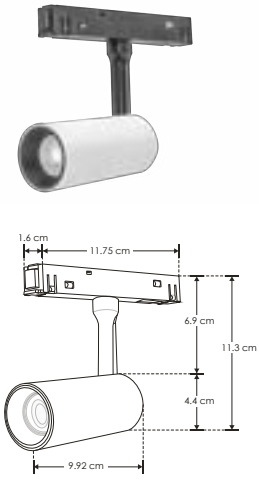

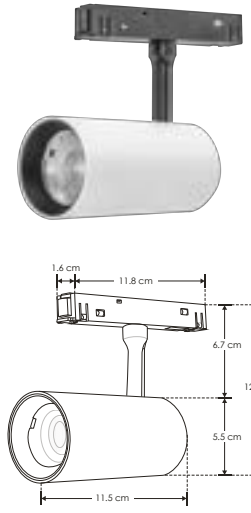

IES Archivo Fotométrico
3 000 K Blanco cálido
7 W
FL 560 lúmenes Blanco cálido
10 W
FL 800 lúmenes Blanco cálido
15 W
FL 1 200 lúmenes Blanco cálido
48 V cc
24°
CRI 90
IP 20
driver atenuable
NOM
2-3 step MACADAM



Ilumileds S.A. de C. V e Ingeniería electrodigital, audio, video, iluminación S.A de C.V. se reserva el derecho de modificar la información sin previo aviso y no se hace responsable por errores u omisiones en este documento.

LINEA PROFESIONAL

nuevo

ILUESFMAG6W

[Acabado negro (Blanco cálido)]

Material	Aluminio acabado negro y cubierta de policarbonato
Base	Riel magnético
Lámpara	Luminario de LED para riel magnético, atenuable
Ángulo de apertura	360°
Color de luz	Blanco cálido
Alimentación	48 V cc
Potencia	6 W

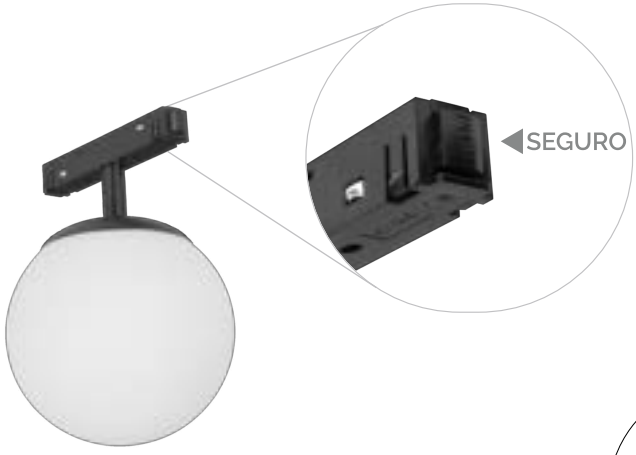

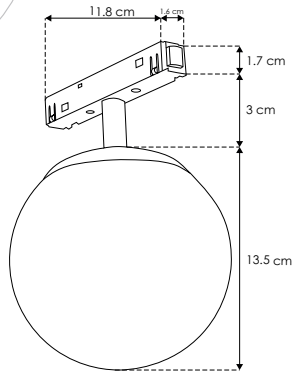

driver atenuable

6 W

FL 210 lúmenes Blanco cálido

IP 20

48 V cc

3 000 K Blanco cálido

360°

CRI 90

2-3 step MACADAM

NOM



Ilumileds S.A. de C. V e Ingeniería electrodigital, audio, video, iluminación S.A de C.V. se reserva el derecho de modificar la información sin previo aviso y no se hace responsable por errores u omisiones en este documento.



RIEL MAGNÉTICO

LINEA PROFESIONAL

nuevo

[Acabado negro (Blanco cálido)]

ILUCIRMAG9WB

Material	Aluminio acabado negro
Base	Riel magnético
Lámpara	Luminario de LED para riel magnético
Ángulo de apertura	180°
Color de luz	Blanco cálido
Alimentación	48 V cc
Potencia	9 W

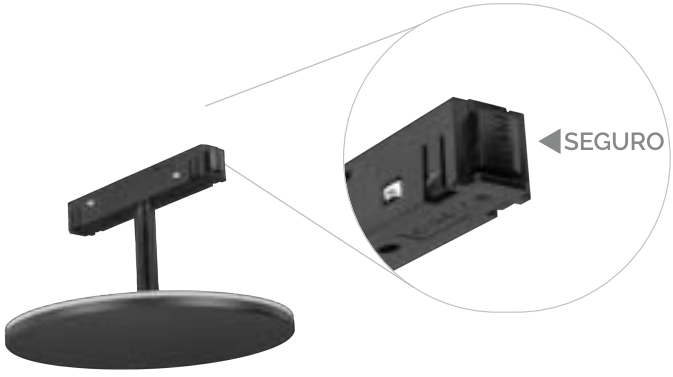

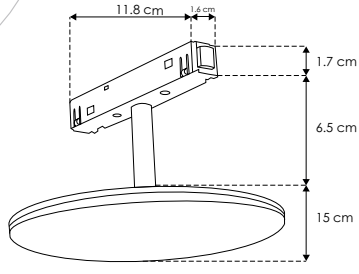

no atenuable

9 W

FL 315 lúmenes Blanco cálido

IP 20

48 V cc

3 000 K Blanco cálido

180°

CRI 90

2-3 step MACADAM

NOM

Ilumileds S.A. de C. V e Ingeniería electrodigital, audio, video, iluminación S.A de C.V. se reserva el derecho de modificar la información sin previo aviso y no se hace responsable por errores u omisiones en este documento.

LINEA PROFESIONAL

ILUSOBEUGRMAG7WB [Acabado negro (Blanco cálido)]

ILUSOBEUGRMAG7WW [Acabado blanco (Blanco cálido)]

Material	Aluminio acabado blanco / negro
Base	Riel magnético
Lámpara	Luminario de LED con UGR 19 y filtro tipo louver honey, dirigible para riel magnético (atenuable)
Ángulo de apertura	24°
Color de luz	Blanco cálido
Alimentación	48 V cc
Potencia	7 W





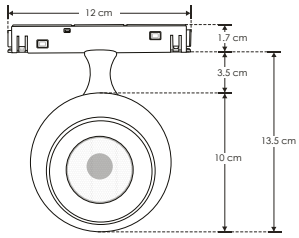

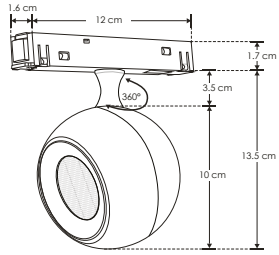

driver atenuable | 3 000 K Blanco cálido | 7 W | FL 560 lúmenes Blanco cálido | 48 V cc | 24° | CRI 90 | IP 20 | NOM | 2-3 step MACADAM

RIEL MAGNÉTICO

LINEA PROFESIONAL

Material	Aluminio acabado blanco / negro
Base	Riel magnético
Lámpara	Luminario de LED con UGR 19 y filtro tipo louver honey, dirigible para riel magnético (atenuable)
Ángulo de apertura	24°
Color de luz	Blanco cálido
Alimentación	48 V cc
Potencia	7 W

[Acabado negro (Blanco cálido)] **ILUSOBRUGRMAG7WB**

[Acabado blanco (Blanco cálido)] **ILUSOBRUGRMAG7WW**





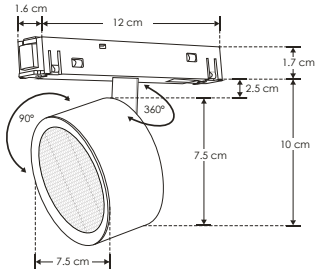

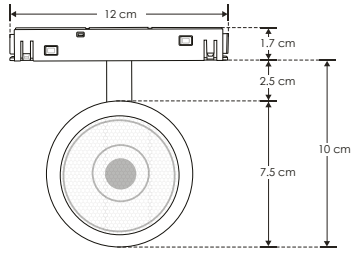

driver atenuable | 3 000 K Blanco cálido | 7 W | FL 560 lúmenes Blanco cálido | 48 V cc | 24° | CRI 90 | IP 20 | NOM | 2-3 step MACADAM

 Ilumileds S.A. de C. V e Ingeniería electrodigital, audio, video, iluminación S.A de C.V. se reserva el derecho de modificar la información sin previo aviso y no se hace responsable por errores u omisiones en este documento.

ILUELICORMAG10W [Acabado negro (Blanco cálido)]

Material	Aluminio acabado negro
Base	Riel magnético
Lámpara	Luminario de LED tipo elipsoidal de sobreponer para riel magnético (atenuable)
Ángulo de apertura	10 a 15° ajustable mediante cortadores de luz
Color de luz	Blanco cálido
Alimentación	48 V cc
Potencia	10 W

NOTA: Cortadoras de luz para ajustar a figuras geometricas, angulo de apertura de 10 a 15°, zoom y foco.



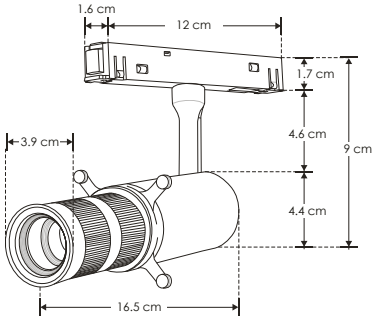


[Círculo]


[Cuadrado]


[Rectángulo]


[Triángulo]


[Rombo]


[Trapecio]

driver atenuable | 3 000 K Blanco cálido | 10 W | FL 800 lúmenes Blanco cálido | 48 V cc | 10° a 15° | CRI 90 | IP 20 | NOM | 2-3 step MACADAM

RIEL MAGNÉTICO

LINEA PROFESIONAL

Material	Pista de cobre, encapsulado de silicón
Base	Riel magnético
Lámpara	Tira de LED tipo neon flexible para riel magnético, 240 LEDs por metro (no atenuable)
Ángulo de apertura	360°
Color de luz	Blanco cálido
Alimentación	48 V cc
Potencia	16 W / 22 W

[Acabado blanco (Blanco cálido) 16 W] **ILUNEONMAG100WWB**

[Acabado blanco (Blanco cálido) 22 W] **ILUNEONMAG200WWB**

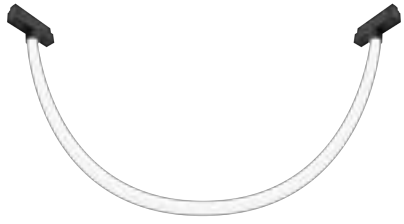

no atenuable | 3 000 K Blanco cálido | 16 W | FL 920 lúmenes Blanco cálido | 22 W | FL 1 265 lúmenes Blanco cálido | 48 V cc | 360° | CRI 90 | IP 20 | NOM | 2-3 step MACADAM

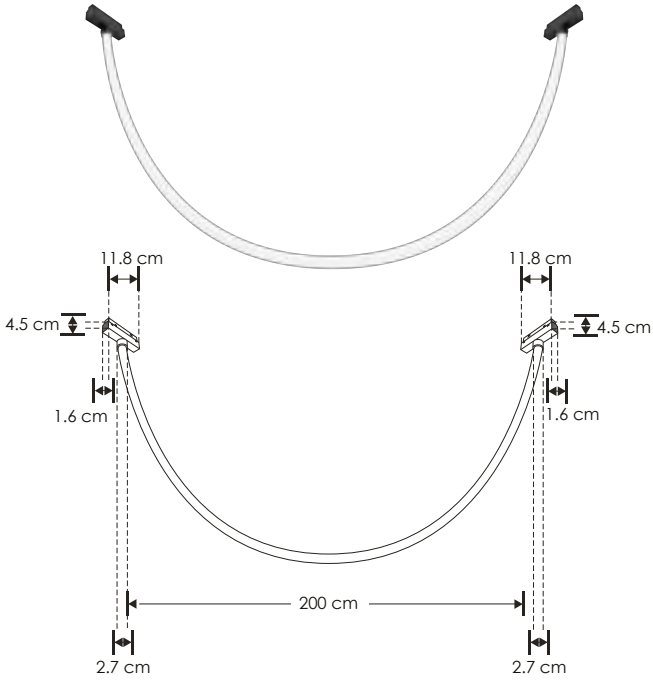

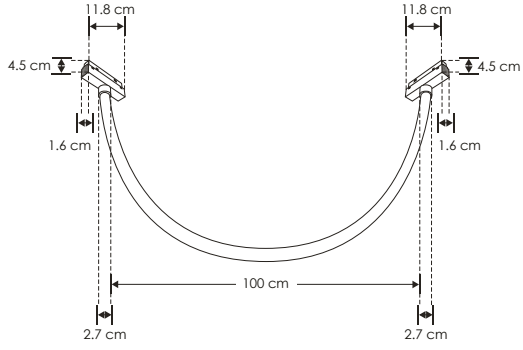

Ilumileds S.A. de C. V e Ingeniería electrodigital, audio, video, iluminación S.A de C.V. se reserva el derecho de modificar la información sin previo aviso y no se hace responsable por errores u omisiones en este documento.

nano track

iLumileds®

nuevo

NANOTRK50151MB [Acabado Negro]

Material	Aluminio acabado negro
Funciones	Nano track magnético electrificado con 1 pista, rectangular para empotrar, 1 m de longitud incluye cubierta negra y tapas laterales
Alimentación	24 V cc 120 W

IP 20

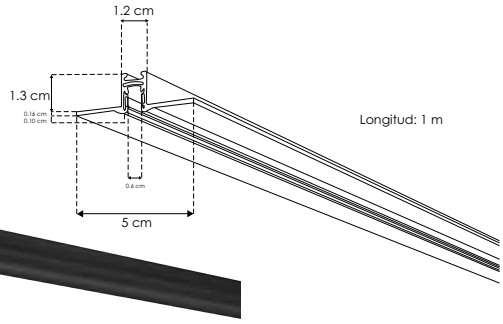

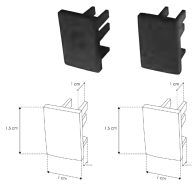

TAPATRK50151MB

Kit de 2 tapas laterales acabado negro para nano track magnético modelo NANOTRK50151MB

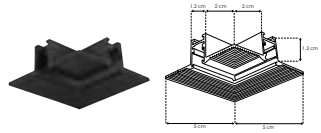

COP5015B90FR

Cople de 90°, frontal para Nano Track magnético NANOTRK50151MB

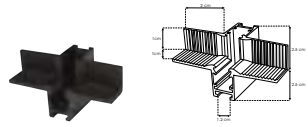

COP5015B90IN

Cople de 90°, interno para Nano Track magnético NANOTRK50151MB

accesorios **Nota:** Se venden por separado.

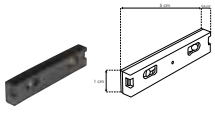

COPLENANOT180B

Cople de 180°, electrificado acabado negro, para nano track magnético modelos NANOTRK50151MB, NANOTRK10151MB y NANOTRK11382MB

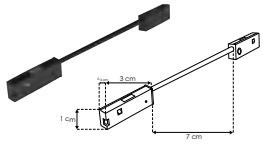

COPLENANOTMMCAB

Cople macho-macho con cable, acabado negro, para nano track magnético modelos NANOTRK50151MB, NANOTRK10151MB y NANOTRK11382MB

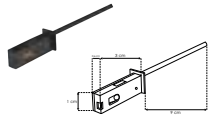

COPLENANOTCAB

Cople macho con cable, acabado negro, para nano track magnético modelos NANOTRK50151MB, NANOTRK10151MB y NANOTRK11382MB

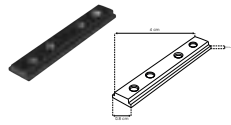

COPLENANO180

Cople de 180° mecánico, acabado negro, para nano track magnético modelos NANOTRK50151MB, NANOTRK10151MB y NANOTRK11382MB

NANO TRACK

Material	Aluminio acabado negro
Funciones	Nano track magnético electrificado con 1 pista, rectangular para sobreponer, 1 m de longitud, incluye cubierta negra y tapas laterales
Alimentación	24 V cc 120 W

nuevo

NANOTRK10151MB

IP 20 [Acabado Negro]

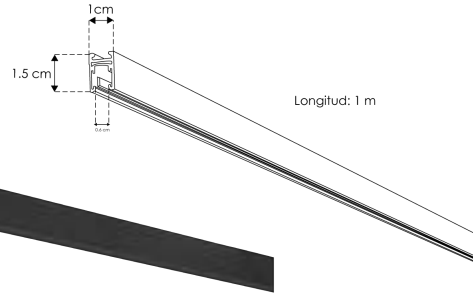

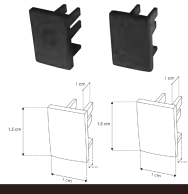

TAPATRK10151MB

Kit de 2 tapas laterales acabado negro para nano track magnético modelo NANOTRK10151MB

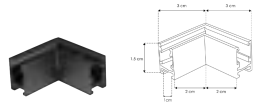

COP1015B90FR

Cople de 90°, frontal para Nano Track magnético NANOTRK10151MB

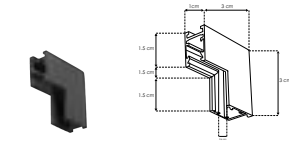

COP1015B90IN

Cople de 90°, interno para Nano Track magnético NANOTRK10151MB

accesorios **Nota:** Se venden por separado.

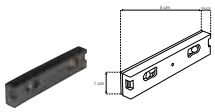

COPLENANOT180B

Cople de 180°, electrificado acabado negro, para nano track magnético modelos NANOTRK50151MB, NANOTRK10151MB y NANOTRK11382MB

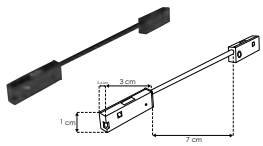

COPLENANOTMMCAB

Cople macho-macho con cable, acabado negro, para nano track magnético modelos NANOTRK50151MB, NANOTRK10151MB y NANOTRK11382MB

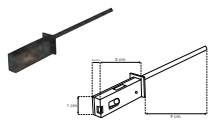

COPLENANOTCAB

Cople macho con cable, acabado negro, para nano track magnético modelos NANOTRK50151MB, NANOTRK10151MB y NANOTRK11382MB

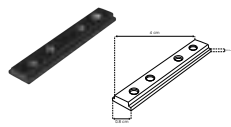

COPLENANO180

Cople de 180° mecánico, acabado negro, para nano track magnético modelos NANOTRK50151MB, NANOTRK10151MB y NANOTRK11382MB

 Ilumileds S.A. de C. V e Ingeniería electrodigital, audio, video, iluminación S.A de C.V. se reserva el derecho de modificar la información sin previo aviso y no se hace responsable por errores u omisiones en este documento.

nuevo

NANOTRK11382MB [Acabado Negro]

Material	Aluminio acabado negro
Funciones	Nano track magnético electrificado con 2 pistas, rectangular para suspender, 2 m de longitud incluye cubierta negra y tapas laterales
Alimentación	24 V cc 120 W

IP 20

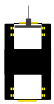

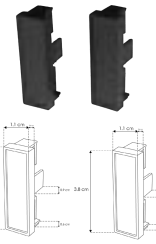

TAPATRK11382MB

Kit de 2 tapas laterales acabado negro para nano track magnético modelo NANOTRK11382MB

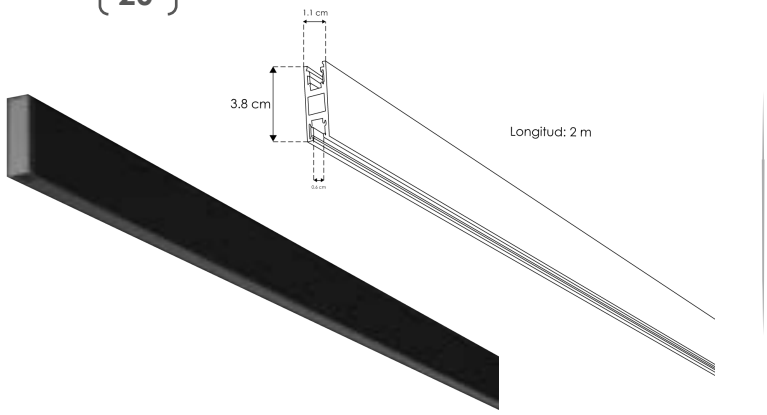



KITCOLNANOTRK

Kit de suspensión para nano track magnético, incluye 2 cables de acero de 1.5 m de largo y 4 soportes. Compatible con modelos NANOTRK10151MB y NANOTRK11382MB

accesorios

Nota: Se venden por separado.

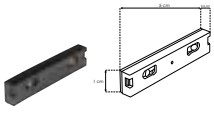

COPLENANOT180B

Cople de 180°, electrificado acabado negro, para nano track magnético modelos NANOTRK50151MB, NANOTRK10151MB y NANOTRK11382MB

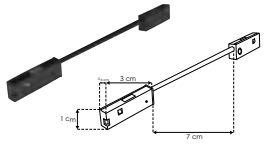

COPLENANOTMMCAB

Cople macho-macho con cable, acabado negro, para nano track magnético modelos NANOTRK50151MB, NANOTRK10151MB y NANOTRK11382MB

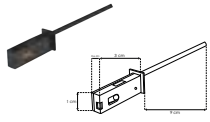

COPLENANOTCAB

Cople macho con cable, acabado negro, para nano track magnético modelos NANOTRK50151MB, NANOTRK10151MB y NANOTRK11382MB

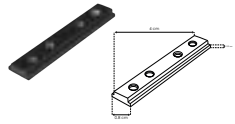

COPLENANO180

Cople de 180° mecánico, acabado negro, para nano track magnético modelos NANOTRK50151MB, NANOTRK10151MB y NANOTRK11382MB



Ilumileds S.A. de C. V e Ingeniería electrodigital, audio, video, iluminación S.A de C.V. se reserva el derecho de modificar la información sin previo aviso y no se hace responsable por errores u omisiones en este documento.

nuevo

ILUNANOL3WWWB

[Acabado negro (Blanco cálido)]

Material	Aluminio acabado negro
Base	Nano Track
Lámpara	Luminario de LED para nano track
Ángulo de apertura	100°
Color de luz	Blanco cálido
Alimentación	24 V cc
Potencia	3 W



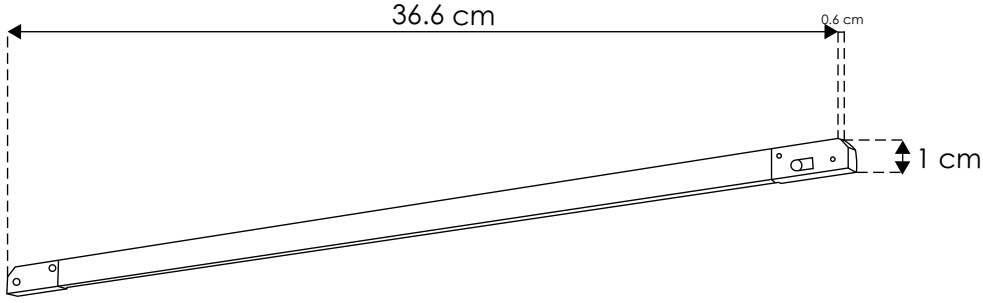

3 W

FL 240 lúmenes Blanco cálido

IP 20

24 V cc

3 000 K Blanco cálido

100°

driver atenuable

2-3 step MACADAM

NOM

NANO TRACK

Material	Aluminio acabado negro
Base	Nano Track
Lámpara	Luminario de LED nano track
Ángulo de apertura	15° a 45° (Ajustable)
Color de luz	Blanco cálido
Alimentación	24 V cc
Potencia	2 W / 5 W

nuevo

[Acabado negro (Blanco cálido) 2 W]

ILUNANOSD2WWWBF

[Acabado negro (Blanco cálido) 5 W]

ILUNANOSD5WWWBF

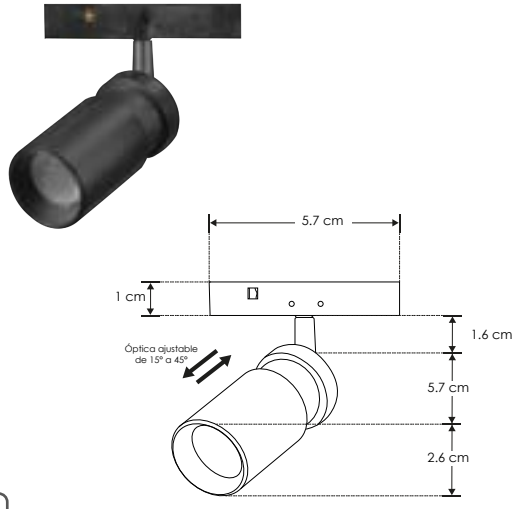

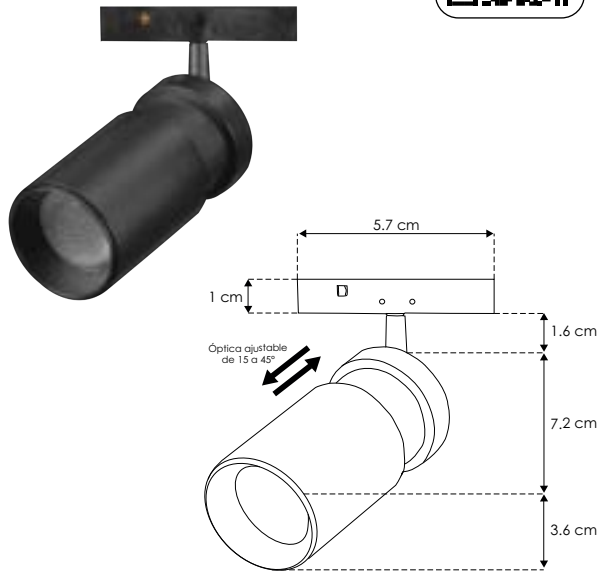

2 W

FL 160 lúmenes Blanco cálido

5 W

FL 400 lúmenes Blanco cálido

IP 20

24 V cc

3 000 K Blanco cálido

15° a 45° Ajustable

NOM

2-3 step MACADAM

driver atenuable

 Ilumileds S.A. de C. V e Ingeniería electrodigital, audio, video, iluminación S.A de C.V. se reserva el derecho de modificar la información sin previo aviso y no se hace responsable por errores u omisiones en este documento.

nuevo

ILUNANOSUS2WWWB [Acabado negro (Blanco cálido) 2 W]

ILUNANOSUS5WWWB [Acabado negro (Blanco cálido) 5 W]

Material	Aluminio acabado negro
Base	Nano Track
Lámpara	Luminario de LED para suspender en nano track
Ángulo de apertura	24°
Color de luz	Blanco cálido
Alimentación	24 V cc
Potencia	2 W / 5 W

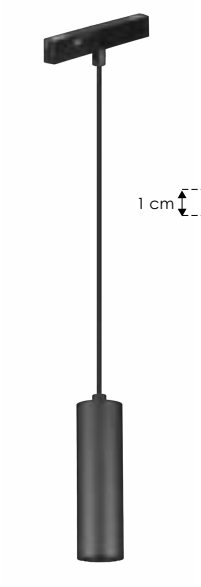

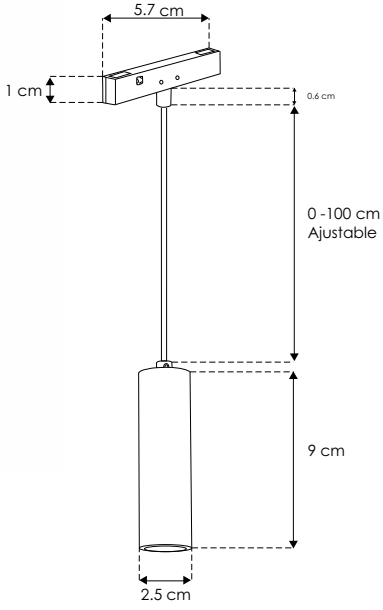



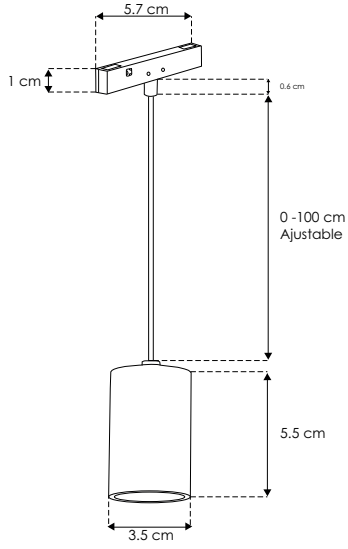

2 W | FL 160 lúmenes Blanco cálido | 5 W | FL 400 lúmenes Blanco cálido | IP 20 | 24 V cc | 3 000 K Blanco cálido | 24° | no atenuable | 2-3 step MACADAM | NOM

NANO TRACK

Material	Aluminio acabado negro
Base	Nano Track
Lámpara	Luminario de LED para suspender en nano track
Ángulo de apertura	24°
Color de luz	Blanco cálido
Alimentación	24 V cc
Potencia	2 W

nuevo

[Acabado negro (Blanco cálido)] **ILUNANOCON2WWWB**



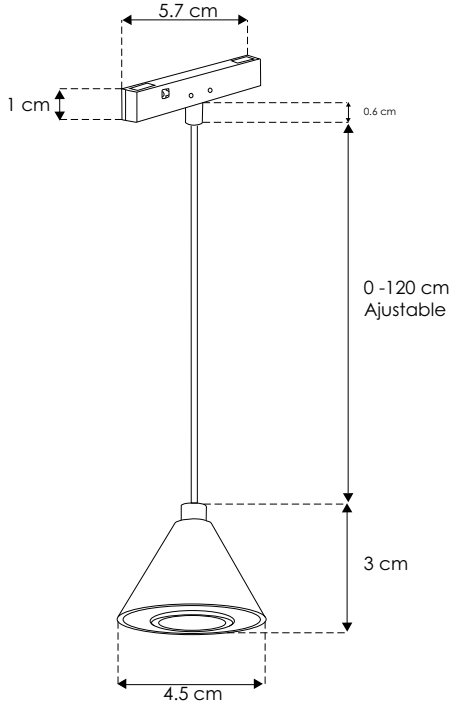

2 W | FL 160 lúmenes Blanco cálido | IP 20 | 24 V cc | 3 000 K Blanco cálido | 24° | NOM | 2-3 step MACADAM | no atenuable

Ilumileds S.A. de C. V e Ingeniería electrodigital, audio, video, iluminación S.A de C.V. se reserva el derecho de modificar la información sin previo aviso y no se hace responsable por errores u omisiones en este documento.

nuevo

ILUNANOSD1WWWRB [Acabado negro (Blanco cálido)]

Material	Aluminio acabado negro
Base	Nano Track
Lámpara	Luminario de LED para nano track
Ángulo de apertura	24°
Color de luz	Blanco cálido
Alimentación	24 V cc
Potencia	1 W



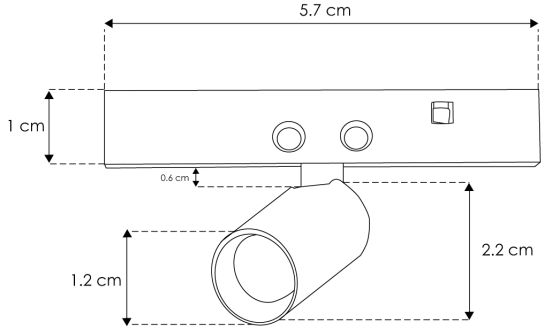

1 W | FL 80 lúmenes Blanco cálido | IP 20 | 24 V cc | 3 000 K Blanco cálido | 24° | driver atenuable | 2-3 step MACADAM | NOM

NANO TRACK

nuevo

[Acabado negro (Blanco cálido)] **ILUNANOSDE1WWWRB**

Material	Aluminio acabado negro
Lámpara	Luminario de LED para empotrar en mueble
Ángulo de apertura	24°
Color de luz	Blanco cálido
Alimentación	24 V cc
Potencia	1 W



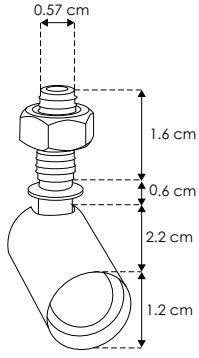

1 W | FL 80 lúmenes Blanco cálido | IP 20 | 24 V cc | 3 000 K Blanco cálido | 24° | 2-3 step MACADAM | NOM | driver atenuable

 Ilumileds S.A. de C. V e Ingeniería electrodigital, audio, video, iluminación S.A de C.V. se reserva el derecho de modificar la información sin previo aviso y no se hace responsable por errores u omisiones en este documento.

nuevo

ILUNANOSM2WWWBF [Acabado negro (Blanco cálido)]

Material	Aluminio acabado negro
Lámpara	Luminario de LED para empotrar en mueble
Ángulo de apertura	15° a 45° (Ajustable)
Color de luz	Blanco cálido
Alimentación	24 V cc
Potencia	2 W

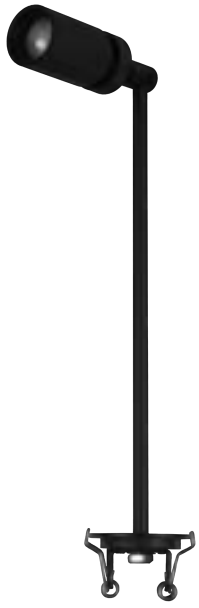

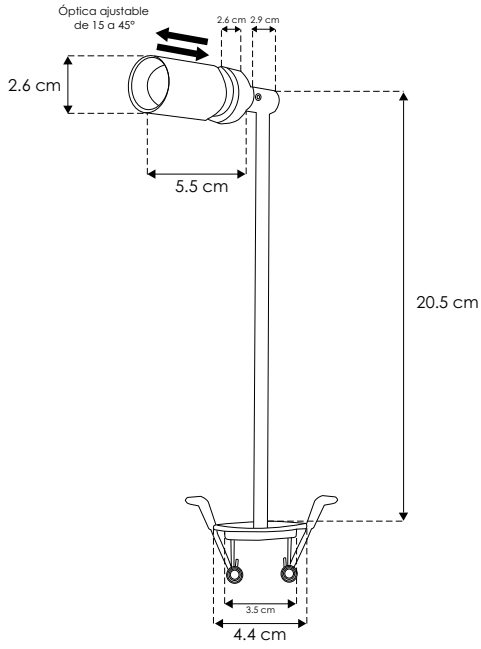

2 W
FL 160 lúmenes Blanco cálido
IP 20
24 V cc
3 000 K Blanco cálido
15° a 45° Ajustable
driver atenuable
NOM
2-3 step MACADAM



RIELES

Ilumileds S.A. de C. V e Ingeniería electrodigital, audio, video, iluminación S.A de C.V. se reserva el derecho de modificar la información sin previo aviso y no se hace responsable por errores u omisiones en este documento.

nuevo

ILUNANOSD9WWWRB [Acabado negro (Blanco cálido)]

Material	Aluminio acabado negro
Base	Nano Track
Lámpara	Luminario de LED para nano track
Ángulo de apertura	24°
Color de luz	Blanco cálido
Alimentación	24 V cc
Potencia	9 W



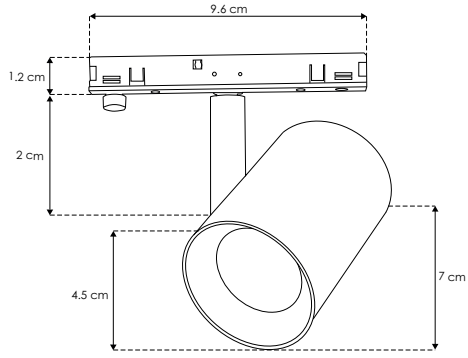

9 W | FL 720 lúmenes Blanco cálido | IP 20 | 24 V cc | 3 000 K Blanco cálido | 24° | driver atenuable | 2-3 step MACADAM | NOM

NANO TRACK

nuevo

[Acabado blanco (Blanco cálido)] **ILUNANOSPF7WWWW**

Material	Aluminio acabado blanco
Base	Nano Track
Lámpara	Luminario de LED para nano track
Ángulo de apertura	15 a 45° ajustable
Color de luz	Blanco cálido
Alimentación	24 V cc
Potencia	7 W



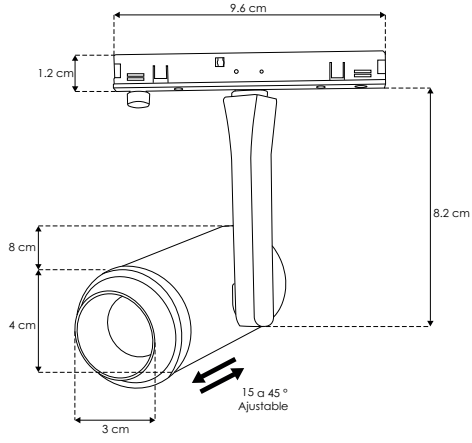

7 W | FL 560 lúmenes Blanco cálido | IP 20 | 24 V cc | 3 000 K Blanco cálido | 15° a 45° Ajustable | 2-3 step MACADAM | NOM | driver atenuable

 Ilumileds S.A. de C. V e Ingeniería electrodigital, audio, video, iluminación S.A de C.V. se reserva el derecho de modificar la información sin previo aviso y no se hace responsable por errores u omisiones en este documento.

nuevo

ILUNANORP6WWWB [Acabado negro (Blanco cálido) 6 W]

ILUNANORP12WWWB [Acabado negro (Blanco cálido) 12 W]

Material	Aluminio acabado negro
Base	Nano Track
Lámpara	Luminario de LED para nano track
Ángulo de apertura	24°
Color de luz	Blanco cálido
Alimentación	24 V cc
Potencia	6 W / 12 W





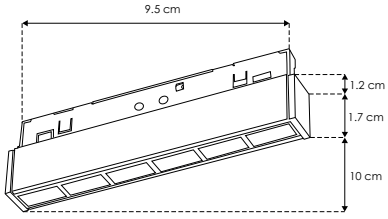

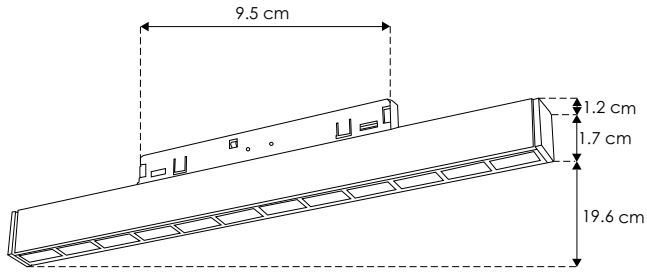

6 W | FL 480 lúmenes Blanco cálido | 12 W | FL 960 lúmenes Blanco cálido | IP 20 | 24 V cc | 3 000 K Blanco cálido | 24° | driver atenuable | 2-3 step MACADAM | NOM

NANO TRACK

nuevo

[Acabado negro (Blanco cálido)] **ILUNANOESF7WWWB**

Material	Aluminio acabado negro
Base	Nano Track
Lámpara	Luminario de LED para suspender en nano track
Ángulo de apertura	100°
Color de luz	Blanco cálido
Alimentación	24 V cc
Potencia	7 W



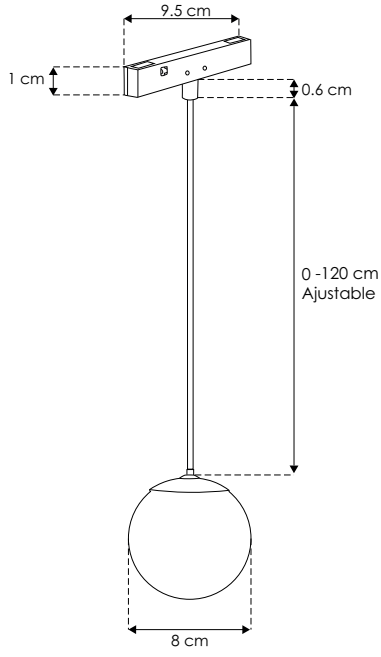

7 W | FL 560 lúmenes Blanco cálido | IP 20 | 24 V cc | 3 000 K Blanco cálido | 100° | NOM | 2-3 step MACADAM | driver atenuable

Ilumileds S.A. de C. V e Ingeniería electrodigital, audio, video, iluminación S.A de C.V. se reserva el derecho de modificar la información sin previo aviso y no se hace responsable por errores u omisiones en este documento.

nuevo

ILUNANOHAT7WWWB [Acabado negro (Blanco cálido)]

Material	Aluminio acabado negro
Base	Nano Track
Lámpara	Luminario de LED para suspender en nano track
Ángulo de apertura	60°
Color de luz	Blanco cálido
Alimentación	24 V cc
Potencia	7 W



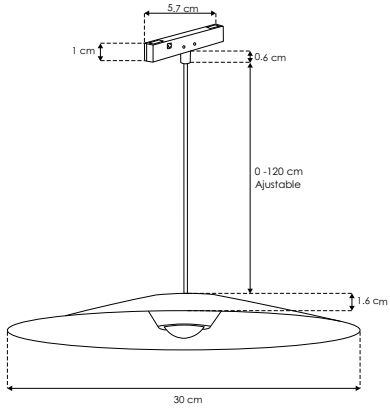

7 W | FL 560 lúmenes Blanco cálido | IP 20 | 24 V cc | 3 000 K Blanco cálido | 60° | driver atenuable | 2-3 step MACADAM | NOM

NANO TRACK

Material	Aluminio acabado blanco con negro
Base	Nano Track
Lámpara	Luminario de LED nano track
Ángulo de apertura	100°
Color de luz	Blanco cálido
Alimentación	24 V cc
Potencia	7 W

[Acabado blanco con negro (Blanco cálido)]

nuevo

ILUNANOC7WWWBW



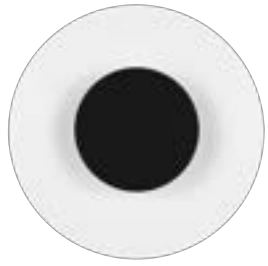

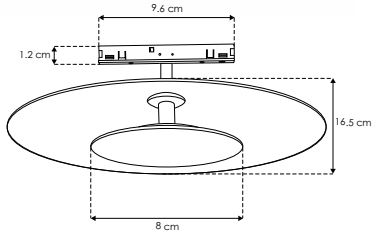

7 W | FL 560 lúmenes Blanco cálido | IP 20 | 24 V cc | 3 000 K Blanco cálido | 100° | NOM | 2-3 step MACADAM | driver atenuable

 Ilumileds S.A. de C. V e Ingeniería electrodigital, audio, video, iluminación S.A de C.V. se reserva el derecho de modificar la información sin previo aviso y no se hace responsable por errores u omisiones en este documento.

nuevo

ILUNANOSOFT6WWW

[Silicón blanco (Blanco cálido)]

Material	Silicón acabado blanco
Base	Nano Track
Lámpara	Luminario de LED para nano track
Ángulo de apertura	100°
Color de luz	Blanco cálido
Alimentación	24 V cc
Potencia	6 W

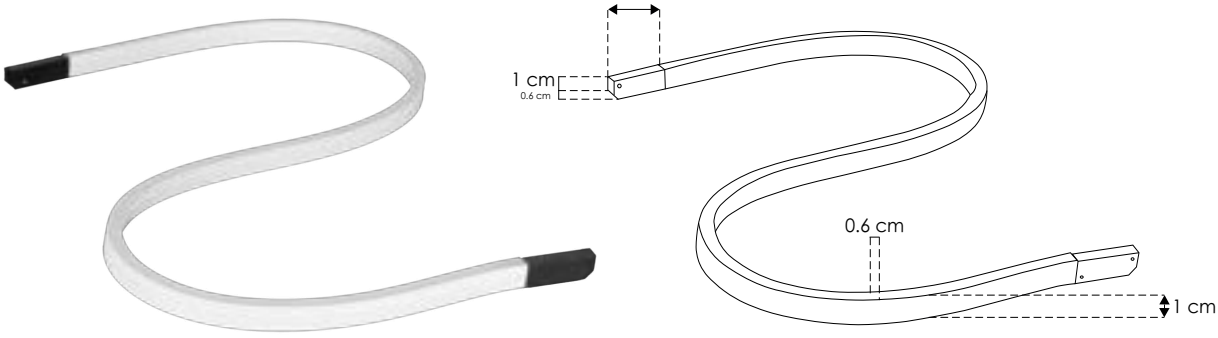

Longitud: 60 cm

6 W | FL 480 lúmenes Blanco cálido | IP 20 | 24 V cc | 3 000 K Blanco cálido | 100° | driver atenuable | 2-3 step MACADAM | NOM

NANO TRACK

Material	Aluminio acabado negro
Lámpara	Luminario de LED para empotrar en mueble
Ángulo de apertura	24°
Color de luz	Blanco cálido
Alimentación	24 V cc
Potencia	2 W

nuevo

[Acabado negro (Blanco cálido)]

ILUNANEMPR2WWWB



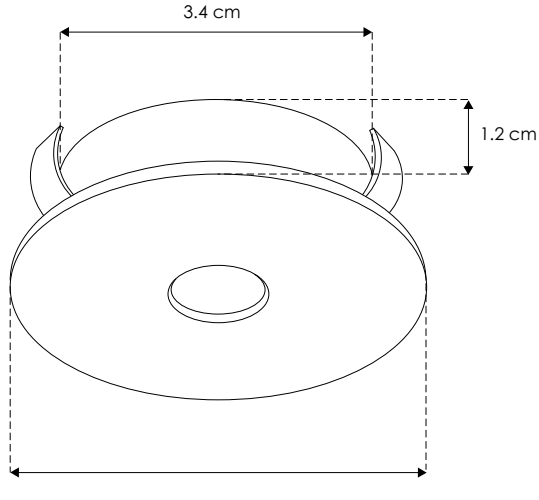

2 W | FL 160 lúmenes Blanco cálido | IP 20 | 24 V cc | 3 000 K Blanco cálido | 24° | 2-3 step MACADAM | NOM | driver atenuable

Ilumileds S.A. de C. V e Ingeniería electrodigital, audio, video, iluminación S.A de C.V. se reserva el derecho de modificar la información sin previo aviso y no se hace responsable por errores u omisiones en este documento.

nuevo

ILUNANEMPRB2WWWB [Acabado negro (Blanco cálido)]

Material	Aluminio acabado negro
Lámpara	Luminario de LED para empotrar en mueble
Ángulo de apertura	24°
Color de luz	Blanco cálido
Alimentación	24 V cc
Potencia	2 W



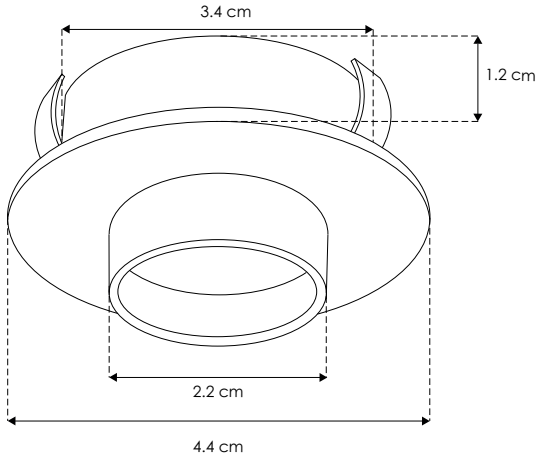

2 W | FL 160 lúmenes Blanco cálido | IP 20 | 24 V cc | 3 000 K Blanco cálido | 24° | driver atenuable | 2-3 step MACADAM | NOM

NANO TRACK

Material	Aluminio acabado negro
Lámpara	Luminario de LED para sobreponer en mueble
Ángulo de apertura	24°
Color de luz	Blanco cálido
Alimentación	24 V cc
Potencia	2 W

nuevo

[Acabado negro (Blanco cálido)] **ILUNANSOBR2WWWB**



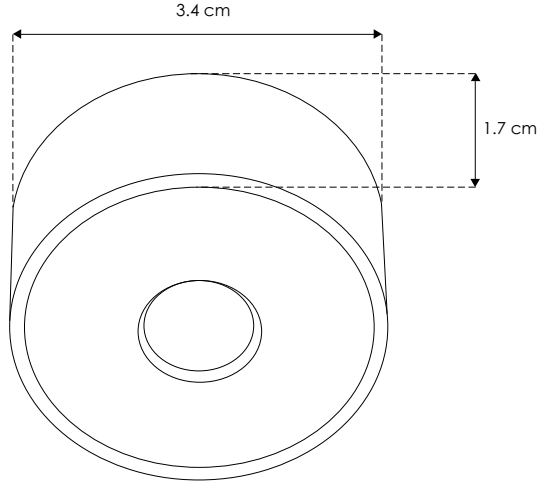

2 W | FL 160 lúmenes Blanco cálido | IP 20 | 24 V cc | 3 000 K Blanco cálido | 24° | 2-3 step MACADAM | NOM | driver atenuable

 Ilumileds S.A. de C. V e Ingeniería electrodigital, audio, video, iluminación S.A de C.V. se reserva el derecho de modificar la información sin previo aviso y no se hace responsable por errores u omisiones en este documento.



Ilumileds S.A. de C. V e Ingeniería electrodigital, audio, video, iluminación S.A de C.V. se reserva el derecho de modificar la información sin previo aviso y no se hace responsable por errores u omisiones en este documento.



RIEL ELECTRIFICADO

 Ilumileds S.A. de C. V e Ingeniería electrodigital, audio, video, iluminación S.A de C.V. se reserva el derecho de modificar la información sin previo aviso y no se hace responsable por errores u omisiones en este documento.

ILUTRAC1MTLAB [Acabado negro]

ILUTRAC1MTLAW [Acabado blanco]

Material	Aluminio acabado blanco / negro
Funciones	Riel electrificado de 97.3 cm de longitud, 1 circuito, incluye tapa inicial y final
Alimentación	85 - 265 V ca 20 A máx.



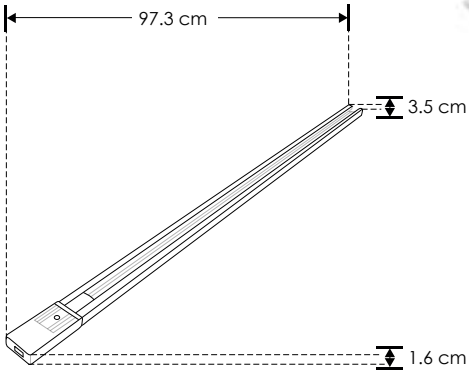



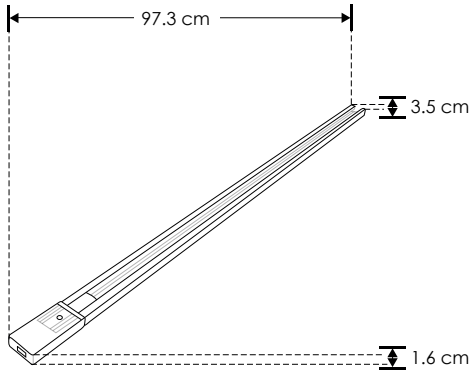

85-265 IP 20

RIEL ELECTRIFICADO

Material	Aluminio acabado blanco / negro
Funciones	Riel electrificado de 197.5 cm de longitud, 1 circuito, incluye tapa inicial y final
Alimentación	85 - 265 V ca 20 A máx.

[Acabado negro] **ILUTRAC2MTLAB**

[Acabado blanco] **ILUTRAC2MTLAW**

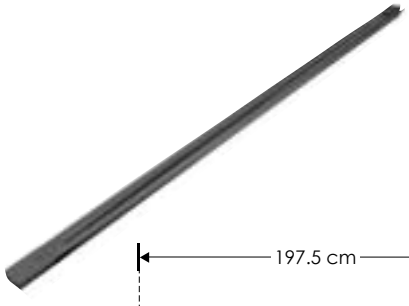

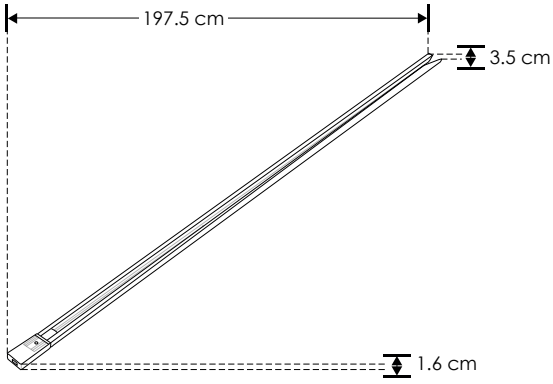

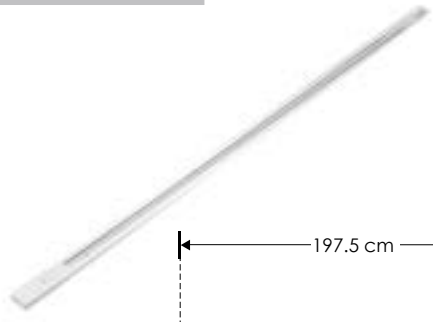

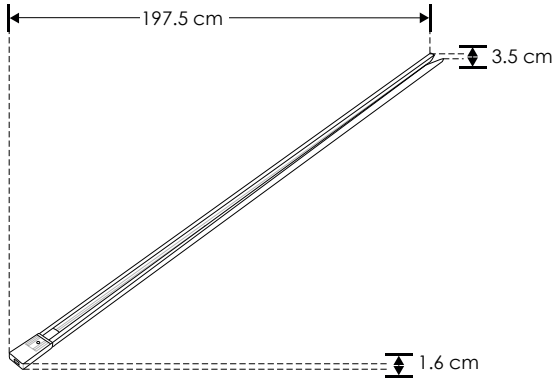

85-265 IP 20

Ilumileds S.A. de C. V e Ingeniería electrodigital, audio, video, iluminación S.A de C.V. se reserva el derecho de modificar la información sin previo aviso y no se hace responsable por errores u omisiones en este documento.

ILUCOPLEXRIELB [Acabado negro]

ILUCOPLEXRIELW [Acabado blanco]

Características	Cople en forma de X para riel electrificado 1 circuito, terminado blanco / negro
Alimentación	85-265 V ca 20 A máx.



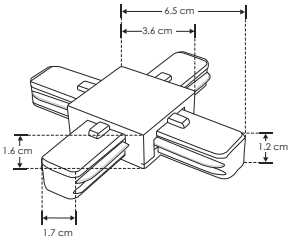



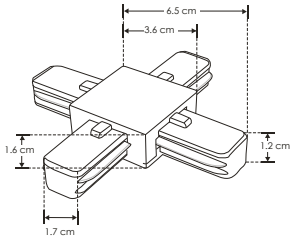

85-265 IP 20

ILUCOPLE90RIELB [Acabado negro]

ILUCOPLE90RIELW [Acabado blanco]

Características	Cople 90° para riel electrificado 1 circuito, terminado blanco / negro
Alimentación	85-265 V ca 20 A máx.



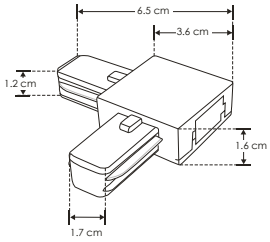



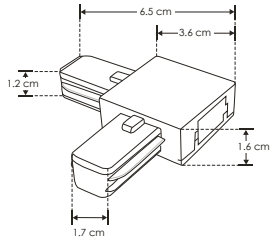

85-265 IP 20

ILUCOPLETRIELB [Acabado negro]

ILUCOPLETRIELW [Acabado blanco]

Características	Cople en forma de T para riel electrificado 1 circuito, terminado blanco / negro
Alimentación	85-265 V ca 20 A máx.



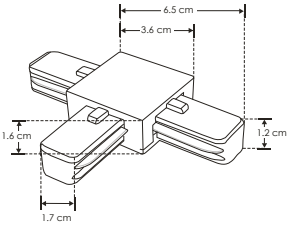



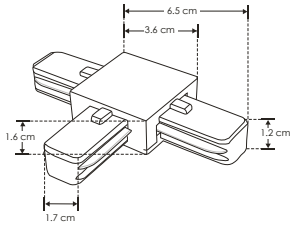

85-265 IP 20

ILUCOPLETLARIELB [Acabado negro]

ILUCOPLETLARIELW [Acabado blanco]

Características	Cople 180° para riel electrificado 1 circuito, terminado blanco / negro
Alimentación	85-265 V ca 20 A máx.



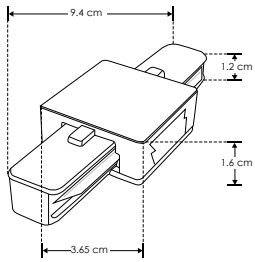



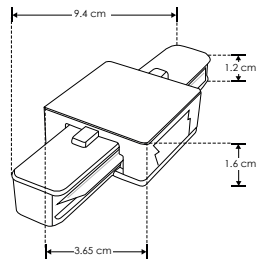

85-265 IP 20

 Ilumileds S.A. de C. V e Ingeniería electrodigital, audio, video, iluminación S.A de C.V. se reserva el derecho de modificar la información sin previo aviso y no se hace responsable por errores u omisiones en este documento.

nuevo

CANOTRACPC5588B [Acabado negro]

Características	Canope de sobreponer en techo para luminarios de la serie ILUTLA
Alimentación	265 V ca 0.35 A máx.



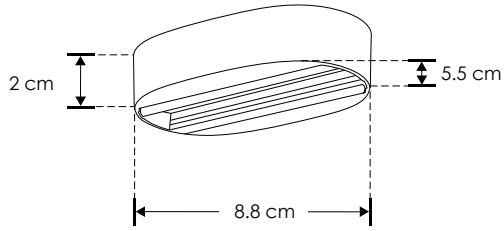

265 | 30 W máx. | NOM | IP 20

RIEL ELECTRIFICADO

nuevo

CANOTRACPC55190B [Acabado negro]

Características	Canope de sobreponer en techo para luminarios de la serie ILUTLA
Alimentación	265 V ca 0.35 A máx.

30 W máx. | IP 20 | 265 | NOM



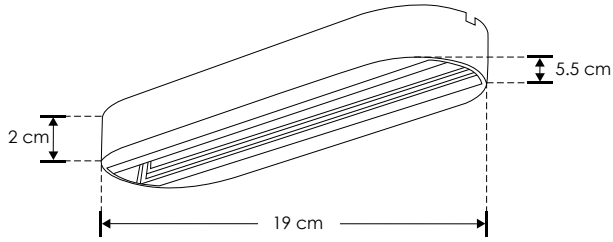

nuevo

CANOTRACPC85B [Acabado negro]

Características	Canope de sobreponer en techo para luminarios de la serie ILUTLA
Alimentación	265 V ca 0.35 A máx.

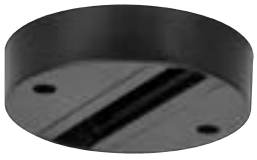

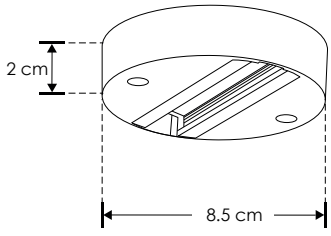

265 | 30 W máx. | NOM | IP 20

RIEL ELECTRIFICADO

nuevo

CANOTRACPC100B [Acabado negro]

Características	Canope de sobreponer en techo para luminarios de la serie ILUTLA
Alimentación	265 V ca 0.35 A máx.

30 W máx. | IP 20 | 265 | NOM



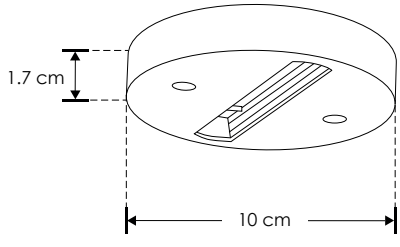

Ilumileds S.A. de C. V e Ingeniería electrodigital, audio, video, iluminación S.A de C.V. se reserva el derecho de modificar la información sin previo aviso y no se hace responsable por errores u omisiones en este documento.

LINEA PROFESIONAL

ILUTFLOOD20WWWB [Acabado negro (Blanco cálido)]
ILUTFLOOD20WNWB [Acabado negro (Blanco neutro)]

Material	Aluminio acabado negro
Base	Riel electrificado
Lámpara	Luminario de LED tipo flood para riel electrificado
Ángulo de apertura	120°
Color de luz	Blanco cálido / Blanco neutro
Alimentación	110-240 V ca
Potencia	20 W



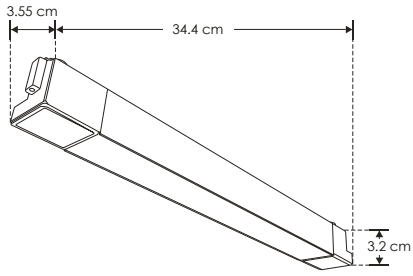

IES Archivo Fotométrico · IP 20 · 110-240 · 4 100 K Blanco neutro · 120° · 3 000 K Blanco cálido · FL 1 600 lúmenes Blanco neutro · FL 1 500 lúmenes Blanco cálido · NOM · 20 W · CRI 90 · 2-3 step MACADAM

RIEL ELECTRIFICADO

LINEA PROFESIONAL

Material	Aluminio acabado negro
Base	Riel electrificado
Lámpara	Luminario de LED tipo flood para riel electrificado
Ángulo de apertura	120°
Color de luz	Blanco cálido / Blanco neutro
Alimentación	110-240 V ca
Potencia	30 W

[Acabado negro (Blanco cálido)] **ILUTFLOOD30WWWB**
[Acabado negro (Blanco neutro)] **ILUTFLOOD30WNWB**

IP 20 · 110-240 · IES Archivo Fotométrico · 120° · 4 100 K Blanco neutro · FL 2 400 lúmenes Blanco neutro · FL 2 250 lúmenes Blanco cálido · 3 000 K Blanco cálido · 2-3 step MACADAM · CRI 90 · 30 W · NOM

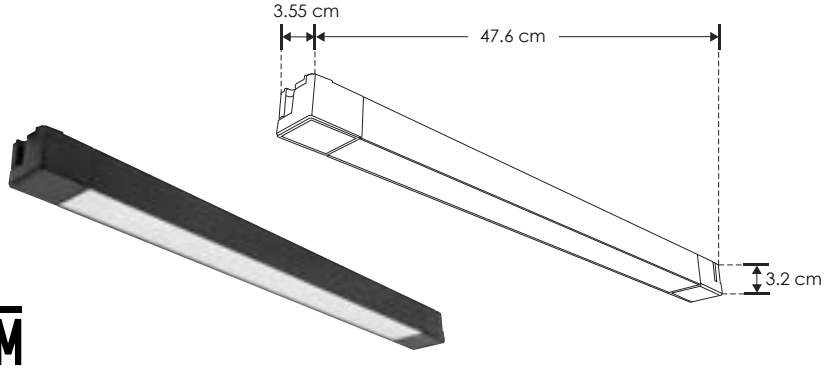

accesorios Se venden por separado.



ILUCOPLEXRIELB
ILUCOPLEXRIELW

Cople en forma de X para riel electrificado 1 circuito, terminado blanco / negro. (No incluido).
85-265 V ca 20 A máx.



ILUCOPLETRIELB
ILUCOPLETRIELW

Cople en forma de T para riel electrificado 1 circuito, terminado blanco / negro. (No incluido).
85-265 V ca 20 A máx.



ILUCOPLE90RIELB
ILUCOPLE90RIELW

Cople 90° para riel electrificado 1 circuito, terminado blanco / negro. (No incluido).
85-265 V ca 20 A máx.

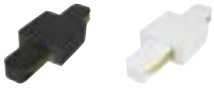

ILUCOPLETLARIELB
ILUCOPLETLARIELW

Cople 180° para riel electrificado 1 circuito, terminado blanco / negro. (No incluido).
85-265 V ca 20 A máx.



ILUTRAC2MTLAB
ILUTRAC2MTLAW

Riel electrificado de 197.5 cm de longitud, 1 circuito, terminado blanco / negro. (No incluido).
85-265 V ca 20 A máx.



ILUTRAC1MTLAB
ILUTRAC1MTLAW

Riel electrificado de 97.3 cm de longitud, 1 circuito, terminado blanco / negro. (No incluido).
85-265 V ca 20 A máx.

 Ilumileds S.A. de C. V e Ingeniería electrodigital, audio, video, iluminación S.A de C.V. se reserva el derecho de modificar la información sin previo aviso y no se hace responsable por errores u omisiones en este documento.

LINEA PROFESIONAL

ILUTRAST20WWWB [Acabado negro (Blanco cálido)]

ILUTRAST20WNWB [Acabado negro (Blanco neutro)]

Material	Aluminio acabado negro
Base	Riel electrificado
Lámpara	Luminario de LED puntual rectangular fijo para riel electrificado
Ángulo de apertura	36°
Color de luz	Blanco cálido / Blanco neutro
Alimentación	110-240 V ca
Potencia	20 W



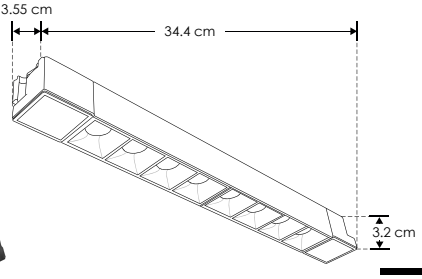

CRI 90 | 20 W | 110-240 | IES Archivo Fotométrico | IP 20 | 4 100 K Blanco neutro | 36° | FL 1 500 lúmenes Blanco cálido | NOM | 3 000 K Blanco cálido | FL 1 600 lúmenes Blanco neutro | 2-3 step MACADAM

RIEL ELECTRIFICADO

LINEA PROFESIONAL

Material	Aluminio acabado negro
Base	Riel electrificado
Lámpara	Luminario de LED puntual rectangular fijo para riel electrificado
Ángulo de apertura	36°
Color de luz	Blanco cálido / Blanco neutro
Alimentación	110-240 V ca
Potencia	30 W

[Acabado negro (Blanco cálido)] **ILUTRAST30WWWB**

[Acabado negro (Blanco neutro)] **ILUTRAST30WNWB**

30 W | 110-240 | CRI 90 | IP 20 | IES Archivo Fotométrico | 36° | FL 2 250 lúmenes Blanco cálido | 4 100 K Blanco neutro | FL 2 400 lúmenes Blanco neutro | 2-3 step MACADAM | 3 000 K Blanco cálido | NOM



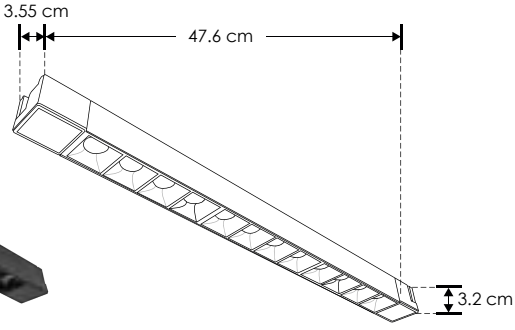

accesorios Se venden por separado.



ILUCOPLEXRIELB

ILUCOPLEXRIELW

Cople en forma de X para riel electrificado 1 circuito, terminado blanco / negro. (No incluido).
85-265 V ca 20 A máx.



ILUCOPLETRIELB

ILUCOPLETRIELW

Cople en forma de T para riel electrificado 1 circuito, terminado blanco / negro. (No incluido).
85-265 V ca 20 A máx.



ILUCOPLE90RIELB

ILUCOPLE90RIELW

Cople 90° para riel electrificado 1 circuito, terminado blanco / negro. (No incluido).
85-265 V ca 20 A máx.



ILUCOPLETLARIELB

ILUCOPLETLARIELW

Cople 180° para riel electrificado 1 circuito, terminado blanco / negro. (No incluido).
85-265 V ca 20 A máx.



ILUTRAC2MTLAB

ILUTRAC2MTLAW

Riel electrificado de 197.5 cm de longitud, 1 circuito, terminado blanco / negro. (No incluido).
85-265 V ca 20 A máx.



ILUTRAC1MTLAB

ILUTRAC1MTLAW

Riel electrificado de 97.3 cm de longitud, 1 circuito, terminado blanco / negro. (No incluido).
85-265 V ca 20 A máx.

Ilumileds S.A. de C. V e Ingeniería electrodigital, audio, video, iluminación S.A de C.V. se reserva el derecho de modificar la información sin previo aviso y no se hace responsable por errores u omisiones en este documento.

LINEA PROFESIONAL

ILUTRASTD10WWWB [Acabado negro (Blanco cálido)]

ILUTRASTD10WNWB [Acabado negro (Blanco neutro)]

Material	Aluminio acabado negro
Base	Riel electrificado
Lámpara	Luminario de LED puntual rectangular dirigible para riel electrificado
Ángulo de apertura	36°
Color de luz	Blanco cálido / Blanco neutro
Alimentación	110-240 V ca
Potencia	10 W

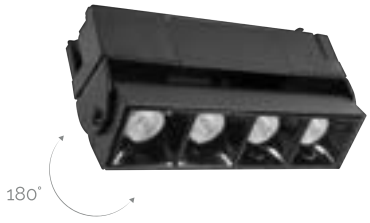

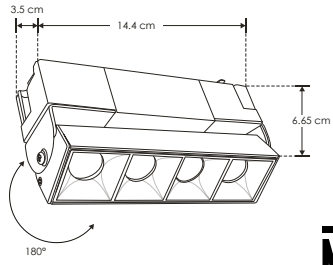

CRI 90 · 10 W · 110-240 · IES Archivo Fotométrico · IP 20 · 4 100 K Blanco neutro · 36° · FL 750 lúmenes Blanco cálido · 3 000 K Blanco cálido · FL 800 lúmenes Blanco neutro · 2-3 step MACADAM · NOM

RIEL ELECTRIFICADO

LINEA PROFESIONAL

[Acabado negro (Blanco cálido)] **ILUTRASTD20WWWB**

[Acabado negro (Blanco neutro)] **ILUTRASTD20WNWB**

Material	Aluminio acabado negro
Base	Riel electrificado
Lámpara	Luminario de LED puntual rectangular dirigible para riel electrificado
Ángulo de apertura	36°
Color de luz	Blanco cálido / Blanco neutro
Alimentación	110-240 V ca
Potencia	20 W

20 W · 110-240 · CRI 90 · IP 20 · IES Archivo Fotométrico · 36° · FL 1 500 lúmenes Blanco cálido · 4 100 K Blanco neutro · FL 1 600 lúmenes Blanco neutro · 2-3 step MACADAM · 3 000 K Blanco cálido · NOM



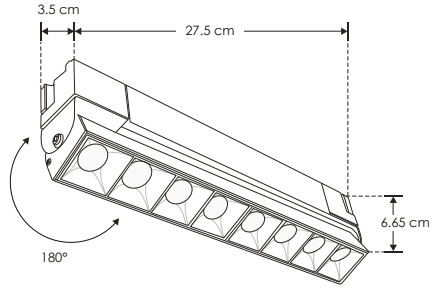

accesorios Se venden por separado.



ILUCOPLEXRIELB

ILUCOPLEXRIELW

Cople en forma de X para riel electrificado 1 circuito, terminado blanco / negro. (No incluido).
85-265 V ca 20 A máx.



ILUCOPLETRIELB

ILUCOPLETRIELW

Cople en forma de T para riel electrificado 1 circuito, terminado blanco / negro. (No incluido).
85-265 V ca 20 A máx.



ILUCOPLE90RIELB

ILUCOPLE90RIELW

Cople 90° para riel electrificado 1 circuito, terminado blanco / negro. (No incluido).
85-265 V ca 20 A máx.



ILUCOPLETLARIELB

ILUCOPLETLARIELW

Cople 180° para riel electrificado 1 circuito, terminado blanco / negro. (No incluido).
85-265 V ca 20 A máx.



ILUTRAC2MTLAB

ILUTRAC2MTLAW

Riel electrificado de 197.5 cm de longitud, 1 circuito, terminado blanco / negro. (No incluido).
85-265 V ca 20 A máx.



ILUTRAC1MTLAB

ILUTRAC1MTLAW

Riel electrificado de 97.3 cm de longitud, 1 circuito, terminado blanco / negro. (No incluido).
85-265 V ca 20 A máx.

Ilumileds S.A. de C. V e Ingeniería electrodigital, audio, video, iluminación S.A de C.V. se reserva el derecho de modificar la información sin previo aviso y no se hace responsable por errores u omisiones en este documento.

LINEA PROFESIONAL

ILUTRASTD30WWWB [Acabado negro (Blanco cálido)]

ILUTRASTD30WNWB [Acabado negro (Blanco neutro)]

Material	Aluminio acabado negro
Base	Riel electrificado
Lámpara	Luminario de LED puntual rectangular dirigible para riel electrificado
Ángulo de apertura	36°
Color de luz	Blanco cálido / Blanco neutro
Alimentación	110-240 V ca
Potencia	30 W

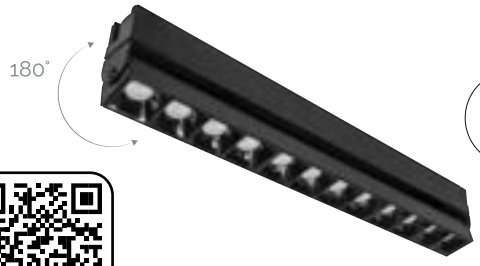

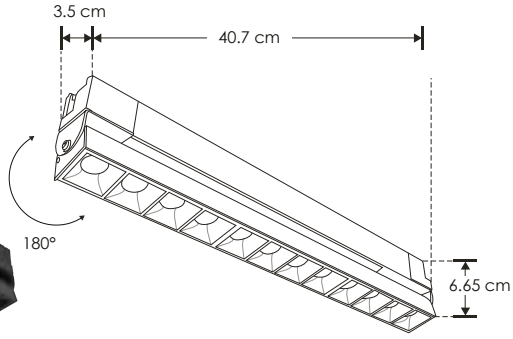

CRI 90 · 30 W · 110-240 · IES Archivo Fotométrico · IP 20 · 4 100 K Blanco neutro · 36° · FL 2 250 lúmenes Blanco cálido · 3 000 K Blanco cálido · FL 2 400 lúmenes Blanco neutro · 2-3 step MACADAM · NOM

accesorios Se venden por separado.



ILUCOPLEXRIELB

ILUCOPLEXRIELW

Cople en forma de X para riel electrificado 1 circuito, terminado blanco / negro. (No incluido).
85-265 V ca 20 A máx.



ILUCOPLETRIELB

ILUCOPLETRIELW

Cople en forma de T para riel electrificado 1 circuito, terminado blanco / negro. (No incluido).
85-265 V ca 20 A máx.

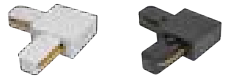

ILUCOPLE90RIELB

ILUCOPLE90RIELW

Cople 90° para riel electrificado 1 circuito, terminado blanco / negro. (No incluido).
85-265 V ca 20 A máx.



ILUCOPLETLARIELB

ILUCOPLETLARIELW

Cople 180° para riel electrificado 1 circuito, terminado blanco / negro. (No incluido).
85-265 V ca 20 A máx.



ILUTRAC2MTLAB

ILUTRAC2MTLAW

Riel electrificado de 197.5 cm de longitud, 1 circuito, terminado blanco / negro. (No incluido).
85-265 V ca 20 A máx.



ILUTRAC1MTLAB

ILUTRAC1MTLAW

Riel electrificado de 97.3 cm de longitud, 1 circuito, terminado blanco / negro. (No incluido).
85-265 V ca 20 A máx.



Ilumileds S.A. de C. V e Ingeniería electrodigital, audio, video, iluminación S.A de C.V. se reserva el derecho de modificar la información sin previo aviso y no se hace responsable por errores u omisiones en este documento.

LINEA PROFESIONAL

ILUTLA5WWWB [Acabado negro (Blanco cálido)]

ILUTLA5WWWW [Acabado blanco (Blanco cálido)]

Material	Aluminio acabado blanco / negro
Base	Riel electrificado
Lámpara	Luminario de LED tipo spot dirigible para riel electrificado
Ángulo de apertura	35°
Color de luz	Blanco cálido
Alimentación	85 - 265 V ca
Potencia	5 W



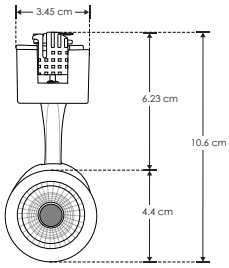



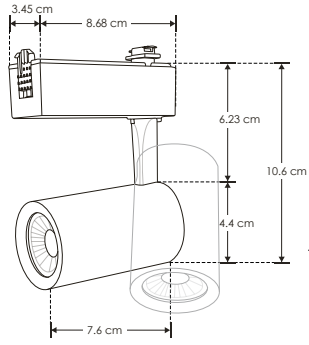

5 W | 85-265 | 35° | FL 350 lúmenes Blanco cálido | 3 000 K Blanco cálido | IES Archivo Fotométrico | CRI 90 | IP 20 | 2-3 step MACADAM | NOM

RIEL ELECTRIFICADO

LINEA PROFESIONAL

Material	Aluminio acabado blanco / negro
Base	Riel electrificado
Lámpara	Luminario de LED tipo spot dirigible para riel electrificado
Ángulo de apertura	35°
Color de luz	Blanco cálido / Blanco neutro
Alimentación	85 - 265 V ca
Potencia	12 W

[Acabado negro (Blanco cálido)] **ILUTLA12WWWB**

[Acabado negro (Blanco neutro)] **ILUTLA12WNWB**

[Acabado blanco (Blanco cálido)] **ILUTLA12WWWW**

[Acabado blanco (Blanco neutro)] **ILUTLA12WNWW**

12 W | 3 000 K Blanco cálido | IP 20 | 85-265 | CRI 90 | FL 840 lúmenes Blanco cálido | 35° | IES Archivo Fotométrico | FL 960 lúmenes Blanco neutro | 2-3 step MACADAM | 4 100 K Blanco neutro | NOM



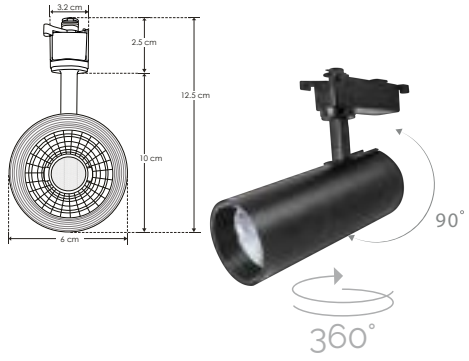

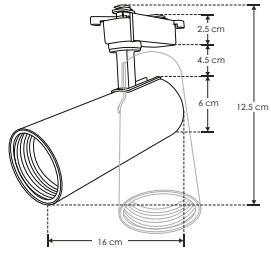

accesorios Se venden por separado.



ILUCOPLEXRIELB

ILUCOPLEXRIELW

Cople en forma de X para riel electrificado 1 circuito, terminado blanco / negro. (No incluido).
85-265 V ca 20 A máx.



ILUCOPLETRIELB

ILUCOPLETRIELW

Cople en forma de T para riel electrificado 1 circuito, terminado blanco / negro. (No incluido).
85-265 V ca 20 A máx.



ILUCOPLE90RIELB

ILUCOPLE90RIELW

Cople 90° para riel electrificado 1 circuito, terminado blanco / negro. (No incluido).
85-265 V ca 20 A máx.



ILUCOPLETLARIELB

ILUCOPLETLARIELW

Cople 180° para riel electrificado 1 circuito, terminado blanco / negro. (No incluido).
85-265 V ca 20 A máx.



ILUTRAC2MTLAB

ILUTRAC2MTLAW

Riel electrificado de 197.5 cm de longitud, 1 circuito, terminado blanco / negro. (No incluido).
85-265 V ca 20 A máx.



ILUTRAC1MTLAB

ILUTRAC1MTLAW

Riel electrificado de 97.3 cm de longitud, 1 circuito, terminado blanco / negro. (No incluido).
85-265 V ca 20 A máx.

 Ilumileds S.A. de C. V e Ingeniería electrodigital, audio, video, iluminación S.A de C.V. se reserva el derecho de modificar la información sin previo aviso y no se hace responsable por errores u omisiones en este documento.

LINEA PROFESIONAL

ILUTLA120WNWB [Acabado negro (Blanco neutro)]

ILUTLA120WNWW [Acabado blanco (Blanco neutro)]

Material	Plástico tipo ABS / Aluminio / acabado blanco / negro
Base	Riel electrificado
Lámpara	Luminario de LED tipo spot dirigible para riel electrificado
Ángulo de apertura	35°
Color de luz	Blanco neutro
Alimentación	85 - 265 V ca
Potencia	20 W

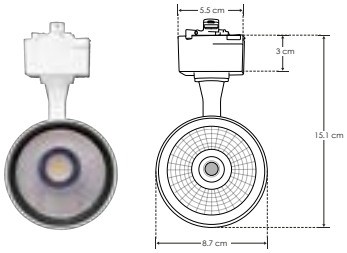



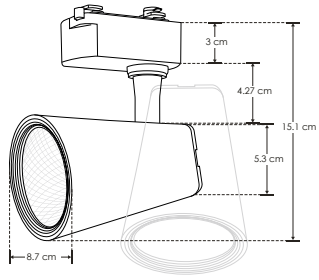

20 W | 85-265 | IP 20 | FL 1 600 lúmenes Blanco neutro | IES Archivo Fotométrico | 35° | 2-3 step MACADAM | 4 100 K Blanco neutro | CRI 90 | NOM

RIEL ELECTRIFICADO

LINEA PROFESIONAL

Material	Plástico tipo ABS / Aluminio / acabado blanco / negro
Base	Riel electrificado
Lámpara	Luminario de LED tipo spot dirigible para riel electrificado
Ángulo de apertura	35°
Color de luz	Blanco neutro
Alimentación	85 - 265 V ca
Potencia	30 W

[Acabado negro (Blanco neutro)] **ILUTLA130WNWB**

[Acabado blanco (Blanco neutro)] **ILUTLA130WNWW**

30 W | 85-265 | IP 20 | FL 2 400 lúmenes Blanco neutro | 35° | 2-3 step MACADAM | IES Archivo Fotométrico | CRI 90 | NOM | 4 100 K Blanco neutro



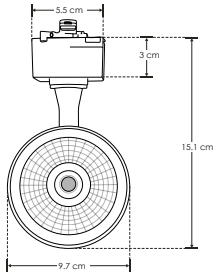



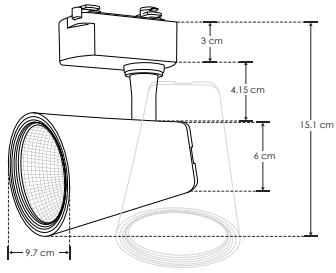

accesorios Se venden por separado.



ILUCOPLEXRIELB

ILUCOPLEXRIELW

Cople en forma de X para riel electrificado 1 circuito, terminado blanco / negro. (No incluido).
85-265 V ca 20 A máx.



ILUCOPLETRIELB

ILUCOPLETRIELW

Cople en forma de T para riel electrificado 1 circuito, terminado blanco / negro. (No incluido).
85-265 V ca 20 A máx.



ILUCOPLE90RIELB

ILUCOPLE90RIELW

Cople 90° para riel electrificado 1 circuito, terminado blanco / negro. (No incluido).
85-265 V ca 20 A máx.

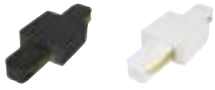

ILUCOPLETLARIELB

ILUCOPLETLARIELW

Cople 180° para riel electrificado 1 circuito, terminado blanco / negro. (No incluido).
85-265 V ca 20 A máx.



ILUTRAC2MTLAB

ILUTRAC2MTLAW

Riel electrificado de 197.5 cm de longitud, 1 circuito, terminado blanco / negro. (No incluido).
85-265 V ca 20 A máx.



ILUTRAC1MTLAB

ILUTRAC1MTLAW

Riel electrificado de 97.3 cm de longitud, 1 circuito, terminado blanco / negro. (No incluido).
85-265 V ca 20 A máx.

Ilumileds S.A. de C. V e Ingeniería electrodigital, audio, video, iluminación S.A de C.V. se reserva el derecho de modificar la información sin previo aviso y no se hace responsable por errores u omisiones en este documento.

LINEA PROFESIONAL

ILUTLAGU1018B [Acabado negro]

ILUTLAGU1018W [Acabado blanco]

Material	Aluminio acabado blanco / negro
Base	Riel electrificado
Lámpara	Luminario para lámpara GU10 tipo spot dirigible para riel electrificado
Ángulo de apertura	120° (Dependiendo de la lámpara GU10 instalada)
Alimentación	277 V ca máx.
Potencia	35 W máx.

NOTA: No incluye lámpara. El ángulo de apertura puede variar dependiendo de la lámpara GU10 instalada.





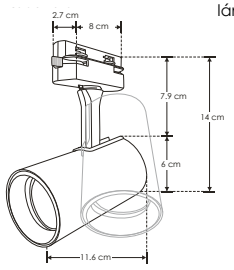

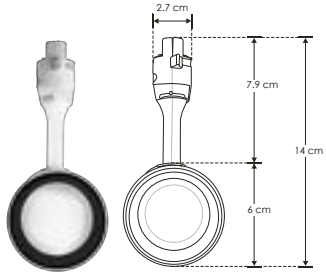



RIEL ELECTRIFICADO

LINEA PROFESIONAL

Material	Aluminio acabado blanco / negro
Base	Riel electrificado
Lámpara	Luminario para lámpara GU10 tipo spot dirigible para riel electrificado
Ángulo de apertura	120° (Dependiendo de la lámpara GU10 instalada)
Alimentación	277 V ca máx.
Potencia	35 W máx.

NOTA: No incluye lámpara. El ángulo de apertura puede variar dependiendo de la lámpara GU10 instalada.

[Acabado negro] **ILUTLAGU1001B**

[Acabado blanco] **ILUTLAGU1001W**



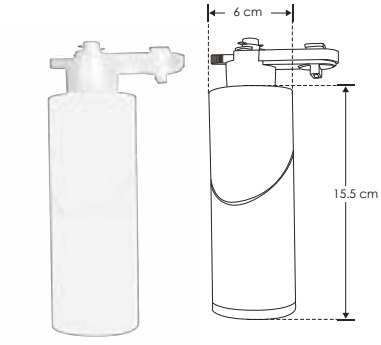



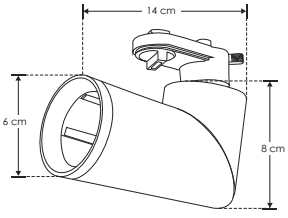



accesorios Se venden por separado.



ILUCOPLEXRIELB

ILUCOPLEXRIELW

Cople en forma de X para riel electrificado 1 circuito, terminado blanco / negro. (No incluido).
85-265 V ca 20 A máx.



ILUCOPLETRIELB

ILUCOPLETRIELW

Cople en forma de T para riel electrificado 1 circuito, terminado blanco / negro. (No incluido).
85-265 V ca 20 A máx.



ILUCOPLE90RIELB

ILUCOPLE90RIELW

Cople 90° para riel electrificado 1 circuito, terminado blanco / negro. (No incluido).
85-265 V ca 20 A máx.



ILUCOPLETLARIELB

ILUCOPLETLARIELW

Cople 180° para riel electrificado 1 circuito, terminado blanco / negro. (No incluido).
85-265 V ca 20 A máx.



ILUTRAC2MTLAB

ILUTRAC2MTLAW

Riel electrificado de 197.5 cm de longitud, 1 circuito, terminado blanco / negro. (No incluido).
85-265 V ca 20 A máx.



ILUTRAC1MTLAB

ILUTRAC1MTLAW

Riel electrificado de 97.3 cm de longitud, 1 circuito, terminado blanco / negro. (No incluido).
85-265 V ca 20 A máx.

 Ilumileds S.A. de C. V e Ingeniería electrodigital, audio, video, iluminación S.A de C.V. se reserva el derecho de modificar la información sin previo aviso y no se hace responsable por errores u omisiones en este documento.

LINEA PROFESIONAL

ILUTTUB40CM10WB [Acabado negro (Blanco cálido)]

Material	Aluminio acabado negro
Base	Riel electrificado / sobreponer en techo (Cánope opcional incluido)
Lámpara	Luminario de LED cilíndrico para suspender en riel electrificado
Ángulo de apertura	30°
Color de luz	Blanco cálido
Alimentación	110-240 V ca
Potencia	10 W



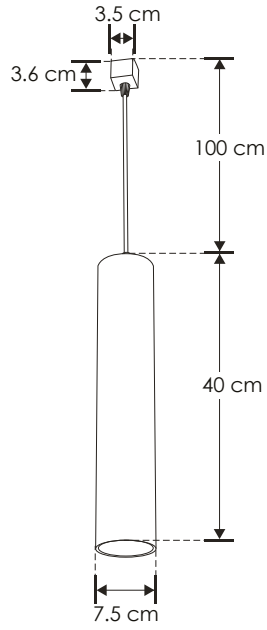

IP 20 | 110-240 | 2-3 step MACADAM | 30° | CRI 90 | 3 000 K Blanco cálido | FL 600 lúmenes Blanco cálido | 10 W | CRI 90 | NOM

accesorios Se venden por separado.



ILUCOPLEXRIELB
ILUCOPLEXRIELW

Cople en forma de X para riel electrificado 1 circuito, terminado blanco / negro. (No incluido).
85-265 V ca 20 A máx.



ILUCOPLETRIELB
ILUCOPLETRIELW

Cople en forma de T para riel electrificado 1 circuito, terminado blanco / negro. (No incluido).
85-265 V ca 20 A máx.



ILUCOPLE90RIELB
ILUCOPLE90RIELW

Cople 90° para riel electrificado 1 circuito, terminado blanco / negro. (No incluido).
85-265 V ca 20 A máx.



ILUCOPLETLARIELB
ILUCOPLETLARIELW

Cople 180° para riel electrificado 1 circuito, terminado blanco / negro. (No incluido).
85-265 V ca 20 A máx.



ILUTRAC2MTLAB
ILUTRAC2MTLAW

Riel electrificado de 197.5 cm de longitud, 1 circuito, terminado blanco / negro. (No incluido).
85-265 V ca 20 A máx.



ILUTRAC1MTLAB
ILUTRAC1MTLAW

Riel electrificado de 97.3 cm de longitud, 1 circuito, terminado blanco / negro. (No incluido).
85-265 V ca 20 A máx.



Ilumileds S.A. de C. V e Ingeniería electrodigital, audio, video, iluminación S.A de C.V. se reserva el derecho de modificar la información sin previo aviso y no se hace responsable por errores u omisiones en este documento.

ILUTLA1ELICOR30W

[Acabado negro (Blanco cálido-Blanco)]

Material	Aluminio acabado negro
Base	Riel electrificado
Lámpara	Luminario de LED tipo elipsoidal para riel electrificado
Ángulo de apertura	Ajustable mediante cortadores de luz
Color de luz	Blanco cálido - Blanco
Alimentación	85 - 265 V ca
Potencia	30 W



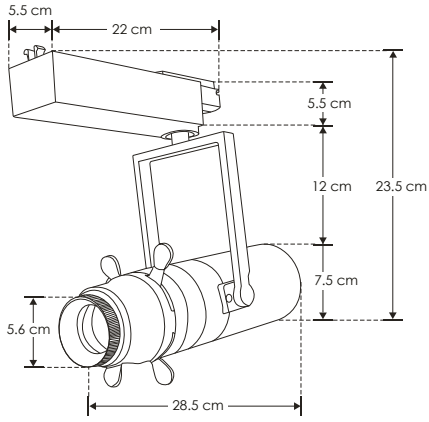

IP 20 · 85 - 265 · Ajustable · 2-3 step MACADAM · FL 1 500 lúmenes Blanco · FL 1 150 lúmenes Blanco cálido · 2 700 K – 6 500 K Ajustable · NOM · CRI 90 · 30 W

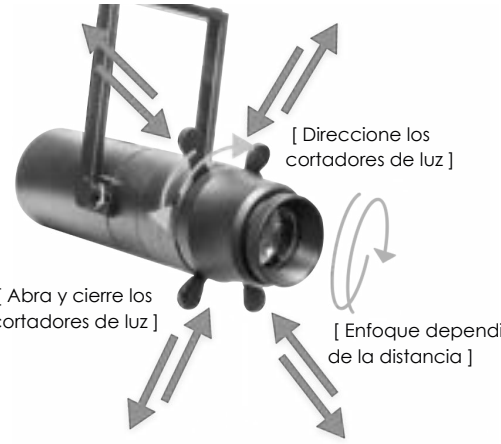


[Círculo]


[Cuadrado]


[Rectángulo]


[Triángulo]


[Rombo]


[Trapecio]


[Enfoque]

accesorios Se venden por separado.



ILUCOPLEXRIELB

ILUCOPLEXRIELW

Cople en forma de X para riel electrificado 1 circuito, terminado blanco / negro. (No incluido).
85-265 V ca 20 A máx.



ILUCOPLETRIELB

ILUCOPLETRIELW

Cople en forma de T para riel electrificado 1 circuito, terminado blanco / negro. (No incluido).
85-265 V ca 20 A máx.



ILUCOPLE90RIELB

ILUCOPLE90RIELW

Cople 90° para riel electrificado 1 circuito, terminado blanco / negro. (No incluido).
85-265 V ca 20 A máx.



ILUCOPLETLARIELB

ILUCOPLETLARIELW

Cople 180° para riel electrificado 1 circuito, terminado blanco / negro. (No incluido).
85-265 V ca 20 A máx.



ILUTRAC2MTLAB

ILUTRAC2MTLAW

Riel electrificado de 197.5 cm de longitud, 1 circuito, terminado blanco / negro. (No incluido).
85-265 V ca 20 A máx.



ILUTRAC1MTLAB

ILUTRAC1MTLAW

Riel electrificado de 97.3 cm de longitud, 1 circuito, terminado blanco / negro. (No incluido).
85-265 V ca 20 A máx.

Ilumileds S.A. de C. V e Ingeniería electrodigital, audio, video, iluminación S.A de C.V. se reserva el derecho de modificar la información sin previo aviso y no se hace responsable por errores u omisiones en este documento.

nuevo

LINEA PROFESIONAL

ILUTLAGU10B29BUG [Acabado negro]

Material	Aluminio acabado negro
Base	Riel electrificado
Lámpara	Luminario para lámpara GU10 tipo dicróica dirigible para riel electrificado
Ángulo de apertura	120° (Dependiendo de la lámpara GU10 instalada)
Alimentación	277 V ca máx.
Potencia	35 W máx.

NOTA: No incluye lámpara. El ángulo de apertura puede variar dependiendo de la lámpara GU10 instalada. UGR 19 (Con filtro tipo Louver Honey incluido).



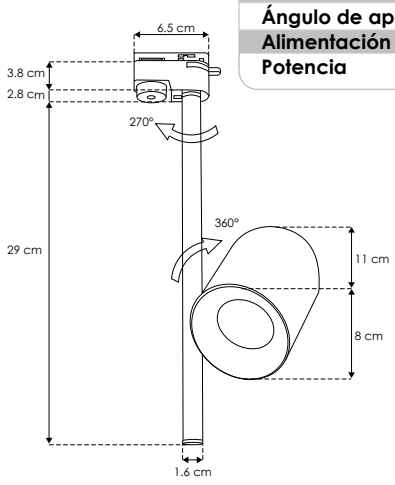

35 W MAX · GU10 · IP 20 · 277 máx. · 120° · NOM

RIEL ELECTRIFICADO

LINEA PROFESIONAL

nuevo

[Acabado negro 30 cm] **ILUTLAGU1030CMB**

[Acabado negro 50 cm] **ILUTLAGU1050CMB**

Material	Aluminio acabado negro
Base	Riel electrificado
Lámpara	Luminario para lámpara GU10 tipo dicróica dirigible para riel electrificado
Ángulo de apertura	120° (Dependiendo de la lámpara GU10 instalada)
Alimentación	277 V ca máx.
Potencia	35 W máx.

NOTA: No incluye lámpara. El ángulo de apertura puede variar dependiendo de la lámpara GU10 instalada.

35 W MAX · GU10 · IP 20 · 277 máx. · 120° · NOM

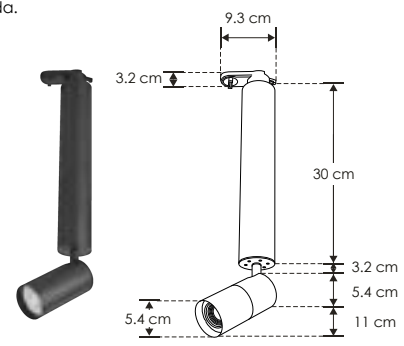

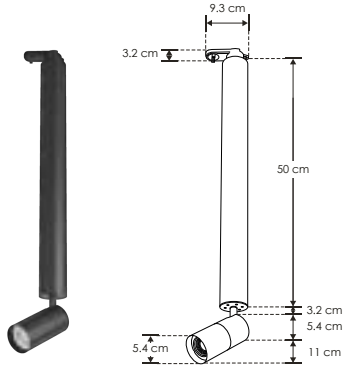

accesorios Se venden por separado.



ILUCOPLEXRIELB

ILUCOPLEXRIELW

Cople en forma de X para riel electrificado 1 circuito, terminado blanco / negro. (No incluido).
85-265 V ca 20 A máx.



ILUCOPLETRIELB

ILUCOPLETRIELW

Cople en forma de T para riel electrificado 1 circuito, terminado blanco / negro. (No incluido).
85-265 V ca 20 A máx.

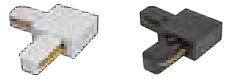

ILUCOPLE90RIELB

ILUCOPLE90RIELW

Cople 90° para riel electrificado 1 circuito, terminado blanco / negro. (No incluido).
85-265 V ca 20 A máx.



ILUCOPLETLARIELB

ILUCOPLETLARIELW

Cople 180° para riel electrificado 1 circuito, terminado blanco / negro. (No incluido).
85-265 V ca 20 A máx.



ILUTRAC2MTLAB

ILUTRAC2MTLAW

Riel electrificado de 197.5 cm de longitud, 1 circuito, terminado blanco / negro. (No incluido).
85-265 V ca 20 A máx.



ILUTRAC1MTLAB

ILUTRAC1MTLAW

Riel electrificado de 97.3 cm de longitud, 1 circuito, terminado blanco / negro. (No incluido).
85-265 V ca 20 A máx.

Ilumileds S.A. de C. V e Ingeniería electrodigital, audio, video, iluminación S.A de C.V. se reserva el derecho de modificar la información sin previo aviso y no se hace responsable por errores u omisiones en este documento.

nuevo

LINEA PROFESIONAL

ILUTLA2SP10WWWB [Acabado negro (Blanco cálido)]

ILUTLA2SP10WNWB [Acabado negro (Blanco neutro)]

Material	Aluminio acabado negro
Base	Riel electrificado
Lámpara	Luminario de LED
Ángulo de apertura	35°
Color de luz	Blanco cálido / Blanco neutro
Alimentación	85-265 V ca
Potencia	10 W



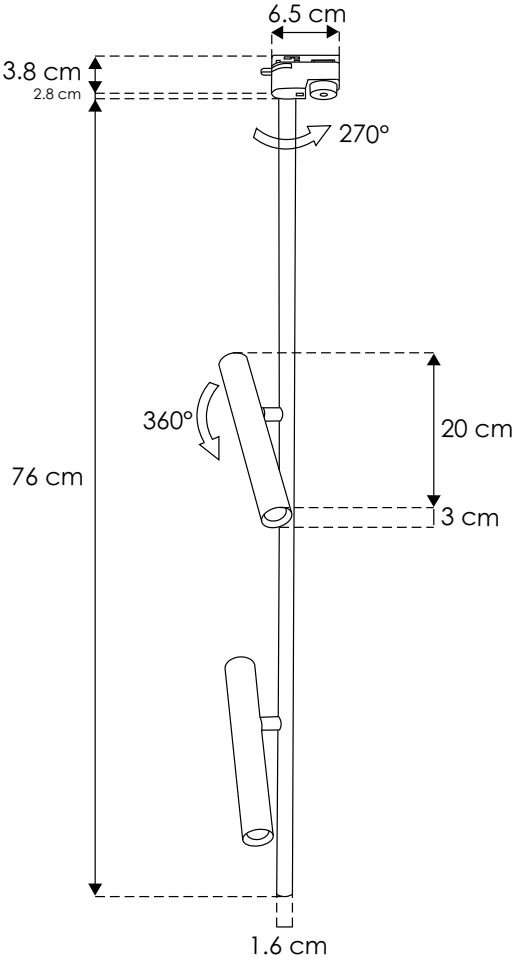

IES Archivo Fotométrico · IP 20 · 85 -265 · 35° · 4 100 K Blanco neutro · FL 750 lúmenes Blanco neutro · 2-3 step MACADAM · 3 000 K Blanco cálido · FL 700 lúmenes Blanco cálido · 10 W · CRI 90 · NOM

accesorios Se venden por separado.



ILUCOPLEXRIELB

ILUCOPLEXRIELW

Cople en forma de X para riel electrificado 1 circuito, terminado blanco / negro. (No incluido).
85-265 V ca 20 A máx.



ILUCOPLETRIELB

ILUCOPLETRIELW

Cople en forma de T para riel electrificado 1 circuito, terminado blanco / negro. (No incluido).
85-265 V ca 20 A máx.



ILUCOPLE90RIELB

ILUCOPLE90RIELW

Cople 90° para riel electrificado 1 circuito, terminado blanco / negro. (No incluido).
85-265 V ca 20 A máx.



ILUCOPLETLARIELB

ILUCOPLETLARIELW

Cople 180° para riel electrificado 1 circuito, terminado blanco / negro. (No incluido).
85-265 V ca 20 A máx.



ILUTRAC2MTLAB

ILUTRAC2MTLAW

Riel electrificado de 197.5 cm de longitud, 1 circuito, terminado blanco / negro. (No incluido).
85-265 V ca 20 A máx.



ILUTRAC1MTLAB

ILUTRAC1MTLAW

Riel electrificado de 97.3 cm de longitud, 1 circuito, terminado blanco / negro. (No incluido).
85-265 V ca 20 A máx.

 Ilumileds S.A. de C. V e Ingeniería electrodigital, audio, video, iluminación S.A de C.V. se reserva el derecho de modificar la información sin previo aviso y no se hace responsable por errores u omisiones en este documento.

nuevo

LINEA PROFESIONAL

ILUTLA15CM5WWWB [Acabado negro (Blanco cálido)]

ILUTLA15CM5WNWB [Acabado negro (Blanco neutro)]

Material	Aluminio acabado negro
Base	Riel electrificado
Lámpara	Luminario de LED
Ángulo de apertura	35°
Color de luz	Blanco cálido / Blanco neutro
Alimentación	85-265 V ca
Potencia	5 W



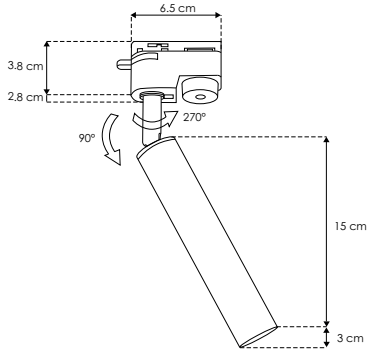

35° | IP 20 | 85 -265 | 2-3 step MACADAM | 4 100 K Blanco neutro | FL 375 lúmenes Blanco neutro | IES Archivo Fotométrico | 3 000 K Blanco cálido | FL 350 lúmenes Blanco cálido | 5 W | CRI 90 | NOM

RIEL ELECTRIFICADO

LINEA PROFESIONAL

nuevo

[Acabado negro (Blanco cálido)] **ILUTLA20CM5WWWB**

[Acabado negro (Blanco neutro)] **ILUTLA20CM5WNWB**

Material	Aluminio acabado negro
Base	Riel electrificado
Lámpara	Luminario de LED
Ángulo de apertura	35°
Color de luz	Blanco cálido / Blanco neutro
Alimentación	85-265 V ca
Potencia	7 W

35° | IP 20 | 85 -265 | 2-3 step MACADAM | 4 100 K Blanco neutro | FL 525 lúmenes Blanco neutro | IES Archivo Fotométrico | 3 000 K Blanco cálido | FL 490 lúmenes Blanco cálido | 7 W | CRI 90 | NOM



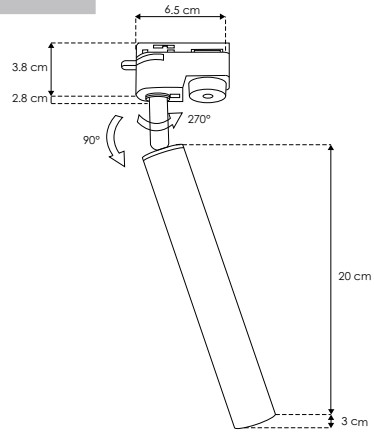

accesorios Se venden por separado.



ILUCOPLEXRIELB

ILUCOPLEXRIELW

Cople en forma de X para riel electrificado 1 circuito, terminado blanco / negro. (No incluido).
85-265 V ca 20 A máx.



ILUCOPLETRIELB

ILUCOPLETRIELW

Cople en forma de T para riel electrificado 1 circuito, terminado blanco / negro. (No incluido).
85-265 V ca 20 A máx.

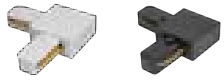

ILUCOPLE90RIELB

ILUCOPLE90RIELW

Cople 90° para riel electrificado 1 circuito, terminado blanco / negro. (No incluido).
85-265 V ca 20 A máx.



ILUCOPLETLARIELB

ILUCOPLETLARIELW

Cople 180° para riel electrificado 1 circuito, terminado blanco / negro. (No incluido).
85-265 V ca 20 A máx.



ILUTRAC2MTLAB

ILUTRAC2MTLAW

Riel electrificado de 197.5 cm de longitud, 1 circuito, terminado blanco / negro. (No incluido).
85-265 V ca 20 A máx.



ILUTRAC1MTLAB

ILUTRAC1MTLAW

Riel electrificado de 97.3 cm de longitud, 1 circuito, terminado blanco / negro. (No incluido).
85-265 V ca 20 A máx.

Ilumileds S.A. de C. V e Ingeniería electrodigital, audio, video, iluminación S.A de C.V. se reserva el derecho de modificar la información sin previo aviso y no se hace responsable por errores u omisiones en este documento.

SUBACUÁTICAS





iLumileds®

LINEA BAJO COSTO

ILUJDDMS42E [Blanco cálido]

Material	Acero inoxidable AISI 304 / Housing de plástico
Lámpara	Luminario subacuático empotrable con 1 LED de 1.5 W
Ángulo de apertura	24°
Color de luz	Blanco cálido
Alimentación	12 V cc (No incluye fuente)
Potencia	1.5 W
Aplicaciones	Espejos de agua / muro llorón / jacuzzi / fuentes



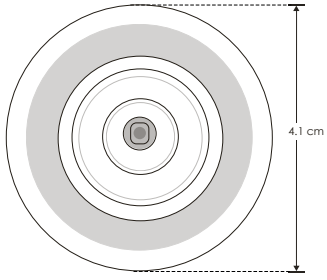



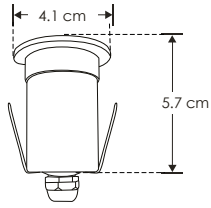

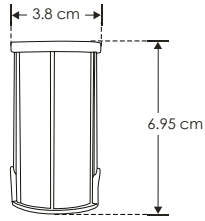

3 000 K Blanco cálido
1.5 W
12 V cc
IP 68
24°
FL 120 lúmenes Blanco cálido
orificio 3.8 cm
CRI 80
3-4 step MACADAM
NOM

SUBACUÁTICAS

LINEA BAJO COSTO

[Blanco cálido] **ILUJDDM75E**

Material	Acero inoxidable AISI 304 / Housing de plástico
Lámpara	Luminario subacuático empotrable con 3 LEDs de 2 W de alta potencia c/u
Ángulo de apertura	24°
Color de luz	Blanco cálido
Alimentación	12 V cc (No incluye fuente)
Potencia	6 W
Aplicaciones	Espejos de agua / muro llorón / jacuzzi / albercas / fuentes

3 000 K Blanco cálido
6 W
12 V cc
IP 68
24°
FL 480 lúmenes Blanco cálido
orificio 6.4 cm
CRI 80
3-4 step MACADAM
NOM





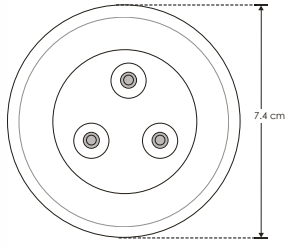

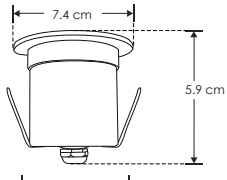

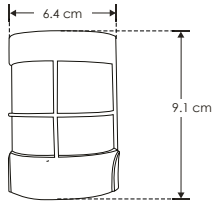

Ilumileds S.A. de C. V e Ingeniería electrodigital, audio, video, iluminación S.A de C.V. se reserva el derecho de modificar la información sin previo aviso y no se hace responsable por errores u omisiones en este documento.

LINEA BAJO COSTO

ILUSUB9WRGBE [RGB]

Material	Tapa de acero inoxidable AISI 304, cuerpo de aluminio Housing de plástico
Lámpara	Luminario subacuático empotrable con 3 LEDs de 3 W c/u RGB 3 en 1, controlado vía DMX, RF o WIFI
Ángulo de apertura	60°
Color de luz	RGB, LED 3 en 1
Alimentación	24 V cc (No incluye controlador)
Potencia	9 W
Aplicaciones	Espejos de agua / Muro llorón / Jacuzzi

Controladores disponibles: YLC004 (RF) / YLC004S (DMX) / ILURGBWWIFI (WIFI)





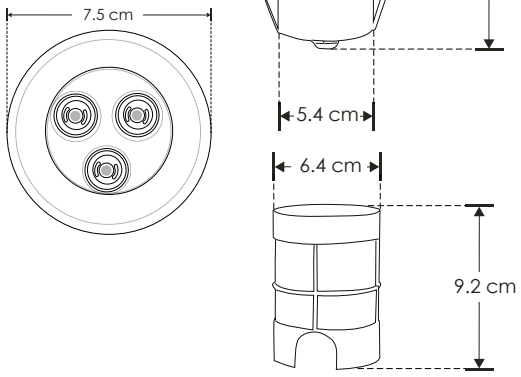

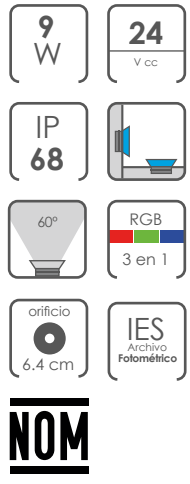

SUBACUÁTICAS

LINEA PROFESIONAL

[RGB] **ILU904414**

Material	Acero inoxidable AISI 304
Lámpara	Luminario subacuático tipo dona empotrable con 12 LEDs de 3 W c/u, RGB, 3 en 1, controlado vía DMX o RF
Ángulo de apertura	40°
Color de luz	RGB, LED 3 en 1
Alimentación	24 V cc (No incluye controlador)
Potencia	36 W
Aplicaciones	Fuentes / Chorros de agua

Controladores disponibles: YLC004 (RF) / YLC004S (DMX) / ILURGBWWIFI (WIFI)

NOTA: Nuevo diseño con válvulas que evitan la condensación.

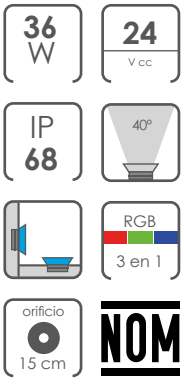

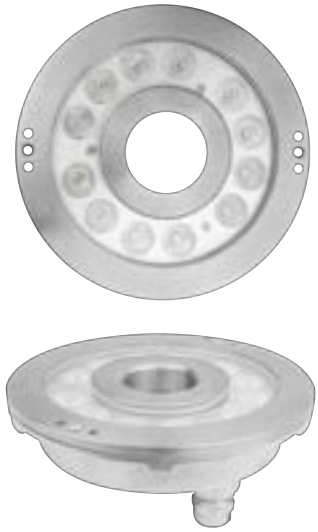

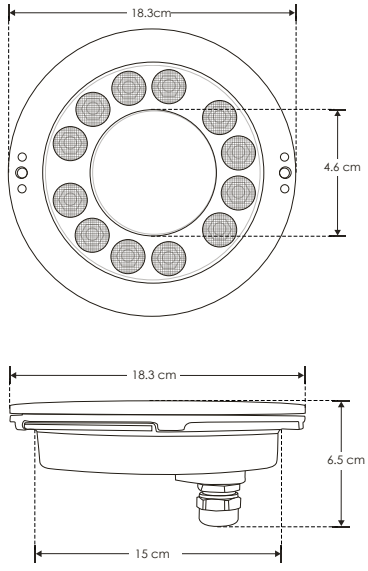

Ilumileds S.A. de C. V e Ingeniería electrodigital, audio, video, iluminación S.A de C.V. se reserva el derecho de modificar la información sin previo aviso y no se hace responsable por errores u omisiones en este documento.



iLumileds®



TIRAS DE LEDS

NUEVOS
productos



ACE25M2835WW120R

Tira de 120 LEDs por metro, tipo 2835 SMD



LE28352224240R
LE28352724240R
LE2835WW24240R
LE2835Z24240R
LE2835W24240R

Tira extraplana para interiores de 240 LEDs por metro tipo 2835, rollo de 5m.



ACTLPBCOBWW320R

Tira de 320 LEDs por metro, tipo COB.



LDPBCOB2724528R
LDPBCOBWW24528R
LDPBCOBZ24528R
LDPBCOBW24528R

Tira extraplana para interiores, 528 LEDs por metro tipo LED COB.





LA2835168270612
LA2835168NW0612
LA2835168270410
LA2835168NW0410

Tiras de LED tipo NEON rectangulares



LDPBCOBPRGB24720

Tira de LED tipo COB Pixel RGB

ESCALA
TIRAS **LED**

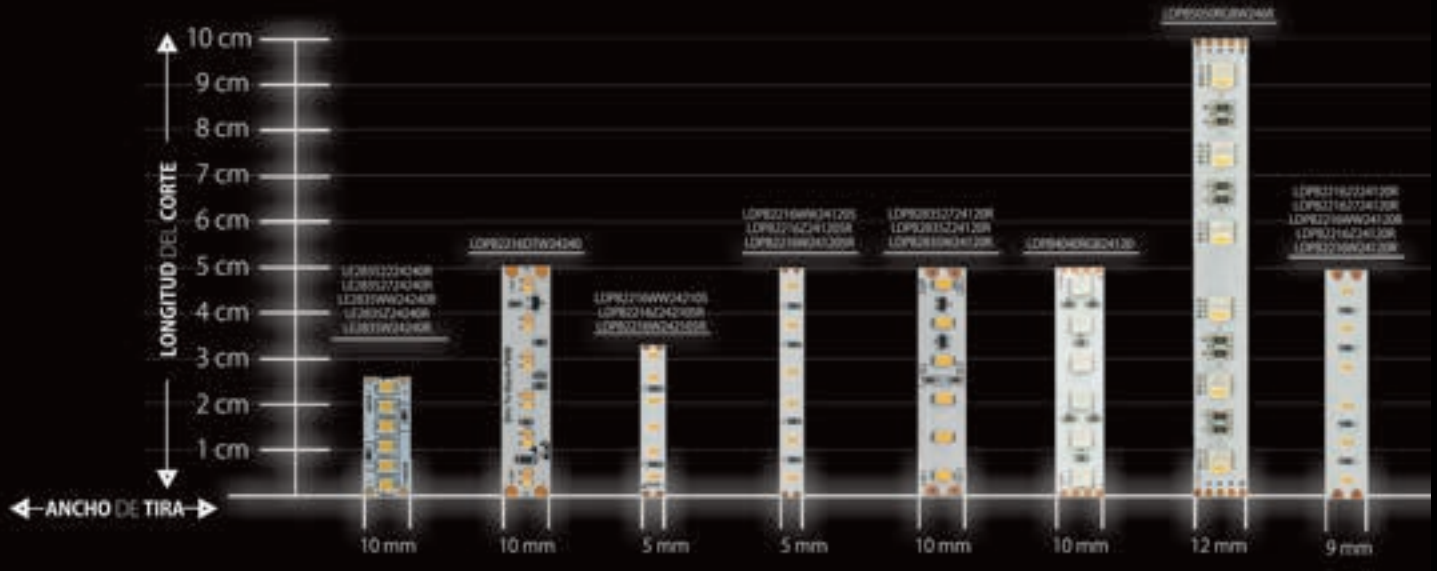

240 **LEDs / m**	240 **LEDs / m**	210 **LEDs / m**	120 **LEDs / m**	120 **LEDs / m**	120 **LEDs / m**	60 **LEDs / m**	120 **LEDs / m**
20 W / m	**21.2 W / m**	**14.4 W / m**	**9.6 W / m**	**28.8 W / m**	**19.2 W / m**	**16.8 W / m**	**9.6 W / m**
24 V cc	**24** V cc	**24** V cc	**24** V cc	**24** V cc	**24** V cc	**24** V cc	**24** V cc
(B, BC, BN)	(Blanco Dinámico)	(B, BC, BN)	(B, BC, BN)	(B, BC, BN)	(RGB)	(RGBW)	(B, BC, BN)
IP 20	**IP 20**	**IP 20**	**IP 20**	**IP 20**	**IP 20**	**IP 20**	**IP 20**
FL 5-7 **Lúmenes** x **LED**	**FL** 0-1920 **Lúmenes** x **metro**	**FL** 7-9 **Lúmenes** x **LED**	**FL** 7-9 **Lúmenes** x **LED**	**FL** 20-22 **Lúmenes** x **LED**	**RGB 3** en **1**	**RGB** y **Blanco Cálido**	**FL** 7-9 **Lúmenes** x **LED**
ancho **10 mm**	ancho **10 mm**	ancho **5 mm**	ancho **5 mm**	ancho **10 mm**	ancho **10 mm**	ancho **12 mm**	ancho **9 mm**
corte **2.5 cm**	corte **5 cm**	corte **3.3 cm**	corte **5 cm**	corte **5 cm**	corte **5 cm**	corte **10 cm**	corte **5 cm**
		También disponible en Tecnología NANO IP66	También disponible en tecnología NANO IP66 blanco cálido y blanco	También disponible en 1386/m (10m de largo) y 10 W/m (20 m de largo)	También disponible en tecnología NANO IP66		También disponible en tecnología NANO IP66

iLumileds®

ESCALA
TIRAS **LED**

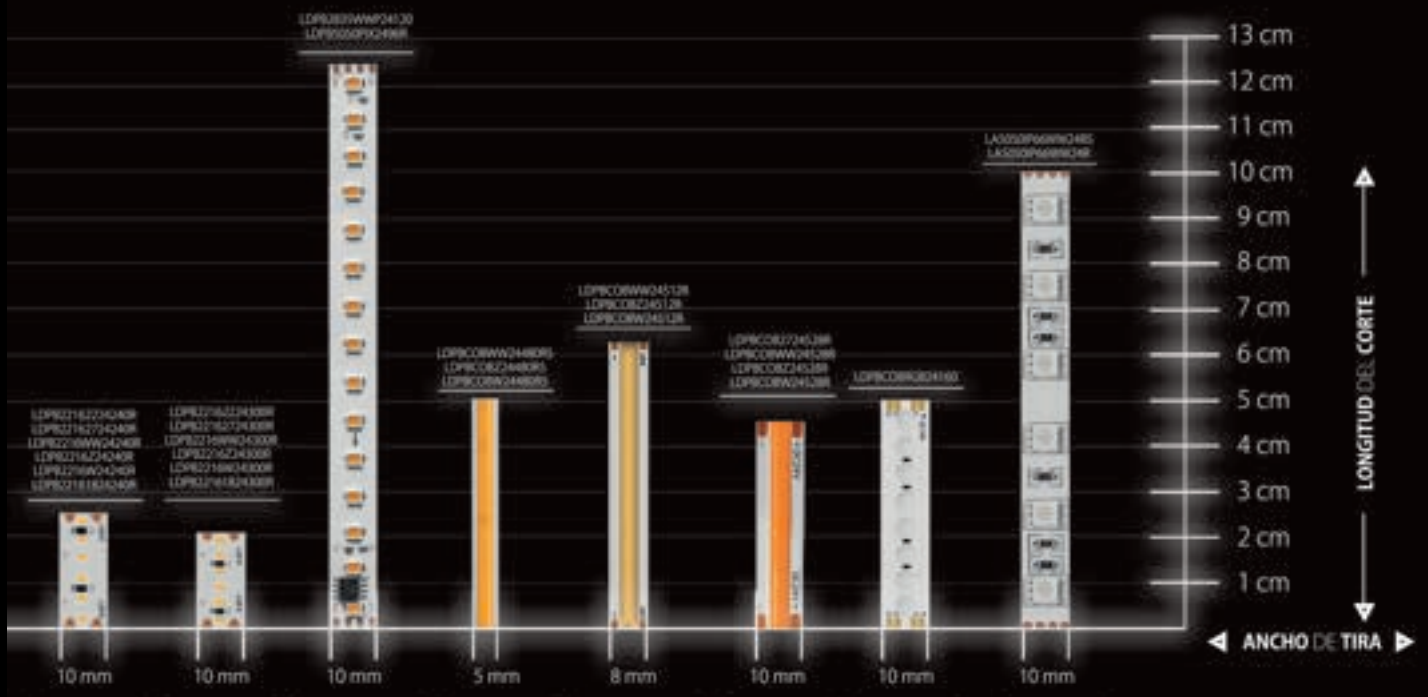

240 **LEDs / m**	300 **LEDs / m**	120 **LEDs / m**	COB 480 LEDs / m	COB 512 LEDs / m	528 **LEDs / m**	COB 160 LEDs / m	**60 LEDs / m**
19.2 W / m	**24 W / m**	**8 W / m, 14 W / m**	**11 W / m**	**12 W / m**	**7 W / m**	**15 W / m**	**14.4 W / m**
24 V cc	**24** V cc	**24** Vcc	**24** V cc	**24** V cc	**24** V cc	**24** V cc	**24** V cc
(B, BC, BN)	(B, BC, BN)	(BC, RGB)	(B, BC, BN)	(B, BC, BN)	(B, BC, BN)	(RGB)	(BC)
IP 20	**IP 20**	**IP 20**	**IP 20**	**IP 20**	**IP 20**	**IP 20**	**IP 66**
FL 7-9 **Lúmenes** x **LED**	**FL** 7-9 **Lúmenes** x **LED**	**FL** 5 **Lúmenes** x **LED**	**FL** 1.75-2.25 **Lúmenes** x **LED**	**FL** 1.75-2.25 **Lúmenes** x **LED**	**FL** 1.96-2.54 **Lúmenes** x **LED**	NO APLICA	**FL** 18-20 **Lúmenes** x **LED**
ancho **10 mm**	ancho **10 mm**	ancho **10 mm**	ancho **5 mm**	ancho **8 mm**	ancho **10 mm**	ancho **10 mm**	ancho **10 mm**
corte **2.5 cm**	corte **2 cm**	corte **12.5 cm**	corte **5 cm**	corte **6.25 cm**	corte **4.5 cm**	corte **5 mm**	corte **10 cm**
También disponible en tecnología NANO IP66	También disponible en tecnología NANO IP66						También disponible en IP68 sumergible blanco cálido y RGB

iLumileds®

LINEA PROFESIONAL

LDPB22162224120R	[Blanco cálido 2 200 K]
LDPB22162724120R	[Blanco cálido 2 700 K]
LDPB2216WW24120R	[Blanco cálido 3 000 K]
LDPB2216Z24120R	[Blanco neutro 4 100 K]
LDPB2216W24120R	[Blanco 6 500 K]

Material	Pista de cobre / Acabado blanco
Lámpara	Tira extraplana para interiores, 120 LEDs por metro tipo 2216, rollo de 5 metros con cinta 3M autoadherible para su fijación, cortes cada 5 cm
Ángulo de apertura	120°
Color de luz	Blanco cálido / Blanco neutro / Blanco
Alimentación	24 V cc
Potencia	9.6 W / metro
CRI	90
PCB	2 oz doble cara

NOTA: LED con tono de color controlado.
Por su alta concentración de LEDs es indispensable que este producto vaya montado sobre un perfil de aluminio para disipar el calor ya que fue diseñada especialmente para perfiles de aluminio para producir un efecto uniforme de luz, no produce sombras.

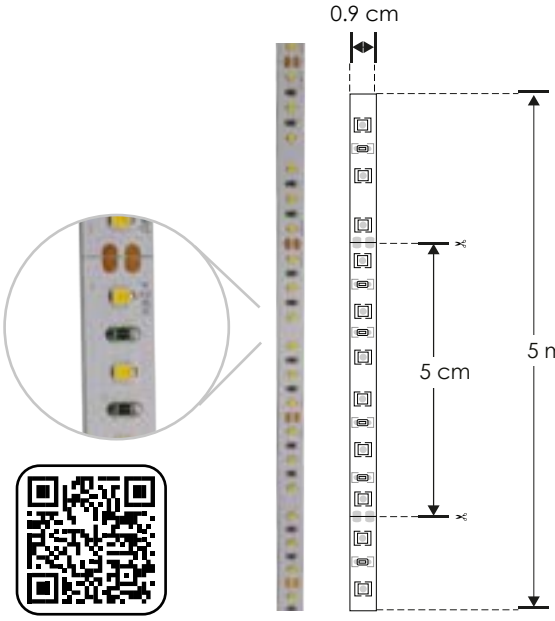



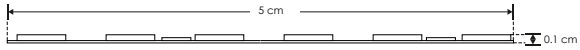

9.6 W x metro · IP 20 · 24 V cc · 2 200 K Blanco cálido · 2 700 K Blanco cálido · 3 000 K Blanco cálido · 4 100 K Blanco neutro · 6 500 K Blanco · FL 7-9 lúmenes x LED · CRI 90 · 2-3 step MACADAM · IES Archivo Fotométrico · NOM

TIRAS DE LEDS

EXTRAPLANAS / INTERIORES

LINEA PROFESIONAL

Material	Pista de cobre / Acabado blanco
Lámpara	Tira extraplana para interiores, 120 LEDs por metro tipo 2216, rollo de 5 metros con cinta 3M autoadherible para su fijación, cortes cada 5 cm
Ángulo de apertura	120°
Color de luz	Blanco cálido / Blanco neutro / Blanco
Alimentación	24 V cc
Potencia	9.6 W / metro
CRI	90
PCB	3 oz doble cara

NOTA: LED con tono de color controlado.
Por su alta concentración de LEDs es indispensable que este producto vaya montado sobre un perfil de aluminio para disipar el calor ya que fue diseñada especialmente para perfiles de aluminio para producir un efecto uniforme de luz, no produce sombras.

[Blanco cálido 3 000 K]	**LDPB2216WW241205**
[Blanco neutro 4 100 K]	**LDPB2216Z241205R**
[Blanco 6 500 K]	**LDPB2216W241205R**

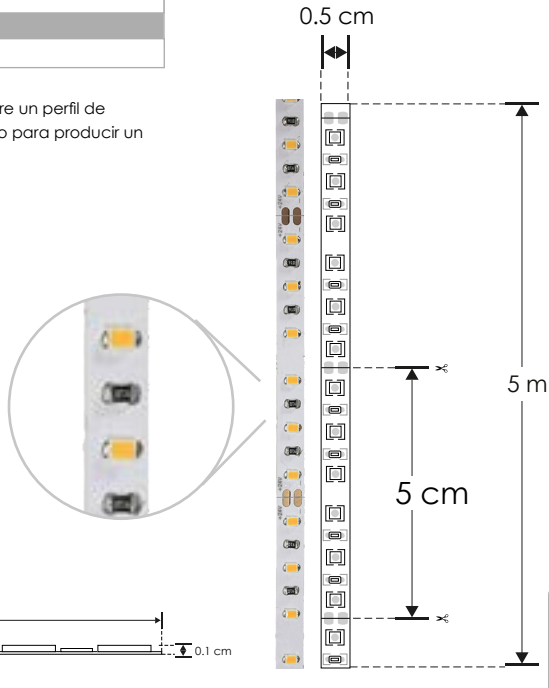



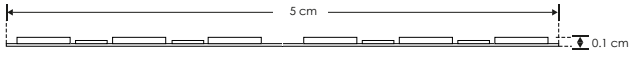

9.6 W x metro · IP 20 · 24 V cc · 3 000 K Blanco cálido · 4 100 K Blanco neutro · 6 500 K Blanco · FL 7-9 lúmenes x LED · CRI 90 · IES Archivo Fotométrico · NOM · 2-3 step MACADAM

Ilumileds S.A. de C. V e Ingeniería electrodigital, audio, video, iluminación S.A de C.V. se reserva el derecho de modificar la información sin previo aviso y no se hace responsable por errores u omisiones en este documento.

LINEA PROFESIONAL

LDPB2216WW242105	[Blanco cálido 3 000 K]
LDPB2216Z242105R	[Blanco neutro 4 100 K]
LDPB2216W242105R	[Blanco 6 500 K]

Material	Pista de cobre / Acabado blanco
Lámpara	Tira extraplana para interiores, 210 LEDs por metro tipo 2216, rollo de 5 metros con cinta 3M autoadherible para su fijación, cortes cada 3.3 cm
Ángulo de apertura	120°
Color de luz	Blanco cálido / Blanco neutro / Blanco
Alimentación	24 V cc
Potencia	14.4 W / metro
CRI	90
PCB	3 oz doble cara

NOTA: LED con tono de color controlado.
Por su alta concentración de LEDs, es indispensable que este producto vaya montado sobre un perfil de aluminio para disipar el calor, ya que fue diseñada específicamente para perfiles de aluminio para producir un efecto uniforme de luz, no produce sombras.

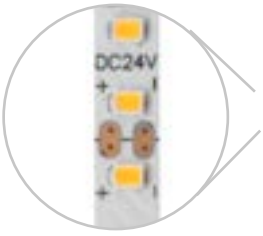

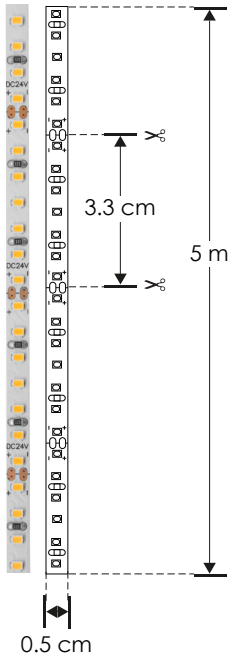



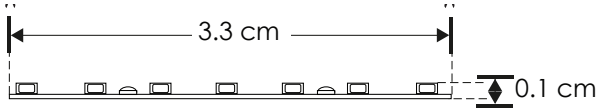

14.4 W x metro | IP 20 | 24 V cc | 3 000 K Blanco cálido | 4 100 K Blanco neutro | 6 500 K Blanco | FL 7-9 lúmenes x LED | CRI 90 | 2-3 step MACADAM | IES Archivo Fotométrico | NOM

EXTRAPLANAS / INTERIORES

LINEA PROFESIONAL

Material	Pista de cobre / Acabado blanco
Lámpara	Tira extraplana para interiores, 240 LEDs por metro tipo 2216, rollo de 5 metros con cinta 3M autoadherible para su fijación, cortes cada 2.5 cm
Ángulo de apertura	120°
Color de luz	Blanco cálido / Blanco neutro / Blanco
Alimentación	24 V cc
Potencia	19.2 W / metro
CRI	90
PCB	2 oz doble cara

NOTA: LED con tono de color controlado.
Por su alta concentración de LEDs es indispensable que este producto vaya montado sobre un perfil de aluminio para disipar el calor ya que fue diseñada especialmente para perfiles de aluminio para producir un efecto uniforme de luz, no produce sombras.

[Blanco cálido 1 800 K]	**LDPB22161824240R**
[Blanco cálido 2 200 K]	**LDPB22162224240R**
[Blanco cálido 2 700 K]	**LDPB22162724240R**
[Blanco cálido 3 000 K]	**LDPB2216WW24240R**
[Blanco neutro 4 100 K]	**LDPB2216Z24240R**
[Blanco 6 500 K]	**LDPB2216W24240R**

19.2 W x metro | IP 20 | 24 V cc | 1 800 K Blanco cálido | 2 200 K Blanco cálido | 2 700 K Blanco cálido | 3 000 K Blanco cálido | 4 100 K Blanco neutro | 6 500 K Blanco | FL 7-9 lúmenes x LED | CRI 90 | 2-3 step MACADAM | IES Archivo Fotométrico | NOM



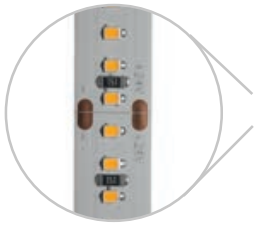

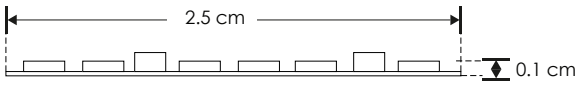

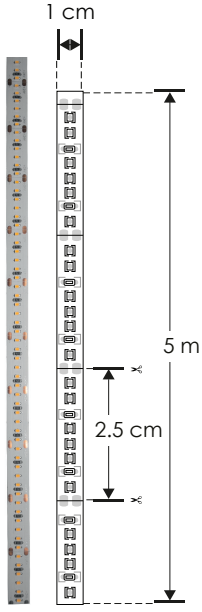

Ilumileds S.A. de C. V e Ingeniería electrodigital, audio, video, iluminación S.A de C.V. se reserva el derecho de modificar la información sin previo aviso y no se hace responsable por errores u omisiones en este documento.

LINEA PROFESIONAL

LDPB22161824300R	[Blanco cálido 1 800 K]
LDPB22162224300R	[Blanco cálido 2 200 K]
LDPB22162724300R	[Blanco cálido 2 700 K]
LDPB2216WW24300R	[Blanco cálido 3 000 K]
LDPB2216Z24300R	[Blanco neutro 4 100 K]
LDPB2216W24300R	[Blanco 6 500 K]

Material	Pista de cobre / Acabado blanco
Lámpara	Tira extraplana para interiores, 300 LEDs por metro tipo 2216, rollo de 5 metros con cinta 3M autoadherible para su fijación, cortes cada 2 cm
Ángulo de apertura	120°
Color de luz	Blanco cálido / Blanco neutro / Blanco
Alimentación	24 V cc
Potencia	24 W / metro
CRI	90
PCB	2 oz doble cara

NOTA: LED con tono de color controlado.
Por su alta concentracion de LEDs es indispensable que este producto vaya montado sobre un perfil de aluminio para disipar el calor ya que fue diseñada especialmente para perfiles de aluminio para producir un efecto uniforme de luz, no produce sombras. No se recomienda un uso continuo de más de 12 horas encendidas.

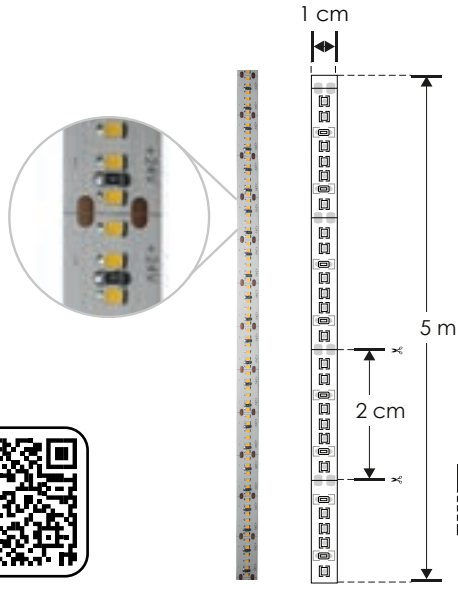



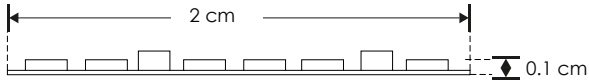

24 W x metro
24 V cc
1 800 K Blanco cálido
2 200 K Blanco cálido
2 700 K Blanco cálido
3 000 K Blanco cálido
4 100 K Blanco neutro
6 500 K Blanco
IP 20
FL 7-9 lúmenes x LED
CRI 90
NOM
2-3 step MACADAM
IES Archivo Fotométrico



Ilumileds S.A. de C. V e Ingeniería electrodigital, audio, video, iluminación S.A de C.V. se reserva el derecho de modificar la información sin previo aviso y no se hace responsable por errores u omisiones en este documento.

LINEA PROFESIONAL

LDPB2216DTW24240 [Blancos 1 800 - 3 500 K]

NOTA: Tira de LED con cambio de color por medio de atenuación (PWM), compatible con fuente de poder 5EN1. Con posibilidad de controlar con atenuadores (dimmers) tipo TRIAC, 0-10V, 1-10V, PWM o Potenciómetro. Fuente de poder no incluida, modelos recomendados: ILUDA5EN1100W24, ILUDA5EN1200W24 (Consulte manual de operación y especificaciones de la fuente de poder a utilizar).
Por su alta concentración de LEDs es indispensable que este producto vaya montado sobre un perfil de aluminio para disipar el calor ya que fue diseñada especialmente para perfiles de aluminio para producir un efecto uniforme de luz, no produce sombras.

Material	Pista de cobre / Acabado blanco
Lámpara	Tira extraplana para interiores, 240 LEDs por metro tipo 2216, rollo de 5 metros con cinta 3M autoadherible para su fijación, cortes cada 5 cm
Ángulo de apertura	120°
Color de luz	Blanco dinámico (Dim To Warm), atenuación PWM
Alimentación	24 V cc
Potencia	21.2 W / metro
CRI	90
PCB	2 oz doble cara

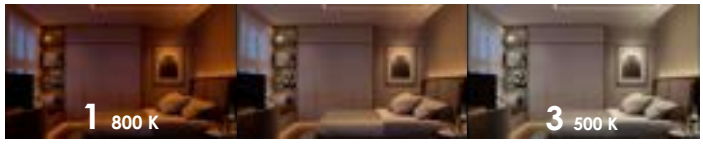

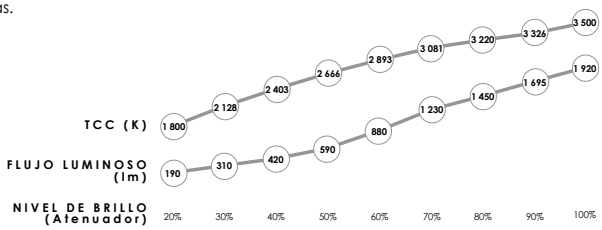





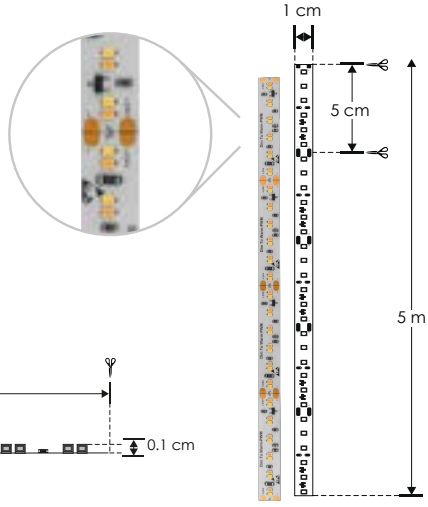

21.2 W x metro
24 V cc
IP 20
1 800 K - 3 500 K Blancos
atenuable
CRI 90
2-3 step MACADAM
IES Archivo Fotométrico
FL 7-9 lúmenes x LED
NOM

TIRAS DE LEDS

EXTRAPLANAS / INTERIORES

LINEA PROFESIONAL

Material	Pista de cobre / Acabado blanco.
Lámpara	Tira extraplana para interiores y exteriores, 120 LEDs por metro tipo 2216, rollo de 5 metros con cinta 3M autoadherible para su fijación, cortes cada 5 cm
Ángulo de apertura	120°
Color de luz	Blanco cálido / Blanco neutro
Alimentación	24 V cc
Potencia	9.6 W / metro
CRI	90
PCB	3 oz doble cara

[Blanco cálido 2 200 K] **LA6622162224120R**
[Blanco cálido 2 700 K] **LA6622162724120R**
[Blanco cálido 3 000 K] **LA662216WW24120R**
[Blanco neutro 4 100 K] **LA662216Z24120R**

NOTA: Al no tener cubierta de resina sino barniz con tecnología nano, prolonga la vida del LED (por calentamiento) y no hay amarillentamiento. Perfecto para espacios exteriores, ya que es resistente al agua y adecuado para lugares con alta humedad. No recomendado para uso sumergido o en contacto prolongado con el agua.





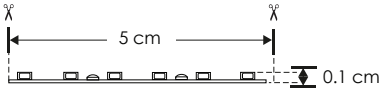

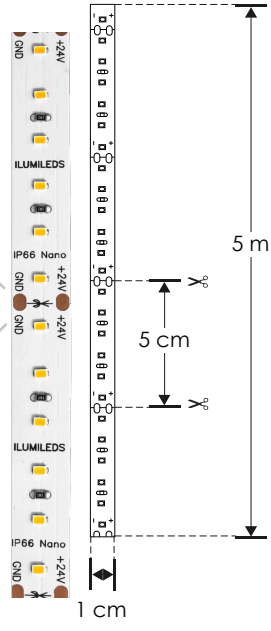

9.6 W x metro
24 V cc
2 200 K Blanco cálido
2 700 K Blanco cálido
3 000 K Blanco cálido
4 100 K Blanco neutro
IP 66
FL 7-8 lúmenes x LED
CRI 90
2-3 step MACADAM
IES Archivo Fotométrico
NOM

iLumileds® / ilumileds.com.mx

Ilumileds S.A. de C. V e Ingeniería electrodigital, audio, video, iluminación S.A de C.V. se reserva el derecho de modificar la información sin previo aviso y no se hace responsable por errores u omisiones en este documento.

LINEA PROFESIONAL

LA662216WW241205 [Blanco cálido 3 000 K]

Material	Pista de cobre / Acabado blanco
Lámpara	Tira extraplana para interiores y exteriores, 120 LEDs por metro tipo 2216, rollo de 5 metros con cinta 3M autoadherible para su fijación, cortes cada 5 cm
Ángulo de apertura	120°
Color de luz	Blanco cálido
Alimentación	24 V cc
Potencia	9.6 W / metro
CRI	90
PCB	3 oz doble cara

NOTA: Al no tener cubierta de resina sino barniz con tecnología nano, prolonga la vida del LED (por calentamiento) y no hay amarillentamiento. Ideal para exteriores pues se puede mojar o en lugares con alta humedad (No para uso subacuático o en contacto con el agua por tiempo prolongado).

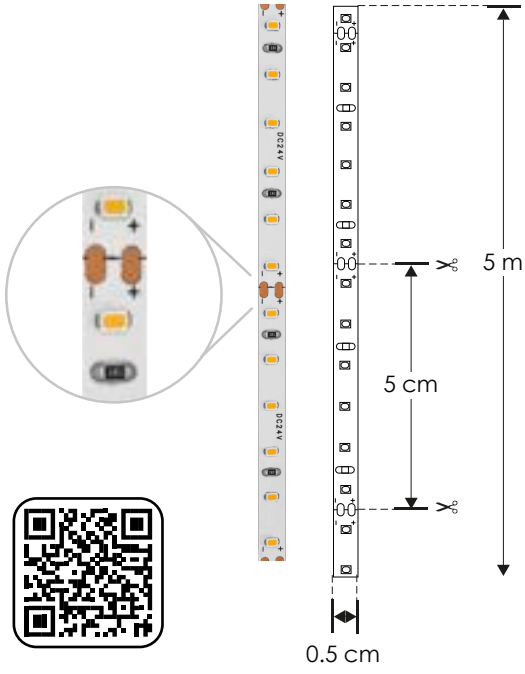



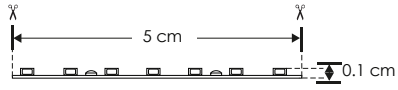

9.6 W x metro | IP 66 | 24 V cc | 3 000 K Blanco cálido | FL 7 lúmenes x LED | CRI 90 | NOM | 2-3 step MACADAM | IES Archivo Fotométrico

TIRAS DE LEDS

EXTRAPLANAS / NANO

LINEA PROFESIONAL

Material	Pista de cobre / Acabado blanco
Lámpara	Tira extraplana para interiores y exteriores, 210 LEDs por metro tipo 2216, rollo de 5 metros con cinta 3M autoadherible para su fijación, cortes cada 3.3 cm
Ángulo de apertura	120°
Color de luz	Blanco cálido / Blanco neutro / Blanco
Alimentación	24 V cc
Potencia	14.4 W / metro
CRI	90
PCB	3 oz doble cara

NOTA: Al no tener cubierta de resina sino barniz con tecnología nano, prolonga la vida del LED (por calentamiento) y no hay amarillentamiento. Ideal para exteriores pues se puede mojar o en lugares con alta humedad (No para uso subacuático o en contacto con el agua por tiempo prolongado)

[Blanco cálido 2 200 K] **LA66221622242105**
[Blanco cálido 3 000 K] **LA662216WW242105**
[Blanco neutro 4 100 K] **LA662216Z242105R**
[Blanco 6 500 K] Sobre pedido **LA662216W242105R**

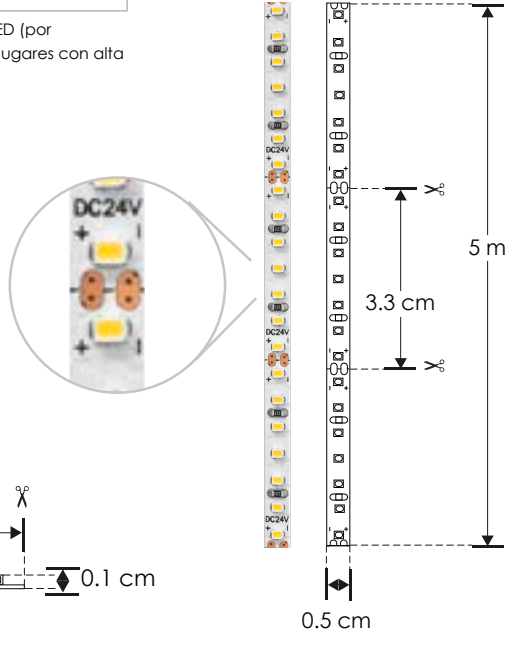



14.4 W x metro | IP 66 | 24 V cc | 2 200 K Blanco cálido | 3 000 K Blanco cálido | 4 100 K Blanco neutro | CRI 90 | 6 500 K Blanco | FL 7-9 lúmenes x LED | IES Archivo Fotométrico | 2-3 step MACADAM | NOM

Ilumileds S.A. de C. V e Ingeniería electrodigital, audio, video, iluminación S.A de C.V. se reserva el derecho de modificar la información sin previo aviso y no se hace responsable por errores u omisiones en este documento.

LINEA PROFESIONAL

LA6622162224240R	[Blanco cálido 2 200 K]
LA6622162724240R	[Blanco cálido 2 700 K]
LA662216WW24240R	[Blanco cálido 3 000 K]
LA662216Z24240R	[Blanco neutro 4 100 K]
LA662216W24240R	[Blanco 6 500 K]

Material	Pista de cobre / Acabado blanco
Lámpara	Tira extraplana para interiores y exteriores, 240 LEDs por metro tipo 2216, rollo de 5 metros con cinta 3M autoadherible para su fijación, cortes cada 2.5 cm
Ángulo de apertura	120°
Color de luz	Blanco cálido / Blanco neutro / Blanco
Alimentación	24 V cc
Potencia	19.2 W / metro
CRI	90
PCB	2 oz doble cara

NOTA: Al no tener cubierta de resina sino barniz con tecnología nano, prolonga la vida del LED (por calentamiento) y no hay amarillentamiento. Ideal para exteriores pues se puede mojar o en lugares con alta humedad (No para uso subacuático o en contacto con el agua por tiempo prolongado).

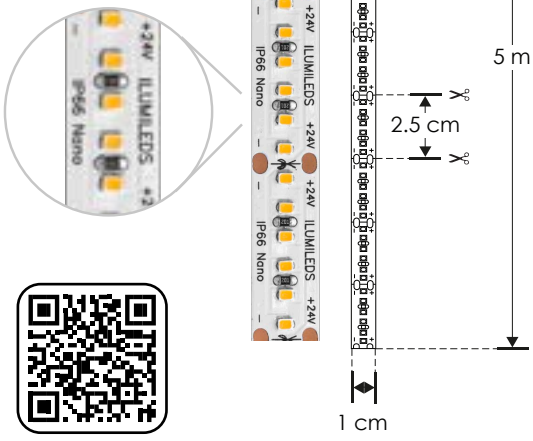

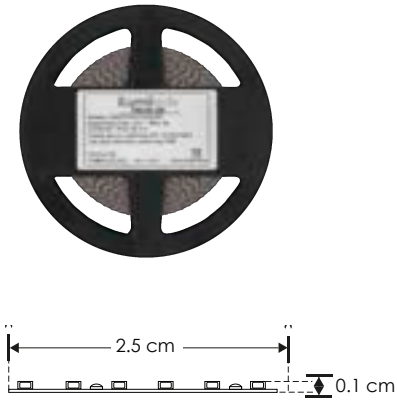

19.2 W x metro
2 200 K Blanco cálido
IP 66
24 V cc
2 700 K Blanco cálido
3 000 K Blanco cálido
4 100 K Blanco neutro
6 500 K Blanco
FL 7-9 lúmenes x LED
CRI 90
2-3 step MACADAM
IES Archivo Fotométrico
NOM

EXTRAPLANAS / NANO

LINEA PROFESIONAL

Material	Pista de cobre / Acabado blanco.
Lámpara	Tira extraplana para interiores y exteriores, 300 LEDs por metro tipo 2216, rollo de 5 metros con cinta 3M autoadherible para su fijación, cortes cada 2 cm
Ángulo de apertura	120°
Color de luz	Blanco cálido / Blanco neutro / Blanco
Alimentación	24 V cc
Potencia	24 W / metro
CRI	90
PCB	2 oz doble cara

[Blanco cálido 2 200 K]	**LA6622162224300R**
[Blanco cálido 2 700 K]	**LA6622162724300R**
[Blanco cálido 3 000 K] Sobre pedido	**LA662216WW24300R**
[Blanco neutro 4 100 K] Sobre pedido	**LA662216Z24300R**
[Blanco 6 500 K] Sobre pedido	**LA662216W24300R**

NOTA: Al no tener cubierta de resina sino barniz con tecnología nano, prolonga la vida del LED (por calentamiento) y no hay amarillentamiento. Ideal para exteriores pues se puede mojar o en lugares con alta humedad (No para uso subacuático o en contacto con el agua por tiempo prolongado). No se recomienda uso continuo de más de 6 horas encendidas.

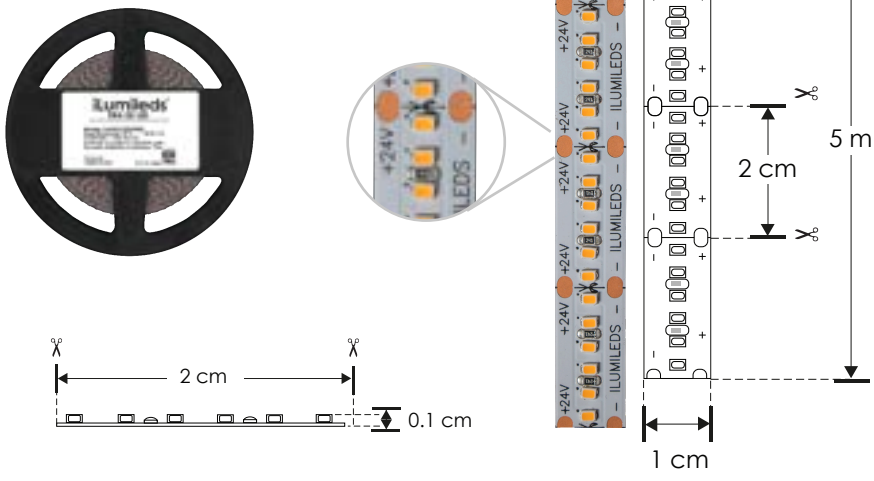

IP 66
2 200 K Blanco cálido
24 W x metro
24 V cc
2 700 K Blanco cálido
3 000 K Blanco cálido
4 100 K Blanco neutro
6 500 K Blanco
FL 7-9 lúmenes x LED
CRI 90
2-3 step MACADAM
IES Archivo Fotométrico
NOM

Ilumileds S.A. de C. V e Ingeniería electrodigital, audio, video, iluminación S.A de C.V. se reserva el derecho de modificar la información sin previo aviso y no se hace responsable por errores u omisiones en este documento.

LINEA PROFESIONAL

LDPB5050WW1260RS [Blanco cálido 2 650 K]

Material	Pista de cobre / Acabado blanco
Lámpara	Tira extraplana para interiores, 60 LEDs por metro tipo 5050 marca Edison de ultra brillo, rollo de 5 metros con cinta VHB autoadherible para su fijación, cortes cada 5 cm
Ángulo de apertura	120°
Color de luz	Blanco cálido
Alimentación	12 V cc
Potencia	14.4 W / metro
CRI	90
PCB	2 oz doble cara

NOTA: LED con tono de color controlado.
Por su alta concentración de LEDs es indispensable que este producto vaya montado sobre un perfil de aluminio para disipar el calor ya que fue diseñada especialmente para perfiles de aluminio para producir un efecto uniforme de luz, no produce sombras.

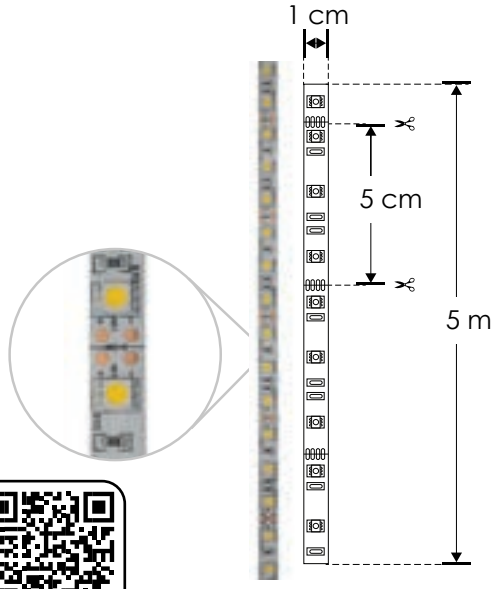





IP 20 | 14.4 W x metro | 2 650 K Blanco cálido | FL 18 lúmenes x LED | 12 V cc | CRI 90 | 2-3 step MACADAM | IES Archivo Fotométrico | NOM

EXTRAPLANAS / INTERIORES

LINEA PROFESIONAL

[RGBW] **LDPB5050RGBW246R**

Material	Pista de cobre / Acabado blanco
Lámpara	Tira extraplana para interiores, 60 LEDs por metro tipo 5050 4 en 1, rollo de 5 metros con cinta VHB autoadherible para su fijación, cortes cada 10 cm
Ángulo de apertura	120°
Color de luz	RGBW (Rojo, verde, azul, blanco cálido)
Alimentación	24 V cc
Potencia	16.8 W / metro
PCB	2 oz doble cara

NOTA: RGB requiere un controlador (No incluido) para cambio de colores.
LED con tono de color controlado.
Por su alta concentración de LEDs es indispensable que este producto vaya montado sobre un perfil de aluminio para disipar el calor ya que fue diseñada especialmente para perfiles de aluminio para producir un efecto uniforme de luz, no produce sombras.





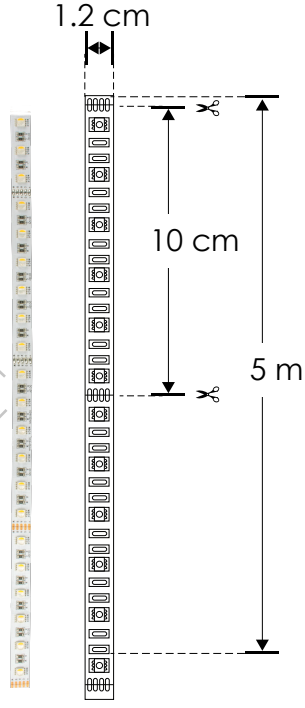

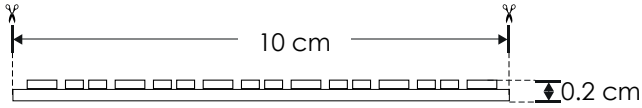

3 000 K Blanco cálido | 16.8 W x metro | IP 20 | 24 V cc | RGBW 4 en 1 | 2-3 step MACADAM | NOM

TIRAS DE LEDS

Ilumileds S.A. de C. V e Ingeniería electrodigital, audio, video, iluminación S.A de C.V. se reserva el derecho de modificar la información sin previo aviso y no se hace responsable por errores u omisiones en este documento.

LINEA PROFESIONAL

LA5050IP66WW24RS [Blanco cálido 2 650 K]

LA5050IP66WW24R [Blanco cálido 3 000 K]

Material	Pista de cobre / Acabado blanco
Lámpara	Tira extraplana para exteriores e interiores, 60 LEDs por metro tipo 5050, rollo de 5 metros con cinta 3M autoadherible para su fijación, cortes cada 10 cm
Ángulo de apertura	120°
Color de luz	Blanco cálido
Alimentación	24 V cc
Potencia	14.4 W / metro
CRI	90
PCB	2 oz doble cara

NOTA: Esta tira extraplana es para aplicaciones en exteriores o lugares con alta humedad, pista color blanco con tecnologia nano IP66. Al no tener cubierta de resina sino barniz con tecnología nano, prolonga la vida del LED disminuyendo el calentamiento y no hay amarillentamiento. Ideal para exteriores pues se puede mojar o en lugares con alta humedad (No para uso subacuático o en contacto con el agua por tiempo prolongado).

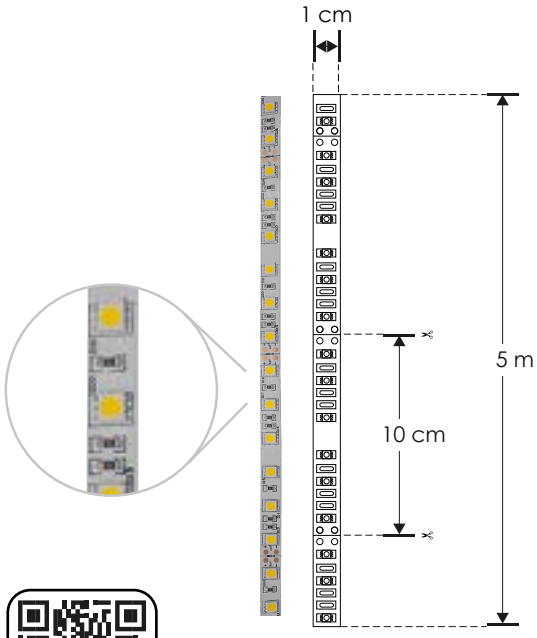



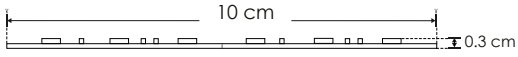

IES Archivo Fotométrico

2 650 K Blanco cálido | 14.4 W x metro | IP 66

3 000 K Blanco cálido | FL 18-20 lúmenes x LED | 24 V cc

CRI 90 | 2-3 step MACADAM | NOM

TIRAS DE LEDS

EXTRAPLANAS / SUMERGIBLE EN AGUA

LINEA PROFESIONAL

[Blanco cálido 3 000 K] **LA5050IP68WW24R**

[RGB] **LA5050IP68RGB24R**

Material	Pista de cobre / Acabado blanco / Cubierta de silicón
Lámpara	Tira extraplana sumergible en agua, 60 LEDs por metro modelo 5050 marca Edison ultra brillo rollo de 5 metros, cortes cada 10 cm
Ángulo de apertura	120°
Color de luz	Blanco cálido / RGB
Alimentación	24 V cc
Potencia	14.4 W / metro
CRI	90 (No aplica en RGB)
PCB	2 oz doble cara

NOTA: RGB requiere un controlador (No incluido) para cambio de colores.
LED con tono de color controlado.

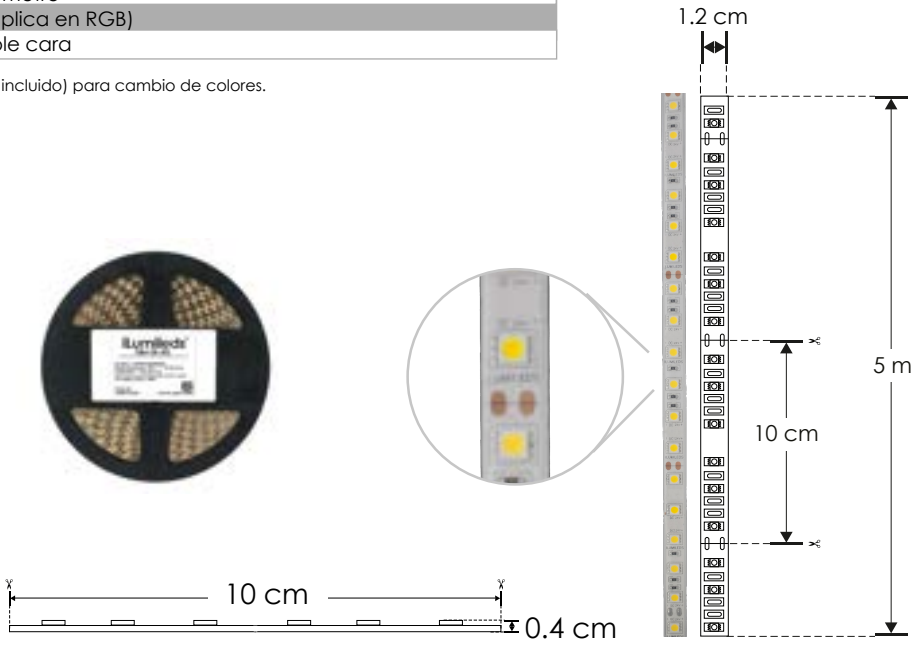

14.4 W x metro

3 000 K Blanco cálido | RGB | 24 V cc

FL 18 lúmenes x LED | CRI 90 | IP 68

IES Archivo Fotométrico | 2-3 step MACADAM | NOM

iLumileds® / ilumileds.com.mx

LINEA PROFESIONAL

LDPB4040RGB24120 [RGB]

Material	Pista de cobre / Acabado blanco
Lámpara	Tira extraplana para interiores, 120 LEDs por metro tipo 4040, rollo de 5 metros con cinta 3M autoadherible para su fijación, cortes cada 5 cm
Ángulo de apertura	120°
Color de luz	RGB
Alimentación	24 V cc
Potencia	19.2 W / metro
PCB	2 oz doble cara

NOTA: Por su alta concentración de LEDs es indispensable que este producto vaya montado sobre un perfil de aluminio para disipar el calor ya que fue diseñada especialmente para perfiles de aluminio para producir un efecto uniforme de luz, no produce sombras.
Requiere un controlador (No incluido) para cambio de colores.

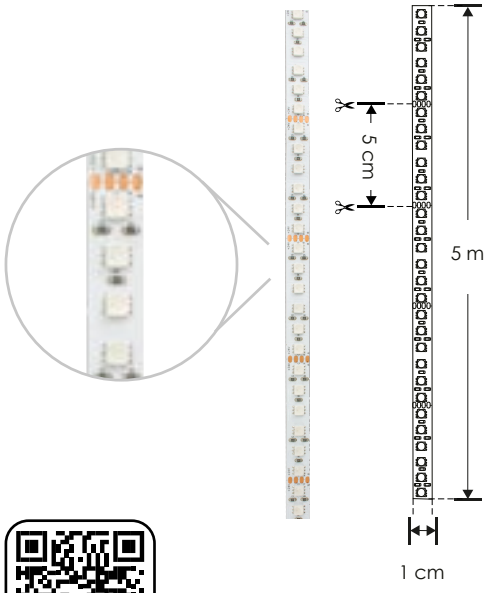



IP 20 | 19.2 W x metro | RGB | 24 V cc | IES Archivo Fotométrico | NOM

EXTRAPLANAS / INTERIORES

LINEA PROFESIONAL

[RGB] **LDPB5050PIX2496R**

Material	Pista de cobre / Acabado blanco
Lámpara	Tira extraplana para interiores, 96 LEDs por metro tipo 5050, rollo de 5 metros con cinta 3M autoadherible para su fijación, cortes cada 12.5 cm
Ángulo de apertura	120°
Color de luz	RGB (3 en 1)
Alimentación	24 V cc
Potencia	14 W / metro
PCB	2 oz doble cara

NOTA: Por su alta concentración de LEDs es indispensable que este producto vaya montado sobre un perfil de aluminio para disipar el calor ya que fue diseñada especialmente para perfiles de aluminio para producir un efecto uniforme de luz, no produce sombras. Para hacer cambios de color y efectos debe usarse el controlador modelo ILUCON2GPIXEL.
Diagrama de conexión en pagina 152.

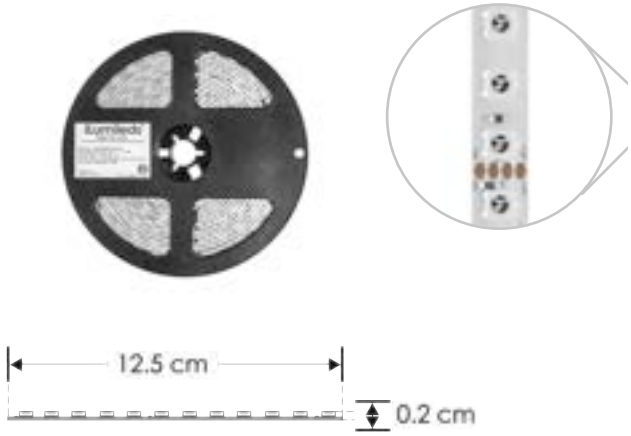

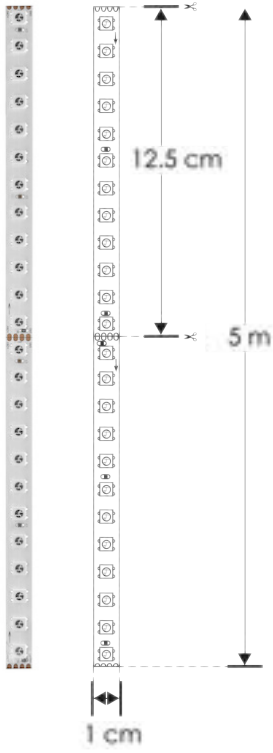

14 W x metro | 24 V cc | IP 20 | RGB | NOM

 Ilumileds S.A. de C. V e Ingeniería electrodigital, audio, video, iluminación S.A de C.V. se reserva el derecho de modificar la información sin previo aviso y no se hace responsable por errores u omisiones en este documento.



EXTRAPLANAS / INTERIORES

LINEA PROFESIONAL

[Blanco cálido 3 000 K] **LDPB2835WWP24120**

Material	Pista de cobre / Acabado blanco
Lámpara	Tira extraplana para interiores, 120 LEDs por metro tipo 2835, rollo de 5 metros con cinta 3M autoadherible para su fijación, cortes cada 12.5 cm
Ángulo de apertura	120°
Color de luz	Blanco cálido
Alimentación	24 V cc
Potencia	8 W / metro
PCB	2 oz doble cara

NOTA: Posibilidad de hacer secuencias con controlador ILUCON2GPIXEL y repetir señal para rollos adicionales con el amplificador ILUAMPPIXEL (no incluidos, consultar manual de operación y ficha técnica de los controladores). Por su alta concentración de LEDs es indispensable que este producto vaya montado sobre un perfil de aluminio para disipar el calor ya que fue diseñada especialmente para perfiles de aluminio para producir un efecto uniforme de luz, no produce sombras.
Diagrama de conexión en pagina 152.

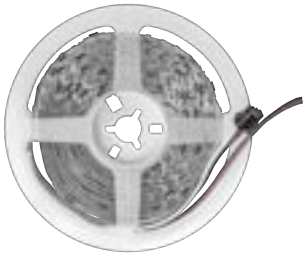

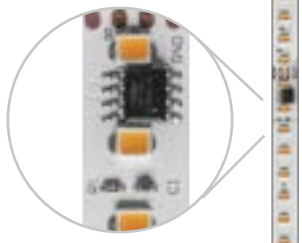

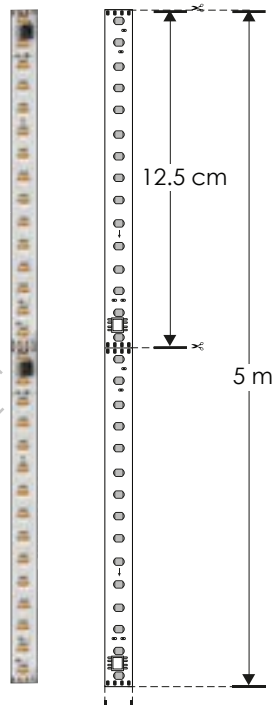

CRI 80 | 8 W x metro | 24 V cc | IP 20 | 3 000 K Blanco cálido | NOM

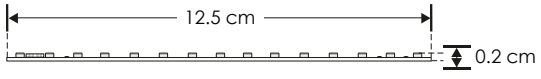

Ilumileds S.A. de C. V e Ingeniería electrodigital, audio, video, iluminación S.A de C.V. se reserva el derecho de modificar la información sin previo aviso y no se hace responsable por errores u omisiones en este documento.

LA664040RGB24120 [RGB]

NOTA: Al no tener cubierta de resina sino barniz con tecnología nano, prolonga la vida del LED (por calentamiento) y no hay amarillentamiento. Ideal para exteriores pues se puede mojar o en lugares con alta humedad (No para uso subacuático o en contacto con el agua por tiempo prolongado).
Requiere un controlador (No incluido) para cambio de colores.

Material	Pista de cobre / Acabado blanco
Lámpara	Tira extraplana para interiores y exteriores, 120 LEDs por metro tipo 4040, rollo de 5 metros con cinta 3M autoadherible para su fijación, cortes cada 5 cm
Ángulo de apertura	120°
Color de luz	RGB
Alimentación	24 V cc
Potencia	19.2 W / metro
PCB	2 oz doble cara



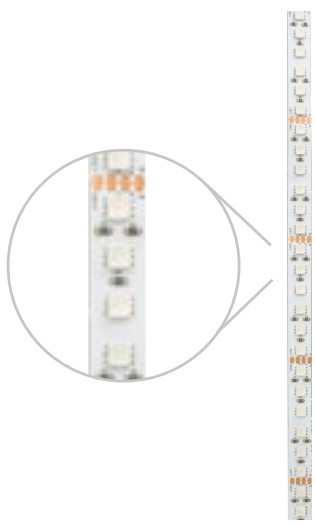

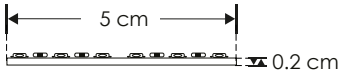

RGB · IP 66 · IES Archivo Fotométrico · 19.2 W x metro · NOM · 24 V cc

TIRAS DE LEDS

EXTRAPLANAS / NANO

[Blanco cálido 3 000 K] **LA3528IP66WW24R**

Material	Pista de cobre / Acabado blanco
Lámpara	Tira extraplana para interiores y exteriores, 60 LEDs por metro tipo 3528, rollo de 5 metros con cinta 3M autoadherible para su fijación, cortes cada 10 cm
Ángulo de apertura	120°
Color de luz	Blanco cálido
Alimentación	24 V cc
Potencia	4.8 W / metro
CRI	90
PCB	2 oz doble cara

NOTA: Al no tener cubierta de resina sino barniz con tecnología nano, prolonga la vida del LED (por calentamiento) y no hay amarillentamiento. Ideal para exteriores pues se puede mojar o en lugares con alta humedad (No para uso subacuático o en contacto con el agua por tiempo prolongado).



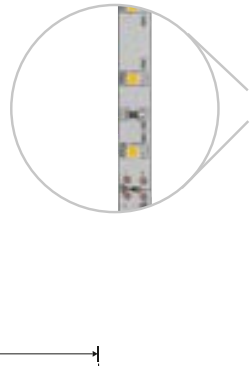

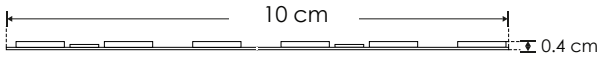

4.8 W x metro · 24 V cc · 3 000 K Blanco cálido · IP 66 · FL 5 lúmenes x LED · CRI 90 · 2-3 step MACADAM · IES Archivo Fotométrico · NOM

Ilumileds S.A. de C. V e Ingeniería electrodigital, audio, video, iluminación S.A de C.V. se reserva el derecho de modificar la información sin previo aviso y no se hace responsable por errores u omisiones en este documento.

LINEA PROFESIONAL

LDPB28352724120R	[Blanco cálido 2 700 K]
LDPB2835Z24120R	[Blanco neutro 4 100 K]
LDPB2835W24120R	[Blanco 5 500 K]

Material	Pista de cobre / Acabado blanco
Lámpara	Tira extraplana para interiores, 120 LEDs por metro tipo 2835, rollo de 5 metros con cinta 3M autoadherible para su fijación, cortes cada 5 cm
Ángulo de apertura	120°
Color de luz	Blanco cálido / Blanco neutro / Blanco
Alimentación	24 V cc
Potencia	28.8 W / metro
CRI	80
PCB	2 oz doble cara

NOTA: LED con tono de color controlado.
Por su alta concentración de LEDs es indispensable que este producto vaya montado sobre un perfil de aluminio para disipar el calor ya que fue diseñada especialmente para perfiles de aluminio para producir un efecto uniforme de luz, no produce sombras.

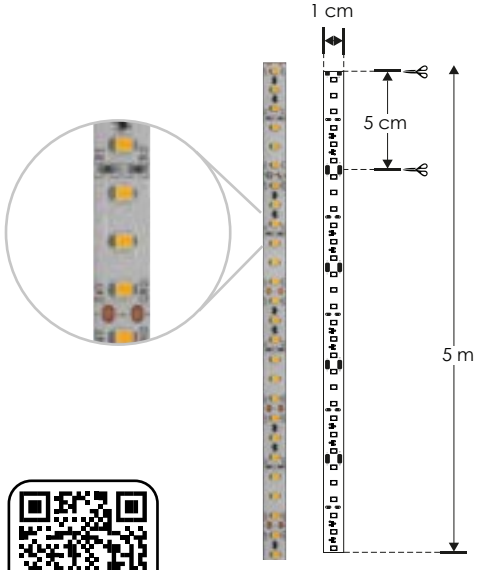



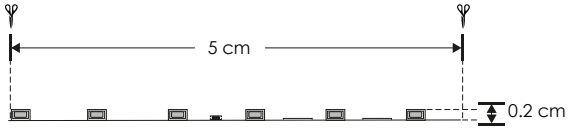

28.8 W x metro · IP 20 · 24 V cc · 2 700 K Blanco cálido · 4 100 K Blanco neutro · 5 500 K Blanco · FL 20-22 lúmenes x LED · CRI 80 · NOM · 2-3 step MACADAM · IES Archivo Fotométrico

TIRAS DE LEDS

EXTRAPLANAS / INTERIORES

LINEA PROFESIONAL

LDPB2835272410R	[Blanco cálido 2 700 K]
LDPB2835Z2410R	[Blanco neutro 4 100 K]
LDPB2835W2410R	[Blanco 5 500 K]

Material	Pista de cobre / Acabado blanco
Lámpara	Tira extraplana para interiores, 120 LEDs por metro tipo 2835, rollo de 10 metros con cinta 3M autoadherible para su fijación, cortes cada 5 cm
Ángulo de apertura	120°
Color de luz	Blanco cálido / Blanco neutro / Blanco
Alimentación	24 V cc
Potencia	13 W / metro
CRI	80
PCB	3 oz doble cara

NOTA: LED con tono de color controlado.
Por su alta concentración de LEDs es indispensable que este producto vaya montado sobre un perfil de aluminio para disipar el calor ya que fue diseñada especialmente para perfiles de aluminio para producir un efecto uniforme de luz, no produce sombras.

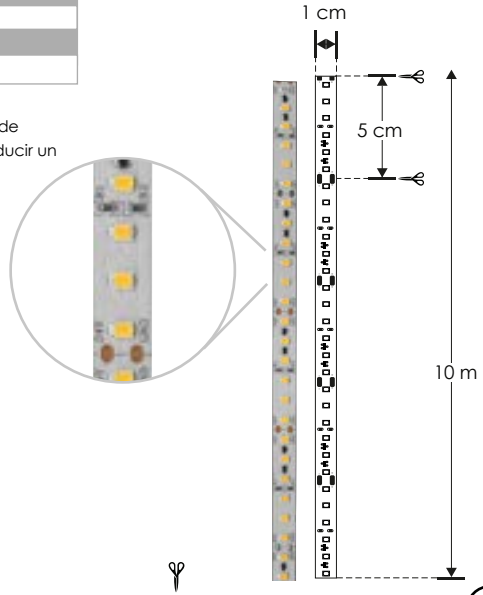





13 W x metro · IP 20 · 24 V cc · 2 700 K Blanco cálido · 4 100 K Blanco neutro · 5 500 K Blanco · FL 7-9 lúmenes x LED · CRI 80 · IES Archivo Fotométrico · NOM · 2-3 step MACADAM

Ilumileds S.A. de C. V e Ingeniería electrodigital, audio, video, iluminación S.A de C.V. se reserva el derecho de modificar la información sin previo aviso y no se hace responsable por errores u omisiones en este documento.

LINEA PROFESIONAL

LDPB2835272420R [Blanco cálido 2 700 K]

LDPB2835Z2420R [Blanco neutro 4 100 K]

LDPB2835W2420R [Blanco 5 500 K]

Material	Pista de cobre / Acabado blanco
Lámpara	Tira extraplana para interiores, 120 LEDs por metro tipo 2835, rollo de 20 metros con cinta 3M autoadherible para su fijación, cortes cada 5 cm
Ángulo de apertura	120°
Color de luz	Blanco cálido / Blanco neutro / Blanco
Alimentación	24 V cc
Potencia	10 W / metro
CRI	80
PCB	3 oz doble cara

NOTA: LED con tono de color controlado.
Por su alta concentración de LEDs es indispensable que este producto vaya montado sobre un perfil de aluminio para disipar el calor ya que fue diseñada especialmente para perfiles de aluminio para producir un efecto uniforme de luz, no produce sombras.

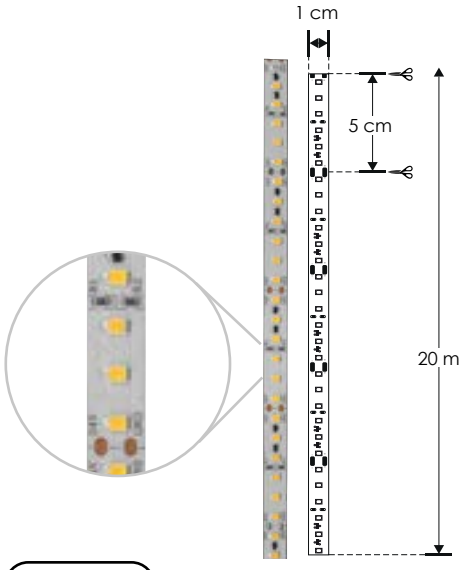





10 W x metro | IP 20 | 24 V cc | 2 700 K Blanco cálido | 4 100 K Blanco neutro | 5 500 K Blanco | FL 6-8 lúmenes x LED | CRI 80 | 2-3 step MACADAM | IES Archivo Fotométrico

NOM



Ilumileds S.A. de C. V e Ingeniería electrodigital, audio, video, iluminación S.A de C.V. se reserva el derecho de modificar la información sin previo aviso y no se hace responsable por errores u omisiones en este documento.

nuevo

LINEA BAJO COSTO

LE28352224240R	[Blanco cálido 2 200 K]
LE28352724240R	[Blanco cálido 2 700 K]
LE2835WW24240R	[Blanco cálido 3 000 K]
LE2835Z24240R	[Blanco neutro 4 100 K]
LE2835W24240R	[Blanco 6 500 K]

Material	Pista de cobre / Acabado blanco
Lámpara	Tira extraplana para interiores de 240 LEDs por metro tipo 2835, rollo de 5m. Con cinta 3M autoadherible para su fijacion, cortes cada 2.5 cm
Ángulo de apertura	120°
Color de luz	Blanco cálido / Blanco neutro / Blanco
Alimentación	24 V cc
Potencia	20 W / metro
CRI	80
PCB	2 oz doble cara

NOTA: Por su alta concentración de LEDs es indispensable que este producto vaya montado sobre un perfil de aluminio para disipar el calor ya que fue diseñada especialmente para perfiles de aluminio para producir un efecto uniforme de luz, no produce sombras.

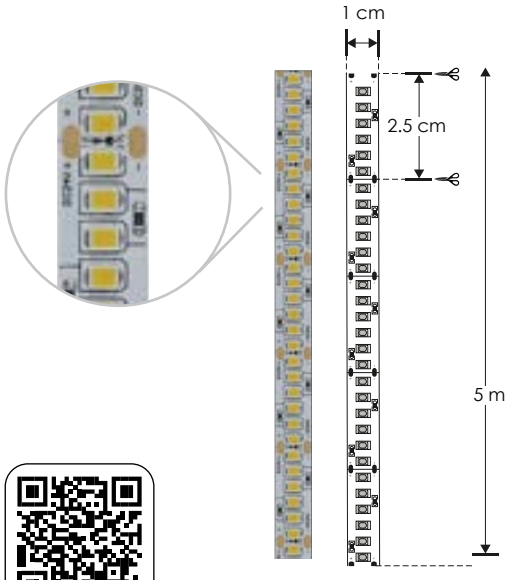





FL 5-7 lúmenes x LED · IP 20 · 20 W x metro · 24 V cc · 2 200 K Blanco cálido · 2 700 K Blanco cálido · 3 000 K Blanco cálido · 4 100 K Blanco neutro · 6 500 K Blanco · CRI 80 · NOM · IES Archivo Fotométrico · 3-4 step MACADAM

TIRAS DE LEDS

EXTRAPLANAS / INTERIORES

LINEA BAJO COSTO

Material	Pista de cobre / Acabado blanco
Lámpara	Tira extraplana para interiores, 60 LEDs por metro tipo 2835, rollo de 5 metros con cinta 3M autoadherible para su fijación, cortes cada 10 cm
Ángulo de apertura	120°
Color de luz	Blanco cálido / Blanco neutro / Blanco
Alimentación	24 V cc
Potencia	8.4 W / metro
CRI	80
PCB	2 oz doble cara

NOTA: LED con tono de color no controlado.
Por su alta concentración de LEDs es indispensable que este producto vaya montado sobre un perfil de aluminio para disipar el calor ya que fue diseñada especialmente para perfiles de aluminio para producir un efecto uniforme de luz, no produce sombras.

[Blanco cálido 2 700 K]	**LE2835272460R**
[Blanco neutro 4 100 K]	**LE2835Z2460R**
[Blanco 6 000 K]	**LE2835W2460R**

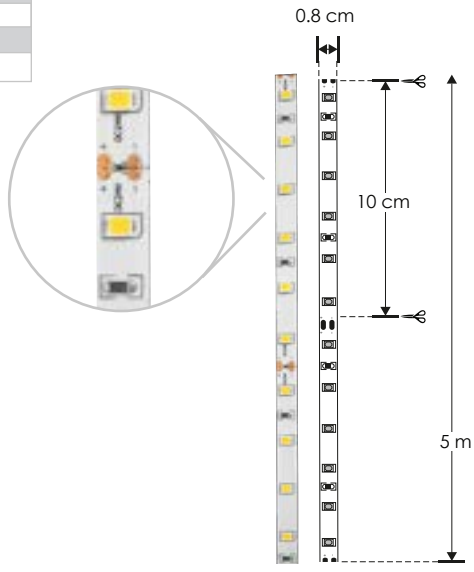



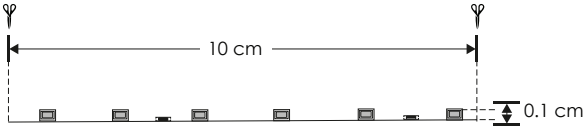

FL 9-11 lúmenes x LED · 8.4 W x metro · IP 20 · 24 V cc · 2 700 K Blanco cálido · 4 100 K Blanco neutro · 6 000 K Blanco · 3-4 step MACADAM · CRI 80 · IES Archivo Fotométrico · NOM

Ilumileds S.A. de C. V e Ingeniería electrodigital, audio, video, iluminación S.A de C.V. se reserva el derecho de modificar la información sin previo aviso y no se hace responsable por errores u omisiones en este documento.

LINEA BAJO COSTO

LE28352724120R [Blanco cálido 2 700 K]

LE2835Z24120R [Blanco neutro 4 100 K]

LE2835W24120R [Blanco 6 000 K]

Material	Pista de cobre / Acabado blanco
Lámpara	Tira extraplana para interiores, 120 LEDs por metro tipo 2835, rollo de 5 metros con cinta 3M autoadherible para su fijación, cortes cada 5 cm
Ángulo de apertura	120°
Color de luz	Blanco cálido / Blanco neutro / Blanco
Alimentación	24 V cc
Potencia	15.2 W / metro
CRI	80
PCB	2 oz doble cara

NOTA: LED con tono de color no controlado.
Por su alta concentración de LEDs es indispensable que este producto vaya montado sobre un perfil de aluminio para disipar el calor ya que fue diseñada especialmente para perfiles de aluminio para producir un efecto uniforme de luz, no produce sombras.

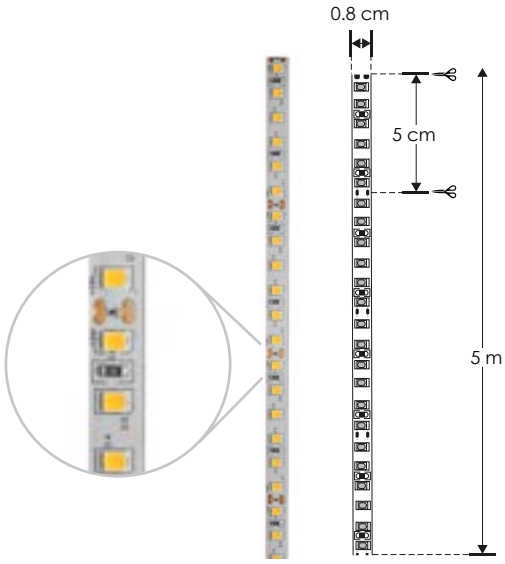



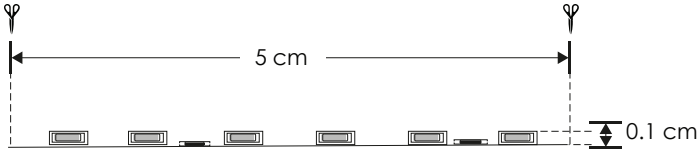

15.2 W x metro | IP 20 | 24 V cc | 2 700 K Blanco cálido | FL 9-11 lúmenes x LED | 4 100 K Blanco neutro | 6 000 K Blanco | CRI 80 | 3-4 step MACADAM | IES Archivo Fotométrico | NOM

EXTRAPLANAS / NANO

LINEA PROFESIONAL

[Blanco cálido 3 000 K] **LA662835WW2460R**

Material	Pista de cobre / Acabado blanco
Lámpara	Tira extraplana para interiores y exteriores, 60 LEDs por metro tipo 2835, rollo de 5 metros con cinta 3M autoadherible para su fijación, cortes cada 10 cm
Ángulo de apertura	120°
Color de luz	Blanco cálido
Alimentación	24 V cc
Potencia	14.4 W / metro
CRI	90
PCB	2 oz doble cara

NOTA: Al no tener cubierta de resina sino barniz con tecnología nano, prolonga la vida del LED (por calentamiento) y no hay amarillentamiento. Ideal para exteriores pues se puede mojar o en lugares con alta humedad (No para uso subacuático o en contacto con el agua por tiempo prolongado)

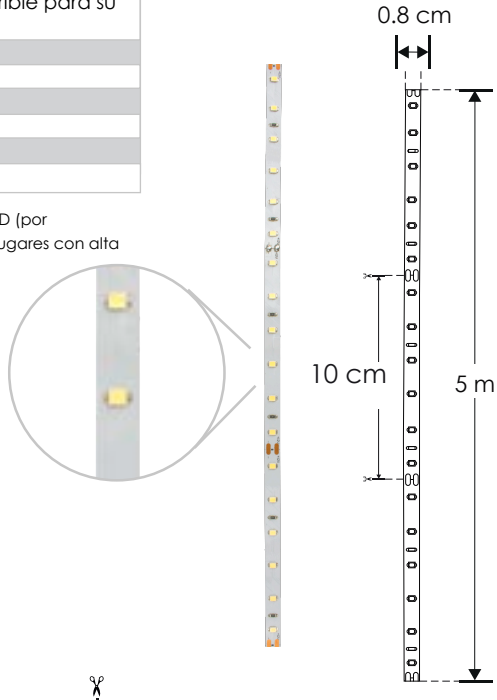



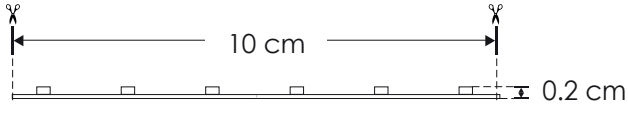

IP 66 | 14.4 W x metro | 24 V cc | 2-3 step MACADAM | 3 000 K Blanco cálido | FL 20 lúmenes x LED | CRI 90 | IES Archivo Fotométrico | NOM

Ilumileds S.A. de C. V e Ingeniería electrodigital, audio, video, iluminación S.A de C.V. se reserva el derecho de modificar la información sin previo aviso y no se hace responsable por errores u omisiones en este documento.

LINEA PROFESIONAL

LDPBCOBWW24480R5 [Blanco cálido 3 000 K]
LDPBCOBZ24480R5 [Blanco neutro 4 100 K]
LDPBCOBW24480R5 [Blanco 6 000 K]

Material	Pista de cobre / Acabado blanco
Lámpara	Tira extraplana para interiores, 480 LEDs por metro tipo LED COB, rollo de 5 metros con cinta 3M autoadherible para su fijación, cortes cada 5 cm
Ángulo de apertura	120°
Color de luz	Blanco cálido / Blanco neutro / Blanco
Alimentación	24 V cc
Potencia	11 W / metro
CRI	90
PCB	2 oz doble cara

NOTA: LED con tono de color controlado.
Por su alta concentración de LEDs es indispensable que este producto vaya montado sobre un perfil de aluminio para disipar el calor ya que fue diseñada especialmente para perfiles de aluminio para producir un efecto uniforme de luz, no produce sombras.

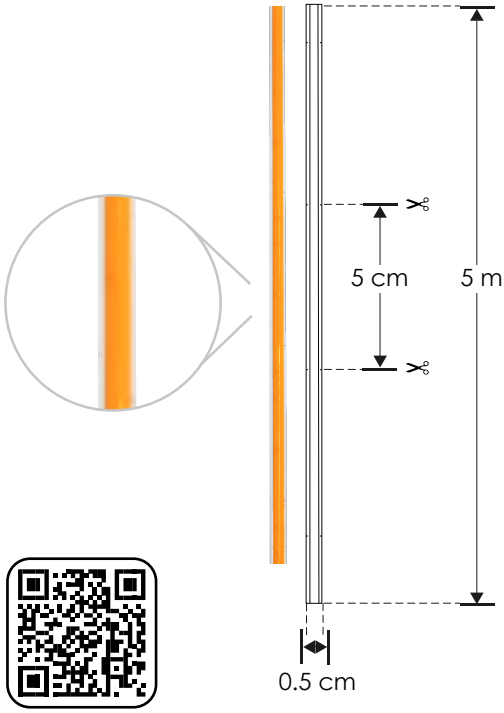





11 W x metro | 24 V cc | 6 000 K Blanco | IP 20 | 3 000 K Blanco cálido | 4 100 K Blanco neutro | FL 1.75 - 2.25 lúmenes x LED | CRI 90 | NOM | 2-3 step MACADAM | IES Archivo Fotométrico

TIRAS DE LEDS

EXTRAPLANAS / INTERIORES

LINEA PROFESIONAL

LDPBCOBWW24512R [Blanco cálido 3 000 K]
LDPBCOBZ24512R [Blanco neutro 4 100 K]
LDPBCOBW24512R [Blanco 6 000 K]

Material	Pista de cobre / Acabado blanco
Lámpara	Tira extraplana para interiores, 512 LEDs por metro tipo LED COB, rollo de 5 metros con cinta 3M autoadherible para su fijación, cortes cada 6.25 cm
Ángulo de apertura	120°
Color de luz	Blanco cálido / Blanco neutro / Blanco
Alimentación	24 V cc
Potencia	12 W / metro
CRI	90
PCB	2 oz doble cara

NOTA: LED con tono de color controlado.
Por su alta concentración de LEDs es indispensable que este producto vaya montado sobre un perfil de aluminio para disipar el calor ya que fue diseñada especialmente para perfiles de aluminio para producir un efecto uniforme de luz, no produce sombras.

12 W x metro | 24 V cc | 6 000 K Blanco | IP 20 | 3 000 K Blanco cálido | 4 100 K Blanco neutro | FL 1.75 - 2.25 lúmenes x LED | CRI 90 | 2-3 step MACADAM | IES Archivo Fotométrico | NOM



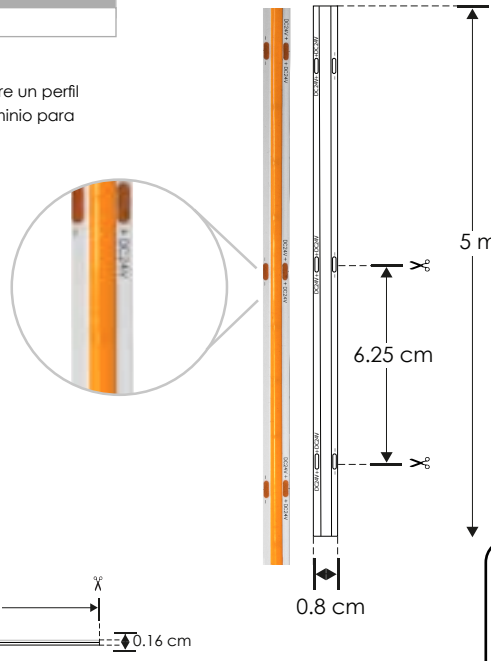

iLumileds® / ilumileds.com.mx

Ilumileds S.A. de C. V e Ingeniería electrodigital, audio, video, iluminación S.A de C.V. se reserva el derecho de modificar la información sin previo aviso y no se hace responsable por errores u omisiones en este documento.

LINEA PROFESIONAL

COP512COB90HWW [Blanco cálido 3 000 K]

COP512COB90HZ [Blanco neutro 4 100 K]

COP512COB90HW [Blanco 6 000 K]

Material	Pista de cobre / Acabado blanco
Lámpara	Cople horizontal de 90°, tipo LED COB 512 LEDs por metro. Tiras de LED compatibles: LDPBCOBWW24512R, LDPBCOBZ24512R, LDPBCOBW24512R (no incluidas).
Ángulo de apertura	120 °
Color de luz	Blanco cálido / Blanco neutro / Blanco
Alimentación	24 V cc
Potencia	0.36 W
CRI	90
PCB	2 oz doble cara

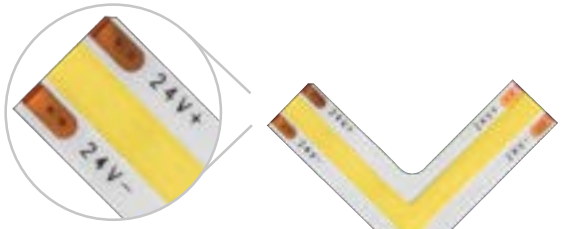

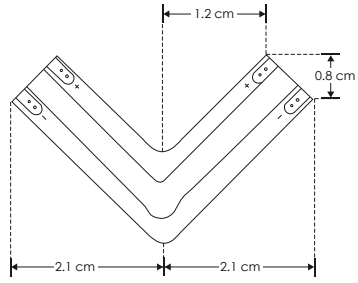

24 V cc | FL 1.75 - 2.25 lúmenes x LED | 0.36 W | IP 20 | 6 000 K Blanco | 4 100 K Blanco neutro | 3 000 K Blanco cálido | CRI 90 | NOM | 2-3 step MACADAM | IES Archivo Fotométrico

TIRAS DE LEDS

EXTRAPLANAS / INTERIORES

LINEA PROFESIONAL

nuevo

[Blanco cálido 2 700 K] **LDPBCOB2724528R**

[Blanco cálido 3 000 K] **LDPBCOBWW24528R**

[Blanco neutro 4 100 K] **LDPBCOBZ24528R**

[Blanco 6 000 K] **LDPBCOBW24528R**

Material	Pista de cobre / Acabado blanco
Lámpara	Tira extraplana para interiores, 528 LEDs por metro tipo LED COB, rollo de 10 metros con cinta 3M autoadherible para su fijación, cortes cada 4.5 cm
Ángulo de apertura	120°
Color de luz	Blanco cálido / Blanco neutro / Blanco
Alimentación	24 V cc
Potencia	14 W / metro
CRI	90
PCB	2 oz doble cara

NOTA: LED con tono de color controlado.
Por su alta concentración de LEDs es indispensable que este producto vaya montado sobre un perfil de aluminio para disipar el calor ya que fue diseñada especialmente para perfiles de aluminio para producir un efecto uniforme de luz, no produce sombras.

24 V cc | 14 W x metro | IP 20 | 6 000 K Blanco | 4 100 K Blanco neutro | 3 000 K Blanco cálido | 2 700 K Blanco cálido | FL 1.96 - 2.54 lúmenes x LED | CRI 90 | 2-3 step MACADAM | IES Archivo Fotométrico | NOM





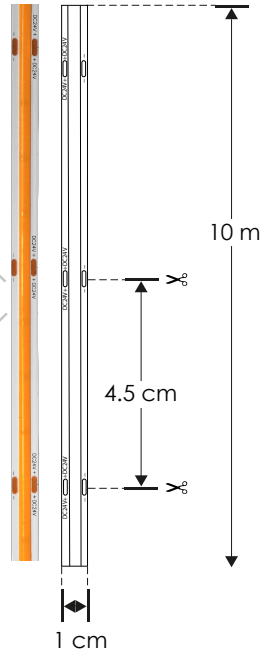

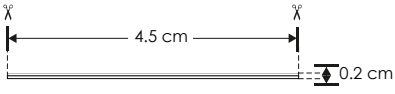

 Ilumileds S.A. de C. V e Ingeniería electrodigital, audio, video, iluminación S.A de C.V. se reserva el derecho de modificar la información sin previo aviso y no se hace responsable por errores u omisiones en este documento.



EXTRAPLANAS / INTERIORES

LINEA PROFESIONAL

[RGB] **LDPBCOBRGB24160**

Material	Pista de cobre / Acabado blanco
Lámpara	Tira extraplana para interiores, 160 LEDs por metro tipo LED COB, rollo de 5 metros con cinta 3M autoadherible para su fijación, cortes cada 5 cm
Ángulo de apertura	120°
Color de luz	RGB
Alimentación	24 V cc
Potencia	15 W / metro
PCB	2 oz doble cara

NOTA: RGB requiere un controlador (No incluido) para cambio de colores.
LED con tono de color controlado.
Por su alta concentración de LEDs es indispensable que este producto vaya montado sobre un perfil de aluminio para disipar el calor ya que fue diseñada especialmente para perfiles de aluminio para producir un efecto uniforme de luz, no produce sombras.

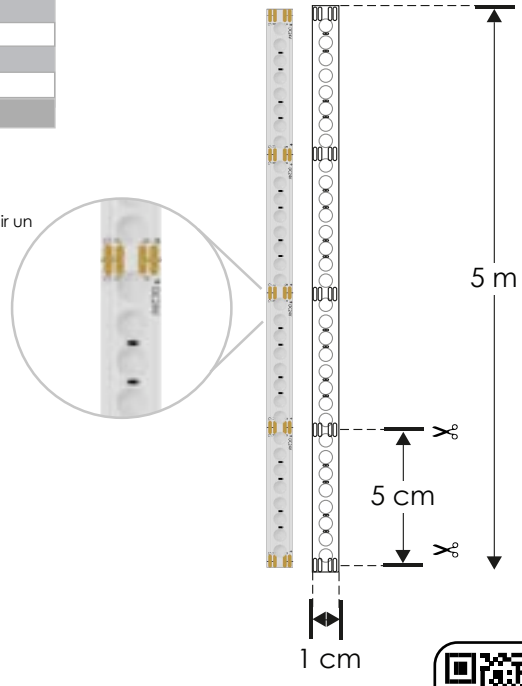



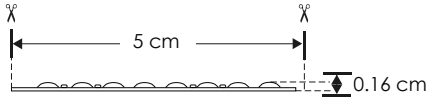

IP 20 | RGB | 15 W x metro | IES Archivo Fotométrico | 24 V cc | NOM

Ilumileds S.A. de C. V e Ingeniería electrodigital, audio, video, iluminación S.A de C.V. se reserva el derecho de modificar la información sin previo aviso y no se hace responsable por errores u omisiones en este documento.

nuevo

LDPBCOBPRGB24720 [RGB]

LINEA PROFESIONAL

Material	Pista de cobre / Acabado blanco
Lámpara	Tira extraplana para interiores, 720 LEDs por metro tipo LED COB, rollo de 5 metros con cinta 3M autoadherible para su fijación, cortes cada 5 cm
Ángulo de apertura	120°
Color de luz	RGB (3 en 1)
Alimentación	24 V cc
Potencia	20 W / metro
PCB	2 oz doble cara

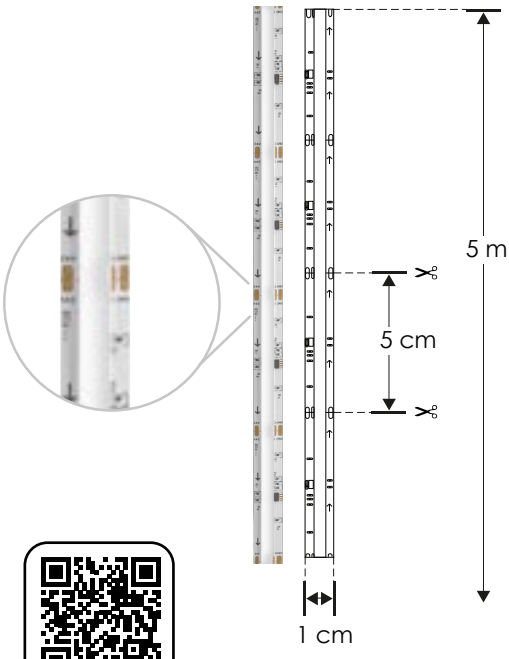





20 W x metro | 24 V cc | RGB | IP 20 | NOM | 2-3 step MACADAM | IES Archivo Fotométrico

EXTRAPLANAS INTERIORES / EXTERIORES

LINEA PROFESIONAL

[Blanco 5 500 K] **LA2835120W20X45R**

Material	Pista de cobre / Acabado blanco Cubierta de silicón
Lámpara	Tira extraplana con óptica de 20 x 45° para interiores y exteriores, 48 LEDs por metro 2835, rollo de 5 metros, cortes cada 12.5 cm
Ángulo de apertura	20 x 45°
Color de luz	Blanco
Alimentación	24 V cc
Potencia	18 W / metro
CRI	80
PCB	3 oz

NOTA: LED con tono de color controlado.
Compatibles con perfil ILUPA2310KIT.



18 W x metro | IP 67 | 24 V cc | 5 500 K Blanco | FL 40 lúmenes x LED | CRI 80 | 2-3 step MACADAM | IES Archivo Fotométrico | NOM



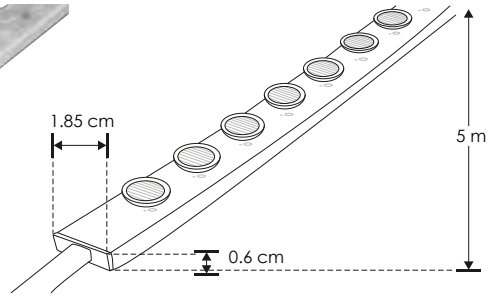

 Ilumileds S.A. de C. V e Ingeniería electrodigital, audio, video, iluminación S.A de C.V. se reserva el derecho de modificar la información sin previo aviso y no se hace responsable por errores u omisiones en este documento.

LINEA PROFESIONAL

LA283548WW30X45 [Blanco cálido 3 000 K]

LA283548W30X45 [Blanco 6 500 K]

Material	Pista de cobre / Acabado blanco con cubierta de silicón
Lámpara	Tira extraplana con óptica de 30 x 45° para interiores y exteriores, 48 LEDs por metro 2835, rollo de 5 metros, cortes cada 4 cm
Ángulo de apertura	30 x 45°
Color de luz	Blanco cálido / Blanco
Alimentación	24 V cc
Potencia	18 W / metro
CRI	80
PCB	3 oz

NOTA: LED con tono de color controlado.
Flexible en sentido frontal o lateral.

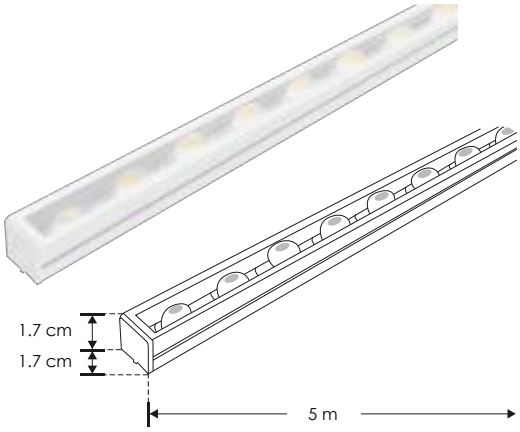



accesorios **Nota:** Se venden por separado.



CLIPLA28351M

Clips de aluminio para fijación de tiras de LED modelos LA283548WW30X45, LA283548W30X45, LA283548WW30, LA283548W30, se suministra por metro lineal

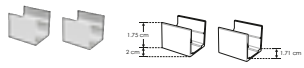

GRAPALA2835

Kit de 2 grapas de sujeción para tiras de LED modelos LA283548WW30X45, LA283548W30X45, LA283548WW30, LA283548W30 de metal

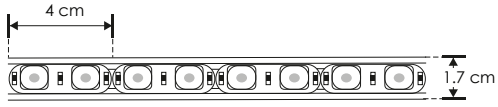

IP 67 | 24 V cc | 3 000 K Blanco cálido | 6 500 K Blanco | 18 W x metro | CRI 80 | 2-3 step MACADAM | FL 38-40 lúmenes x LED | IES Archivo Fotométrico | NOM

TIRAS DE LEDS

EXTRAPLANAS
INTERIORES / EXTERIORES

LINEA PROFESIONAL

LA283548WW30 [Blanco cálido 3 000 K]

LA283548W30 [Blanco 6 500 K]

Material	Pista de cobre / Acabado blanco con cubierta de silicón
Lámpara	Tira extraplana con óptica de 30° para interiores y exteriores, 48 LEDs por metro 2835, rollo de 5 metros, cortes cada 4 cm
Ángulo de apertura	30°
Color de luz	Blanco cálido / Blanco
Alimentación	24 V cc
Potencia	18 W / metro
CRI	80
PCB	3 oz

NOTA: LED con tono de color controlado.
Flexible en sentido frontal o lateral.

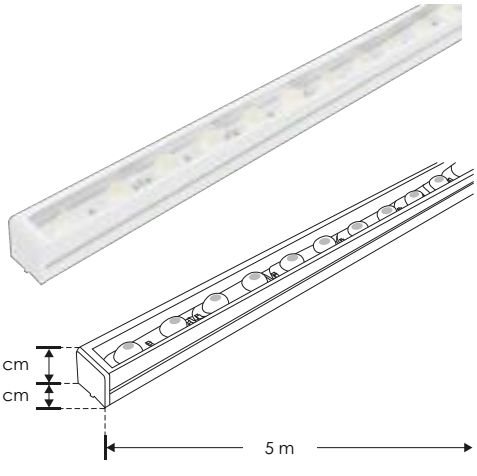

accesorios **Nota:** Se venden por separado.



CLIPLA28351M

Clips de aluminio para fijación de tiras de LED modelos LA283548WW30X45, LA283548W30X45, LA283548WW30, LA283548W30, se suministra por metro lineal

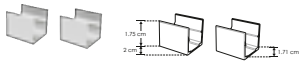

GRAPALA2835

Kit de 2 grapas de sujeción para tiras de LED modelos LA283548WW30X45, LA283548W30X45, LA283548WW30, LA283548W30 de metal

IP 67 | 24 V cc | 3 000 K Blanco cálido | 6 500 K Blanco | CRI 80 | 2-3 step MACADAM | 18 W x metro | IES Archivo Fotométrico | NOM | FL 38-40 lúmenes x LED

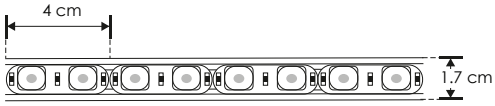



Ilumileds S.A. de C. V e Ingeniería electrodigital, audio, video, iluminación S.A de C.V. se reserva el derecho de modificar la información sin previo aviso y no se hace responsable por errores u omisiones en este documento.

LINEA PROFESIONAL

nuevo

LA2835168270410 [Blanco cálido 2 700 K]

LA2835168NW0410 [Blanco neutro 4 100 K]

Material	Pista de cobre acabado blanco con cubierta de silicón
Lámpara	Tira tipo neon rectangular, 168 LEDs por metro tipo LED 2835, rollo de 10 metros con cinta 3M autoadherible para su ijación, cortes cada 3.57 cm
Ángulo de apertura	120°
Color de luz	Blanco cálido / Blanco neutro
Alimentación	24 V cc
Potencia	10 W / metro
CRI	80
PCB	3 oz





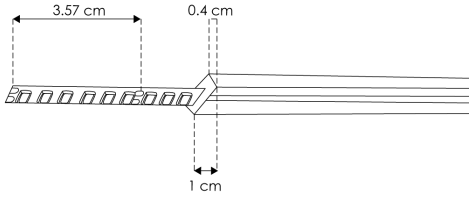



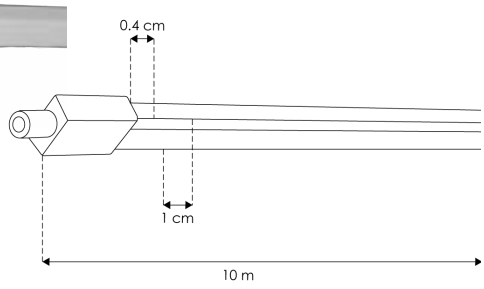

10 W x metro | IP 65
FL 750 lúmenes Blanco cálido | 2 700 K Blanco cálido
FL 800 lúmenes Blanco neutro | 4 100 K Blanco neutro
24 V cc | CRI 80
NOM | 2-3 step MACADAM | IES Archivo Fotométrico

accesorios Se venden por separado.

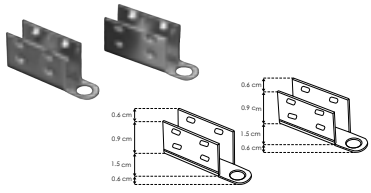

GRAPALA0410

Kit de 2 grapas de sujeción para tiras de LED modelos LA2835168270410, LA2835168NW0410

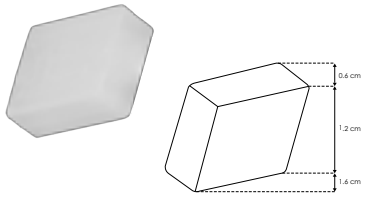

ENCAP0410

Terminación para tira led LA2835168270410 y LA2835168NW0410

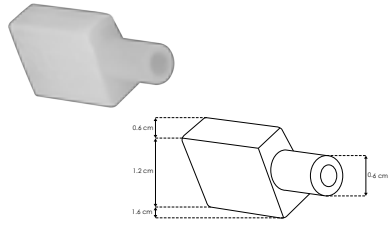

ENCAPHOLE0410

Terminación con agujero para tira led LA2835168270410 y LA2835168NW0410



Ilumileds S.A. de C. V e Ingeniería electrodigital, audio, video, iluminación S.A de C.V. se reserva el derecho de modificar la información sin previo aviso y no se hace responsable por errores u omisiones en este documento.

nuevo

LINEA PROFESIONAL

LA2835168270612 [Blanco cálido 2 700 K]

LA2835168NW0612 [Blanco neutro 4 100 K]

Material	Pista de cobre acabado blanco con cubierta de silicón
Lámpara	Tira tipo neon rectangular, 168 LEDs por metro tipo LED 2835, rollo de 10 metros con cinta 3M autoadherible para su ijación, cortes cada 3.57 cm
Ángulo de apertura	120°
Color de luz	Blanco cálido / Blanco neutro
Alimentación	24 V cc
Potencia	10 W / metro
CRI	80
PCB	3 oz

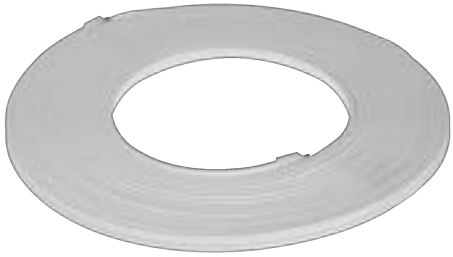

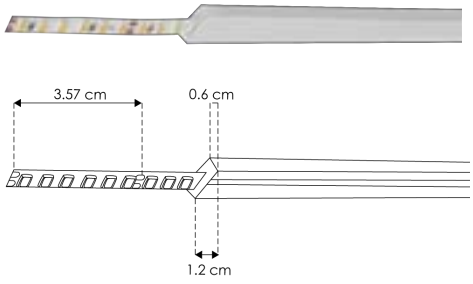



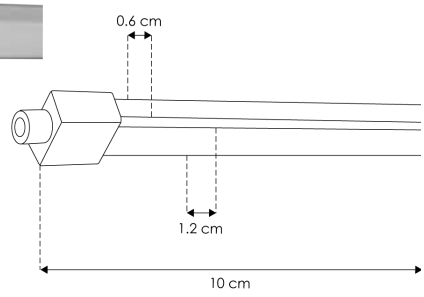

10 W x metro | IP 65 | FL 750 lúmenes Blanco cálido | 2 700 K Blanco cálido | FL 800 lúmenes Blanco neutro | 4 100 K Blanco neutro | 24 V cc | CRI 80 | NOM | 2-3 step MACADAM | IES Archivo Fotométrico

accesorios Se venden por separado.

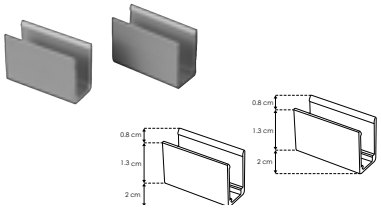

GRAPALA0612

Kit de 2 grapas de sujeción para tiras de LED modelos LA2835168270612, LA2835168NW0612

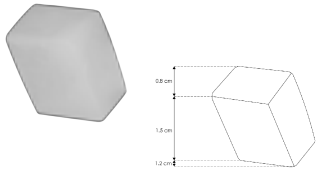

ENCAP0612

Terminación para tira led LA2835168270612 y LA2835168NW0612

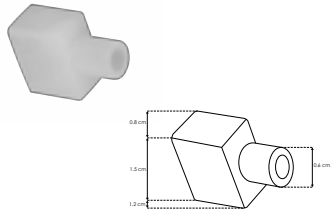

ENCAPHOLE0612

Terminación con agujero para tira led LA2835168270612 y LA2835168NW0612



Ilumileds S.A. de C. V e Ingeniería electrodigital, audio, video, iluminación S.A de C.V. se reserva el derecho de modificar la información sin previo aviso y no se hace responsable por errores u omisiones en este documento.

ILUNEON360WW [Blanco cálido 3 000 K]

ILUNEON360NW [Blanco neutro 4 100 K]

NOTA: LED con tono de color controlado.
Para atenuar esta tira se recomiendan las fuentes de poder ILUDA5EN1100W24 o ILUDA5EN1200W24, no incluidas.
Accesorios se venden por separado: grapa ILUGRAPANEON360, tapa con orificio ILUENDCAHNEON360, tapa sin orificio ILUENDCAPNEON360

Material	Pista de cobre Encapsulado de silicón
Lámpara	Tira de LED tipo neon flexible para interiores y exteriores, 240 LEDs por metro tipo 2835, rollo de 5 metros, cortes cada 5 cm
Ángulo de apertura	360°
Color de luz	Blanco cálido / Blanco neutro
Alimentación	24 V cc
Potencia	24 W / metro
CRI	80

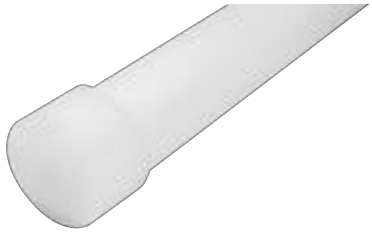

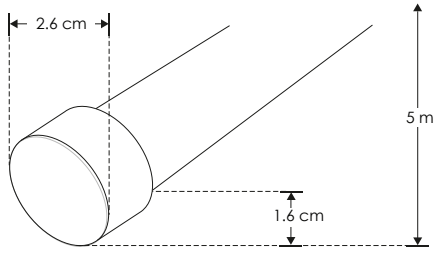

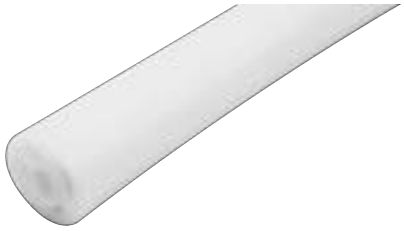

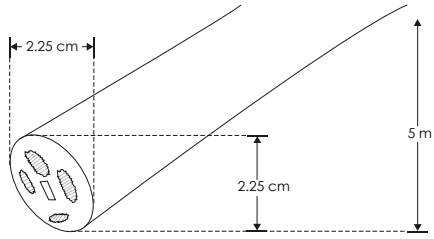

24 W x metro | IP 65

FL 1380 lúmenes x m Blanco cálido | 24 V cc | 3 000 K Blanco cálido

FL 1620 lúmenes x m Blanco neutro | 4 100 K Blanco neutro | CRI 80

2-3 step MACADAM | IES Archivo Fotométrico | NOM

TIRAS DE LEDS

accesorios **Nota.** Se venden por separado, únicamente como refacción.

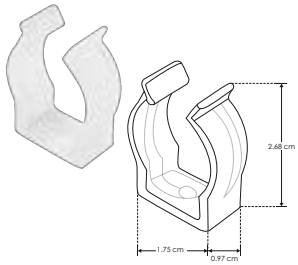

ILUGRAPANEON360

Grapa de acrílico para tira LED ILUNEON360WW e ILUNEON360NW

IP 65

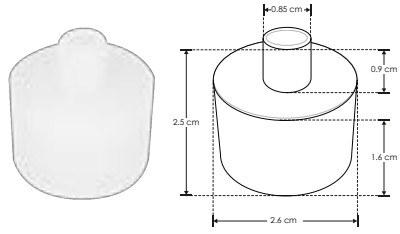

ILUENDCAHNEON360

Terminación de silicón con orificio para tira LED ILUNEON360WW e ILUNEON360NW

IP 65

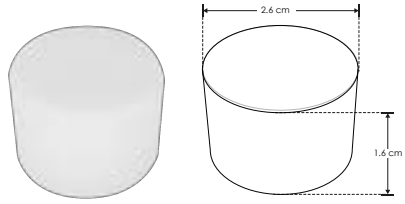

ILUENDCAPNEON360

Terminación de silicón sin orificio para tira LED ILUNEON360WW e ILUNEON360NW

IP 65

accesorios formato vertical **Nota.** Se venden por separado, únicamente como refacción.

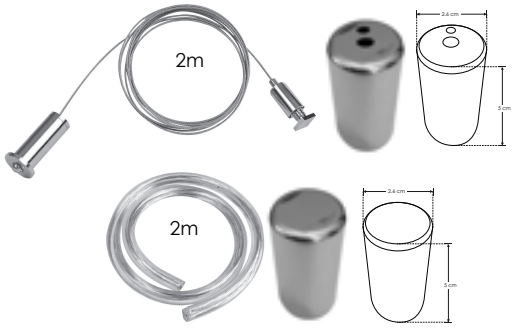

ILUCASCHROME360

Kit que incluye dos casquillos de acero acabado cromo pulido (uno superior con orificios y uno inferior sin orificios), un cable de acero de 2 m de largo con dos soportes para fijación y 2 m de cable transparente calibre 18

IP 20

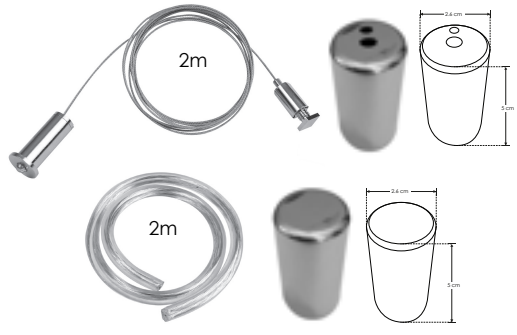

ILUCASBRUSH360

Kit que incluye dos casquillos aluminio acabado cepillado (uno superior con orificios y uno inferior sin orificios), un cable de acero de 2 m de largo con dos soportes para fijación y 2 m de cable transparente calibre 18

IP 20

Ilumileds S.A. de C. V e Ingeniería electrodigital, audio, video, iluminación S.A de C.V. se reserva el derecho de modificar la información sin previo aviso y no se hace responsable por errores u omisiones en este documento.

LINEA PROFESIONAL

ILUNEON360RGB [RGB]

NOTA: Para controlar los colores a través de una aplicación de celular se recomienda el controlador ILURGBWWIFI (No incluido). Accesorios se venden por separado (ILUGRAPANEON360, ILUENDCAHNEON360, ILUENDCAPNEON360). Para que la tira sea IP65, se requiere usar las terminaciones ILUENDCAHNEON360, ILUENDCAPNEON360 no incluidas.

Material	Pista de cobre Encapsulado de silicón
Lámpara	Tira de LED tipo neon flexible para interiores y exteriores, 240 LEDs por metro tipo 2835, rollo de 5 metros, cortes cada 5 cm
Ángulo de apertura	360°
Color de luz	RGB
Alimentación	24 V cc
Potencia	25 W / metro

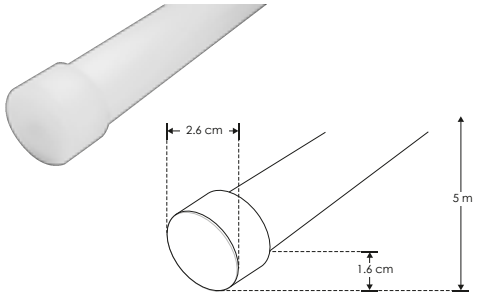

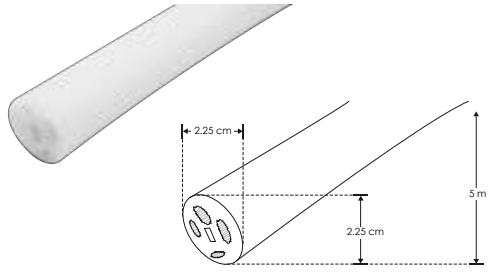

IP 65

25 W x metro

RGB

24 V cc

NOM

LINEA PROFESIONAL

Material	Pista de cobre Encapsulado de silicón
Lámpara	Tira de LED tipo neon flexible para interiores y exteriores, 240 LEDs por metro tipo 2835, rollo de 10 metros, cortes cada 5 cm
Ángulo de apertura	360°
Color de luz	Blanco cálido / Blanco neutro
Alimentación	24 V cc
Potencia	15 W / metro
CRI	80

[Blanco cálido 3 000 K] **ILUNEON360WW15W**

[Blanco neutro 4 100 K] **ILUNEON360NW15W**

NOTA: LED con tono de color controlado. Para atenuar esta tira de LEDs se recomiendan las fuentes de poder modelos ILUDA5EN1100W24, ILUDA5EN1200W24. (no incluidas, consulte manual de operación de la fuente de poder). Accesorios se venden por separado (ILUGRAPANEON360, ILUENDCAHNEON360, ILUENDCAPNEON360). Para que la tira sea IP65, se requiere usar las terminaciones ILUENDCAHNEON360, ILUENDCAPNEON360 no incluidas.
La alimentación eléctrica es por un solo extremo.

15 W x metro

24 V cc

FL 840 lúmenes x m Blanco cálido

3 000 K Blanco cálido

FL 990 lúmenes x m Blanco neutro

4 100 K Blanco neutro

IP 65

CRI 80

IES Archivo Fotométrico

NOM

2-3 step MACADAM

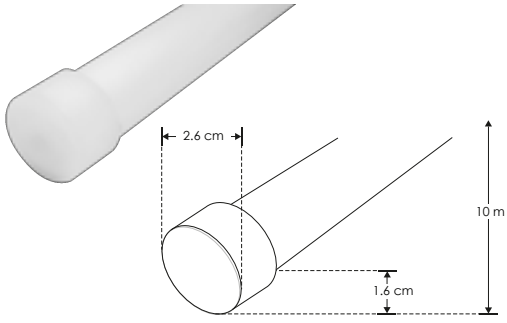

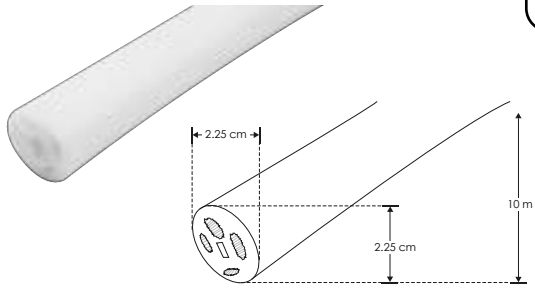

ACCESORIOS NEON 360 FORMATO OLAS

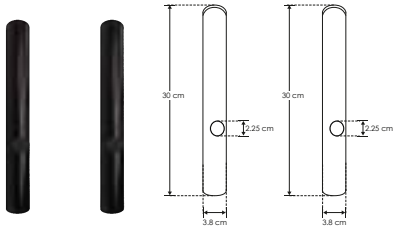

ILUCIL360EBKIT

Kit de 2 soportes extremos, cilíndricos para tira de LED tipo NEON, aluminio acabado negro

IP 20

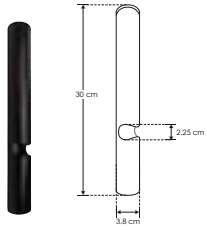

ILUCIL360IB

Soporte intermedio, cilíndrico para tira de LED tipo NEON, aluminio acabado negro

IP 20

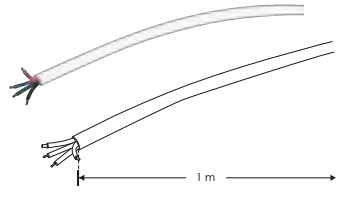

CABB22RGB

Cable para tira tipo NEON RGB ILUNEON360RGB (no incluida)

Especificaciones:
24 V cc máximo

IP 20

Ilumileds S.A. de C. V e Ingeniería electrodigital, audio, video, iluminación S.A de C.V. se reserva el derecho de modificar la información sin previo aviso y no se hace responsable por errores u omisiones en este documento.

ILUTBRUSH1.5M360 [1.5 m]
ILUTBRUSH2M360 [2 m]
ILUTBRUSH3M360 [3 m]

Kit que incluye:
Tubo de acero inoxidable acabado cepillado (1.5 m, 2 m o 3 m dependiendo el modelo), 2 cables de suspensión de 2 m con 4 soportes y 2 m de cable transparente calibre 18

IP **20**



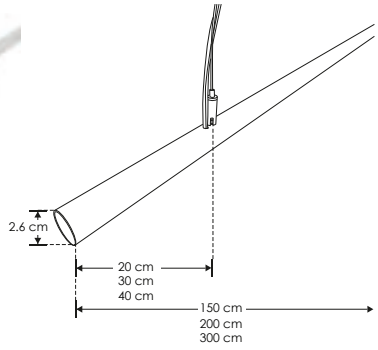

ACCESORIO ACABADO NEGRO FORMATO HORIZONTAL

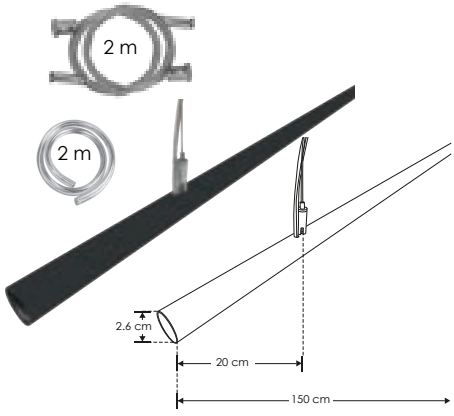

ILUTBLACK1.5M360 [1.5 m]

Kit que incluye:
Tubo de acero inoxidable de 1.5 m acabado negro mate con protección de laca, 2 cables de suspensión de 2 m con 4 soportes y 2 m de cable transparente calibre 18

IP **20**

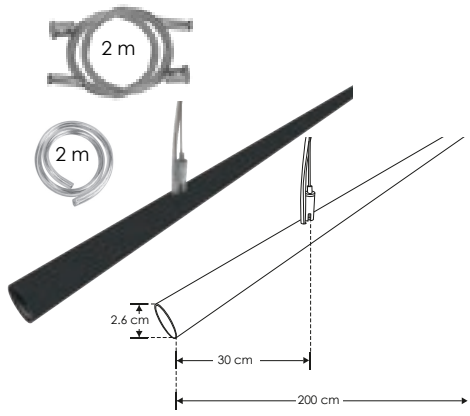

ILUTBLACK2M360 [2 m]

Kit que incluye:
Tubo de acero inoxidable de 2 m acabado negro mate con protección de laca, 2 cables de suspensión de 2 m con 4 soportes y 2 m de cable transparente calibre 18

IP **20**

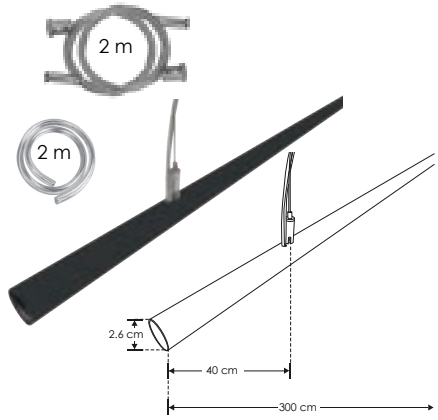

ILUTBLACK3M360 [3 m]

Kit que incliuye:
Tubo de acero inoxidable de 3 m acabado negro mate con protección de laca, 2 cables de suspensión de 2 m con 4 soportes y 2 m de cable transparente calibre 18

IP **20**

ACCESORIOS NEON 360 / FORMATO OLAS



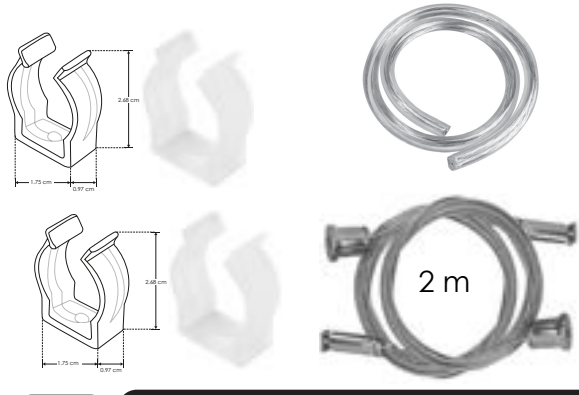

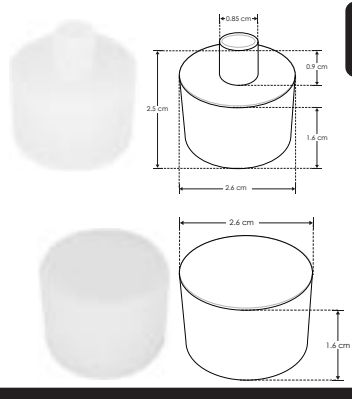

IP **20**

ILUKITOLAS360

Kit que incluye: 2 grapas de acrílico, dos cables de suspensión de 2 m con 4 soportes, 2 m de cable transparente calibre 18, 1 terminación con orificio y 1 terminación sin orificio.

 Ilumileds S.A. de C. V e Ingeniería electrodigital, audio, video, iluminación S.A de C.V. se reserva el derecho de modificar la información sin previo aviso y no se hace responsable por errores u omisiones en este documento.

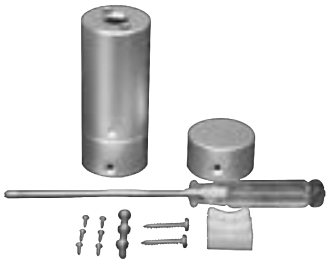

ILUKITSOB360

IP 20

Kit para sobreponer tira de LED tipo NEON, aluminio acabado natural. Incluye 1 soporte superior y accesorios.

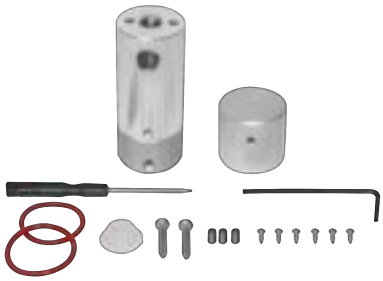

ILUKITSOBVER360

IP 20

Kit para sobreponer vertical tira de LED tipo NEON, aluminio acabado natural. Incluye: 1 soporte superior, 1 casquillo inferior y accesorios. (El tubo de policarbonato se vende por separado 1m y 2m largo)

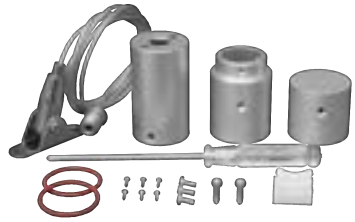

ILUKITSUSPVER360

IP 20

Kit de suspensión vertical para tira de LED tipo NEON, aluminio acabado natural. Incluye: 1 soporte superior, 1 casquillo inferior, cable de acero ajustable de 0 a 95 cm y accesorios. (El tubo de policarbonato se vende por separado 1m y 2m largo).

NOTA: Se venden por separado, únicamente como refacción.

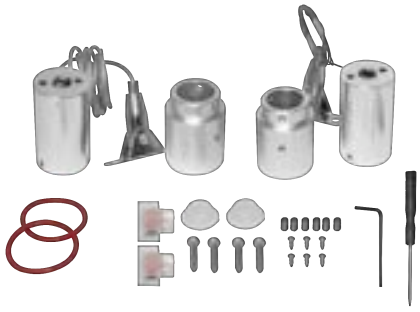

ILUKITSUSPHOR360

IP 20

Kit de suspensión horizontal para tira de LED tipo NEON, aluminio acabado natural. Incluye: 2 soportes laterales con cable de acero ajustable de 0 a 95 cm cada uno y accesorios. (El tubo de policarbonato se vende por separado 1m y 2m largo).

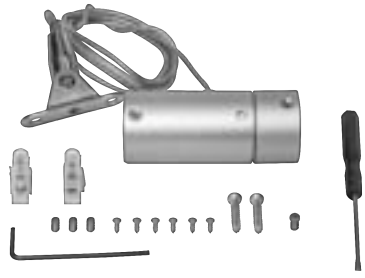

ILUKITSPLICE360

IP 20

Kit de cople para suspender y unir tira de LED tipo NEON, aluminio acabado natural. Incluye: 1 soporte con cable de acero ajustable de 0 a 95 cm y accesorios.

NOTA: Se venden por separado, únicamente como refacción.

ACCESORIOS

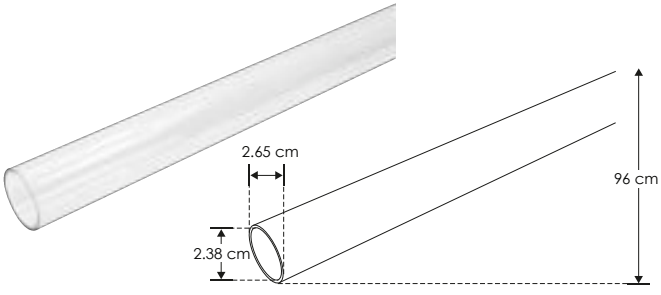

ILUTUB1MNEON360

IP 20

Tubo de acrílico transparente de 1m de largo para tira de LED tipo NEON. Compatible con ILUKITSUSPHOR360, ILUKITSUSPVER360 e ILUKITSOBVER360

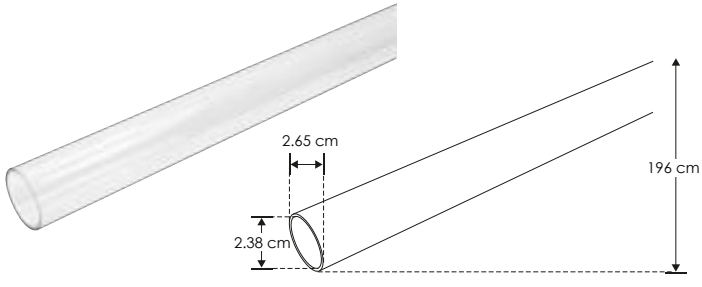

ILUTUB2MNEON360

IP 20

Tubo de acrílico transparente de 2m de largo para tira de LED tipo NEON. Compatible con ILUKITSUSPHOR360, ILUKITSUSPVER360 e ILUKITSOBVER360

Ilumileds S.A. de C. V e Ingeniería electrodigital, audio, video, iluminación S.A de C.V. se reserva el derecho de modificar la información sin previo aviso y no se hace responsable por errores u omisiones en este documento.

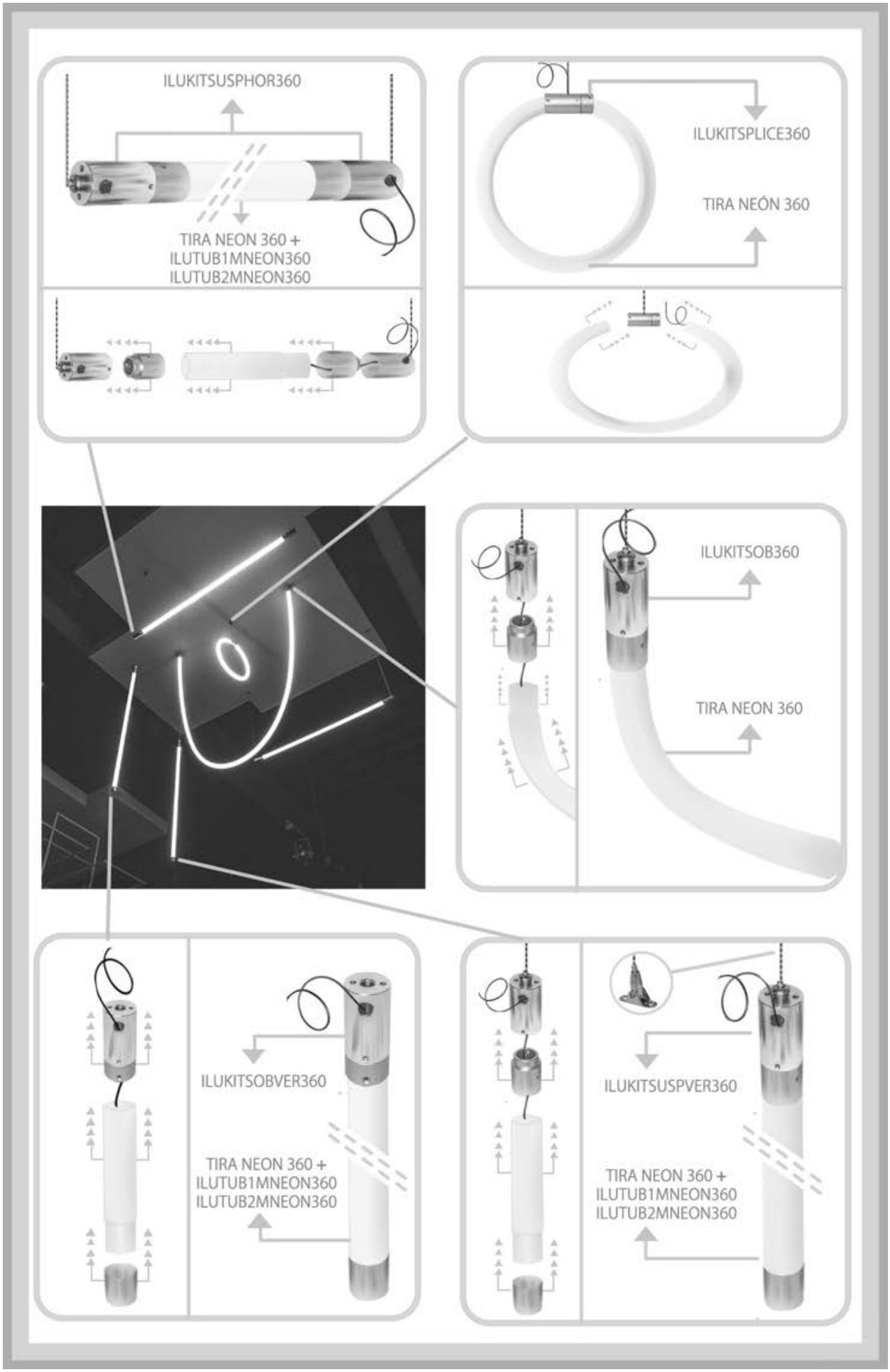

 Ilumileds S.A. de C. V e Ingeniería electrodigital, audio, video, iluminación S.A de C.V. se reserva el derecho de modificar la información sin previo aviso y no se hace responsable por errores u omisiones en este documento.

nuevo

LINEA BAJO COSTO

ACE25M2835WW120R [Blanco cálido 2 700 K]





Manguera convencional wire



Material	Encapsulado TPU
Descripción	Tira de 120 LEDs por metro, tipo 2835 SMD, pista blanca de 5 capas sin soldaduras de empalme intermedias por cada 25 m de longitud, arreglo de conexión paralelo/serie en tramos de 20 cm. Este arreglo permite que en caso de que un LED falle, los restantes permanezcan encendidos. Pueden conectarse hasta 25 m con un solo conector. Compatible con atenuadores de TRIAC de 127 V ~. Cortes cada 20 cm. Rollo de 25 m
Color de luz	Blanco cálido
Ángulo de apertura	120°
Alimentación	127 V ca
Potencia	7 W / metro
CRI	80
PCB	2 oz
Flujo Luminoso	840 lm / metro

NOTA: Tira NON WIRE™ de BAJO COSTO. LED con tono de color controlado.
Tiempo de uso continuo recomendado 8 horas continuas máximo.

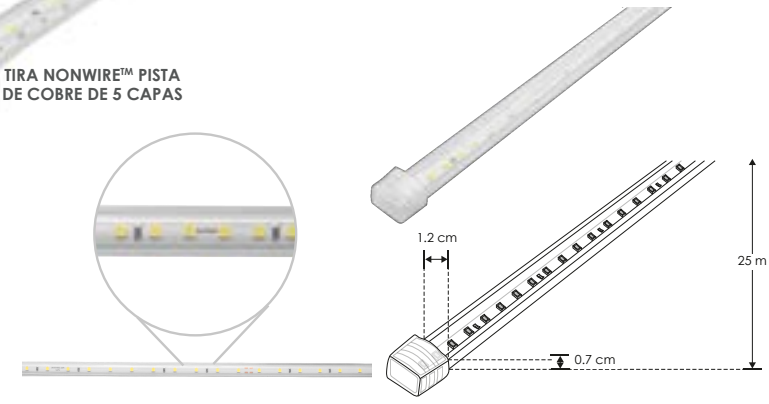





TIRAS DE LEDS

Ilumileds S.A. de C. V e Ingeniería electrodigital, audio, video, iluminación S.A de C.V. se reserva el derecho de modificar la información sin previo aviso y no se hace responsable por errores u omisiones en este documento.

LINEA PROFESIONAL

ACTLPB28351860R	[Blanco cálido 1 800 K]
ACTLPB2835WW60R	[Blanco cálido 2 700 K]
ACTLPB2835NW60R	[Blanco neutro 4 100 K]
ACTLPB2835W60R	[Blanco 5 500 K]

Material	Encapsulado TPU
Descripción	Tira de 60 LEDs por metro, tipo 2835 marca Edison de ultra brillo, pista blanca 5 capas, sin soldaduras de empalme intermedias por cada 25 m de longitud, arreglo de conexión paralelo/serie en tramos de 20 cm y 12 LEDs lo que le da la propiedad en caso de que un LED falle los otros 11 sigan encendidos, se pueden conectar hasta 50 m con un solo conector de alimentación, atenuable con cualquier dimmer de tecnología TRIAC. Cortes cada 20 cm. Rollo de 50 m
Color de luz	Blanco cálido / Blanco neutro / Blanco
Ángulo de apertura	120°
Alimentación	127 V ca
Potencia	5 W / metro
CRI	80
PCB	2 oz
Flujo Luminoso	840 - 1 020 lm / metro

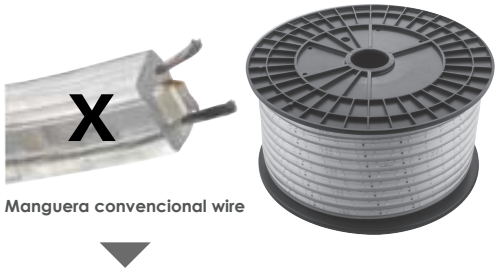

Manguera convencional wire

NOTA: Cortes cada 20 cm, flujo luminoso hasta un 30% mayor, cubierta mas transparente, cantos redondeados con reflector blanco,menor temperatura de operación. Se puede usar en perfiles de aluminio con alto peralte. LED con tono de color controlado.
Tiempo de uso continuo recomendado 8 horas continuas máximo.



TIRA NONWIRE™ PISTA DE COBRE DE 5 CAPAS



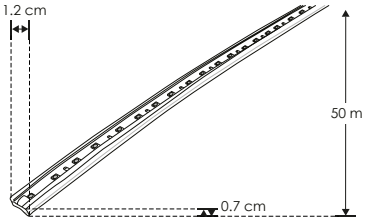

5 W x metro | 127 | IP 65
1 800 K Blanco cálido | 2 700 K Blanco cálido | 4 100 K Blanco neutro
5 500 K Blanco | FL 14-17 lúmenes x LED | CRI 80
2-3 step MACADAM | IES Archivo Fotométrico | NOM

TIRA DE LED NONWIRE™

LINEA PROFESIONAL

Material	Encapsulado TPU
Descripción	Tira de 120 LEDs por metro, tipo 2835 marca Edison de ultra brillo, pista blanca 5 capas, sin soldaduras de empalme intermedias por cada 25 m de longitud, arreglo de conexión paralelo/serie en tramos de 20 cm y 24 LEDs lo que le da la propiedad en caso de que un LED falle los otros 23 sigan encendidos, se pueden conectar hasta 50 m con un solo conector de alimentación, atenuable con cualquier dimmer de tecnología TRIAC. Cortes cada 20 cm. Rollo de 50 m
Color de luz	Blanco cálido / Blanco neutro / Blanco
Ángulo de apertura	120°
Alimentación	127 V ca
Potencia	8 W / metro
CRI	80
PCB	2 oz
Flujo Luminoso	1 200 - 1 680 lm / metro

[Blanco cálido 1 800 K]	**ACTLPB283518120R**
[Blanco cálido 2 700 K]	**ACTLPB2835WW120R**
[Blanco neutro 4 100 K]	**ACTLPB2835NW120R**
[Blanco 5 500 K]	**ACTLPB2835W120R**

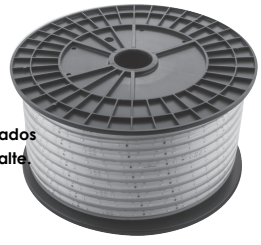



Manguera convencional wire

NOTA: Cortes cada 20 cm, flujo luminoso hasta un 30% mayor, cubierta mas transparente, cantos redondeados con reflector blanco,menor temperatura de operación. Se puede usar en perfiles de aluminio con alto peralte.
LED con tono de color controlado.
Tiempo de uso continuo recomendado 8 horas continuas máximo.



TIRA NONWIRE™ PISTA DE COBRE DE 5 CAPAS

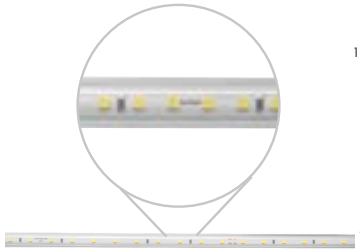

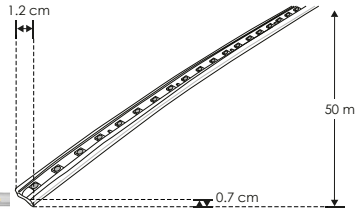

8 W x metro | 127 | IP 65
1 800 K Blanco cálido | 2 700 K Blanco cálido | 4 100 K Blanco neutro
5 500 K Blanco | FL 10-14 lúmenes x LED | CRI 80
2-3 step MACADAM | IES Archivo Fotométrico | NOM

 Ilumileds S.A. de C. V e Ingeniería electrodigital, audio, video, iluminación S.A de C.V. se reserva el derecho de modificar la información sin previo aviso y no se hace responsable por errores u omisiones en este documento.



LINEA BAJO COSTO

TIRA DE LED NONWIRE™

[Blanco cálido 2 700 K] **ACTLPE2835WW120R**

Material	Encapsulado TPU
Descripción	Tira de 120 LEDs por metro, tipo 2835 marca SANAN de ultra brillo, pista blanca 5 capas, sin soldaduras de empalme intermedias por cada 25 m de longitud, arreglo de conexión paralelo/serie en tramos de 20 cm y 24 LEDs lo que le da la propiedad en caso de que un LED falle los otros 23 sigan encendidos, se pueden conectar hasta 50 m con un solo conector de alimentación, atenuable con cualquier dimmer de tecnología TRIAC. Cortes cada 20 cm. Rollo de 50 m
Color de luz	Blanco cálido
Ángulo de apertura	120°
Alimentación	127 V ca
Potencia	7 W / metro
CRI	80
PCB	2 oz
Flujo Luminoso	840 - 1 080 lm / metro

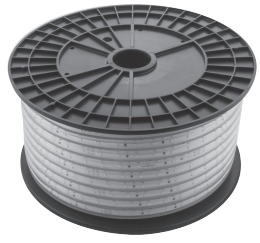



Manguera convencional wire

NOTA: Tira NON WIRE™ de BAJO COSTO. LED con tono de color controlado.
Tiempo de uso continuo recomendado 8 horas continuas máximo.



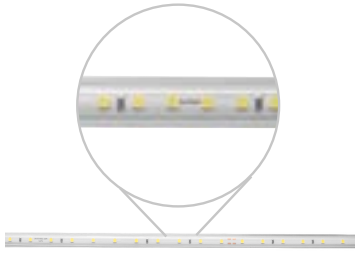

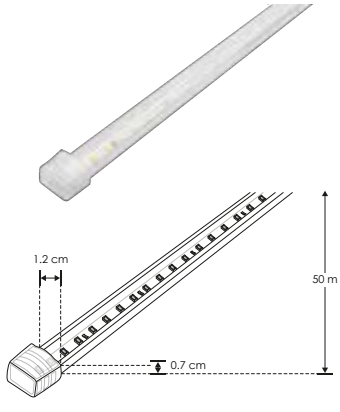



Ilumileds S.A. de C. V e Ingeniería electrodigital, audio, video, iluminación S.A de C.V. se reserva el derecho de modificar la información sin previo aviso y no se hace responsable por errores u omisiones en este documento.

ACTL2835CCT120R

[2 700-5 500 K]





Manguera convencional wire

TIRA NONWIRE™ PISTA DE COBRE DE 5 CAPAS

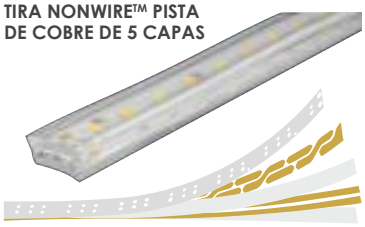

Material	Encapsulado TPU
Descripción	Tira de 120 LEDs por metro, tipo 2835, pista blanca 5 capas, sin soldaduras de empalme intermedias por cada 25 m de longitud, arreglo de conexión paralelo/serie en tramos de 100 cm y 120 LEDs lo que le da la propiedad en caso de que un LED falle los otros 119 sigan encendidos, se pueden conectar hasta 30 m con un solo controlador. Cortes cada 100 cm. Cambio de temperatura de color y atenuación mediante controlador WIFI ACCONCCT127V. Rollo de 30 m
Color de luz	Blanco cálido / Blanco neutro / Blanco
Ángulo de apertura	120°
Alimentación	127 V ca (Requiere controlador ACCONCCT127V no incluido)
Potencia	7 W / metro
CRI	80
PCB	2 oz
Flujo Luminoso / m	Blanco cálido 480 lm / Blanco neutro 600 lm / Blanco 720 lm

NOTA: LED con tono de color controlado.
Tiempo de uso continuo recomendado 8 horas continuas máximo.



7 W x metro

Wi Fi



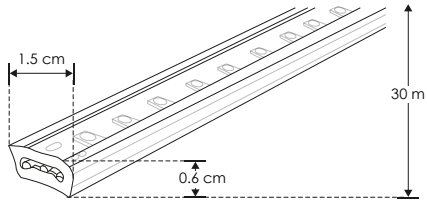

127 | IP 65 | 2 700 K - 5 500 K Color de luz | atenuable | FL 4-6 lúmenes x LED | CRI 80 | 2-3 step MACADAM | IES Archivo Fotométrico | NOM

accesorios **Nota.** Se venden por separado, únicamente como refacción.

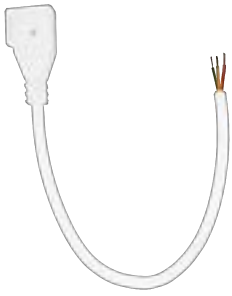

ACCABTLCCT — IP 20

Conector con cable para tira de LED NONWIRE™ ACTL2835CCT120R



ACOPLTLC2835CCT — IP 20

Cople con cable para tira de LED NONWIRE™ ACTL2835CCT120R

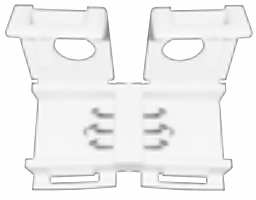

ACCOPTLCCT — IP 20

Cople para tira de LED NONWIRE™ ACTL2835CCT120R

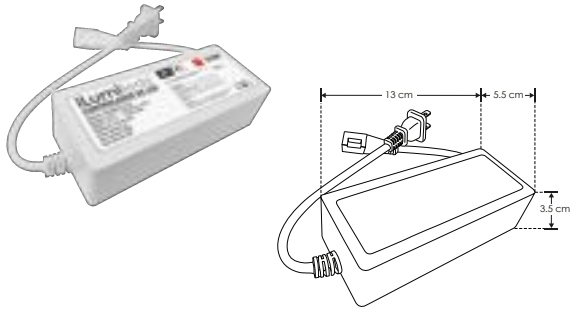

ACCONCCT127V — IP 20

Controlador de LEDs WIFI para tira de LED NONWIRE™ ACTL2835CCT120R

Ilumileds S.A. de C. V e Ingeniería electrodigital, audio, video, iluminación S.A de C.V. se reserva el derecho de modificar la información sin previo aviso y no se hace responsable por errores u omisiones en este documento.

LINEA PROFESIONAL

ACTLPB5050WW60R [Blanco cálido 2 700 K]

ACTLPB5050NW60R [Blanco neutro 4 100 K]

ACTLPB5050W60R [Blanco 5 500 K]

Material	Encapsulado TPU
Descripción	Tira de 60 LEDs por metro, tipo 5050 marca Edison de ultra brillo, pista blanca 5 capas, sin soldaduras de empalme intermedias por cada 25 m de longitud, se pueden conectar hasta 50 m con un solo conector de alimentación, atenuable con cualquier dimmer de tecnología TRIAC. Cortes cada 50 cm. Rollo de 50 m
Color de luz	Blanco cálido / Blanco neutro / Blanco
Ángulo de apertura	120°
Alimentación	127 V ca
Potencia	8 W / metro
CRI	80
PCB	2 oz
Flujo Luminoso	840 - 1 020 lm / metro

NOTA: LED con tono de color controlado.
Tiempo de uso continuo recomendado 8 horas continuas máximo.





Manguera convencional wire



TIRA NONWIRE™ PISTA DE COBRE DE 5 CAPAS

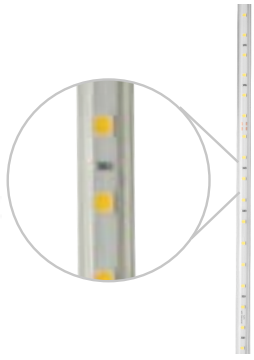

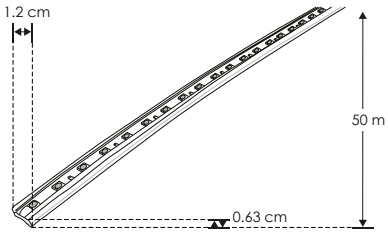

8 W x metro | 127 | IP 65 | 2 700 K Blanco cálido | 4 100 K Blanco neutro | 5 500 K Blanco | FL 14-17 lúmenes x LED | CRI 80 | 2-3 step MACADAM | IES Archivo Fotométrico | NOM

TIRA DE LED NONWIRE™

LINEA PROFESIONAL

[RGB] **ACTLPB5050RGB60R**

Material	Encapsulado TPU
Descripción	Tira de 60 LEDs por metro, tipo 5050 marca Edison de ultra brillo, pista blanca de 5 capas sin soldaduras de empalme intermedias por cada 25 m de longitud. Rollo de 50 m, cortes cada 50 cm, se pueden conectar hasta 50 m con un controlador RF de control remoto o un controlador tipo DMX
Color de luz	RGB
Alimentación	127 V ca entrada
Potencia	8 W / metro
PCB	2 oz

NOTA: LED con tono de color controlado.
Tiempo de uso continuo recomendado 8 horas continuas maximo, RGB requiere de un controlador (No incluido). Consultar en la sección de Drivers y controles.

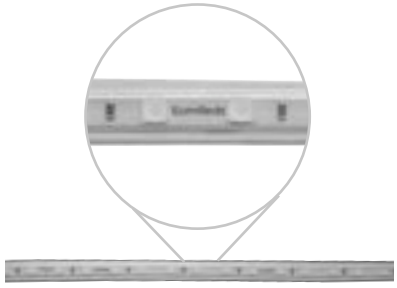





Manguera convencional wire

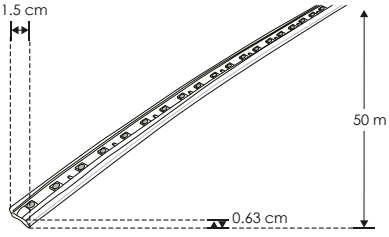



TIRA NONWIRE™ PISTA DE COBRE DE 5 CAPAS

127 | 8 W x metro | RGB | IP 65 | NOM

Ilumileds S.A. de C. V e Ingeniería electrodigital, audio, video, iluminación S.A de C.V. se reserva el derecho de modificar la información sin previo aviso y no se hace responsable por errores u omisiones en este documento.

nuevo

ACTLPBCOBWW320R [Blanco cálido 2 700 K]

Material	Encapsulado TPU
Descripción	Tira de 320 LEDs por metro, tipo COB, pista blanca de 5 capas sin soldaduras de empalme intermedias por cada 25 m de longitud, cortes cada 25 cm arreglo de conexión paralelo/serie en tramos de 25 cm. Este arreglo permite que en caso de que un LED falle, los restantes permanezcan encendidos. Pueden conectarse hasta 25 m con un solo conector. Compatible con atenuadores de TRIAC de 127 V ~. El arreglo "NONWIRE" permite que si algunos LEDs se dañan no se apague el tramo de 25 cm completo.
Color de luz	Blanco cálido
Ángulo de apertura	120°
Alimentación	127 V ca
Potencia	11 W / metro
CRI	80
PCB	2 oz
Flujo Luminoso	640 lm / metro



Manguera convencional wire

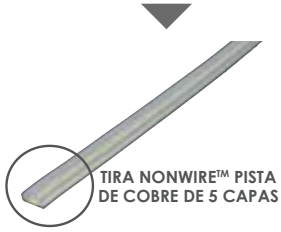

NOTA: Tira NON WIRE™. LED con tono de color controlado. Tiempo de uso continuo recomendado 8 horas continuas máximo. Rollo de 25 m

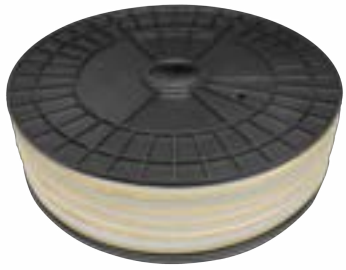

11 W x metro · 127 · IP 65 · 2 700 K Blanco cálido · driver atenuable · CRI 80 · FL 2 lúmenes x LED · NOM · 2-3 step MACADAM · IES Archivo Fotométrico

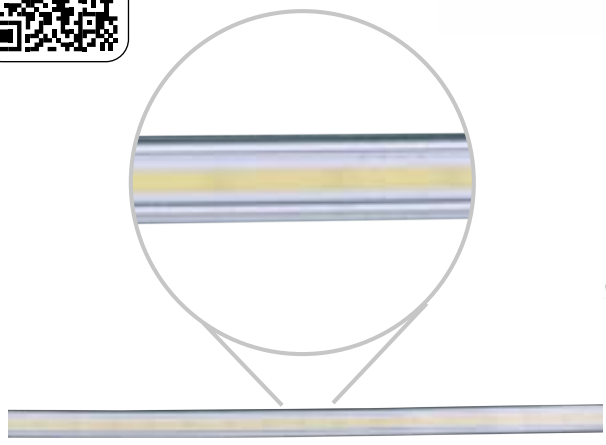

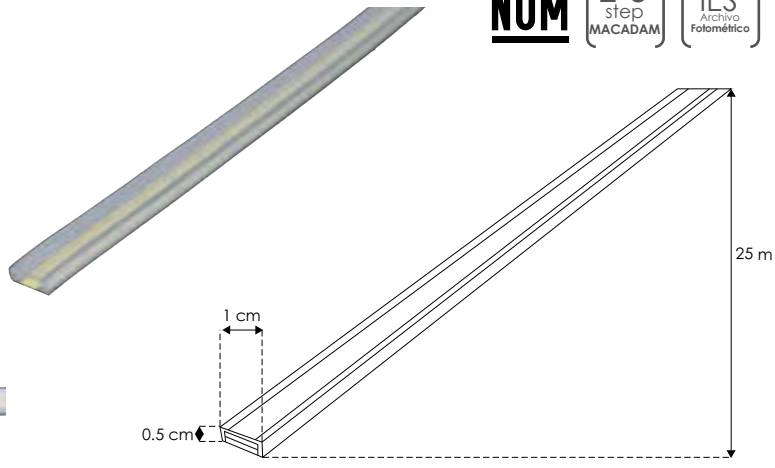

accesorios Se venden por separado.

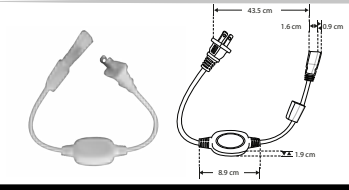

ACCONTLCOB

Conector LED AC COB máx. 25 m de tira, IP20

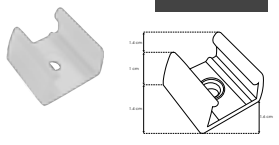

ACGRAPTLCOB

Grapa de PVC para tira de LED AC COB

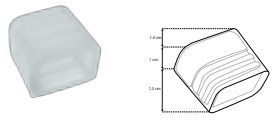

ECAPACTLCOB

Terminación de PVC para tira de led AC COB

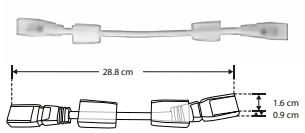

ACOPLTLCCOB

Cople con cable para tira de LED AC COB

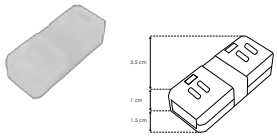

ACOPLTLFCOB

Cople para tira de LED AC COB

Ilumileds S.A. de C. V e Ingeniería electrodigital, audio, video, iluminación S.A de C.V. se reserva el derecho de modificar la información sin previo aviso y no se hace responsable por errores u omisiones en este documento.

ILUBOXFORGB

[Caja de luz para fibra óptica]

Características	Proyector de luz para fibra óptica de LEDs 3x3 RGBW
Lámpara	Rueda de efectos tipo estrellas
	Control remoto
	Fuente de alimentación 100 - 240 V ca





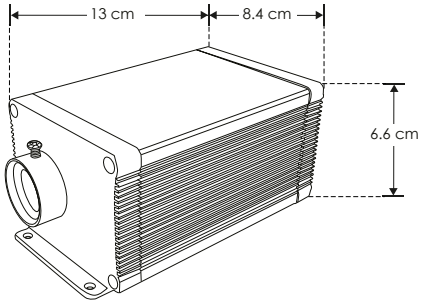

9 W

100-240

IP 20

RGBW 4 en 1

accesorios **Nota. Se vende por separado caja de luz y concentrado de fibra óptica.**



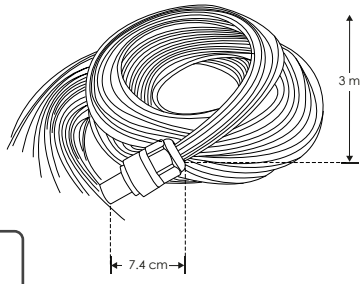



ILUFO400P3M075

IP 20

Concentrado de 400 piezas de fibra optica desnuda de 3 m c/u ensambladas a un conector mecánico



Ilumileds S.A. de C. V e Ingeniería electrodigital, audio, video, iluminación S.A de C.V. se reserva el derecho de modificar la información sin previo aviso y no se hace responsable por errores u omisiones en este documento.

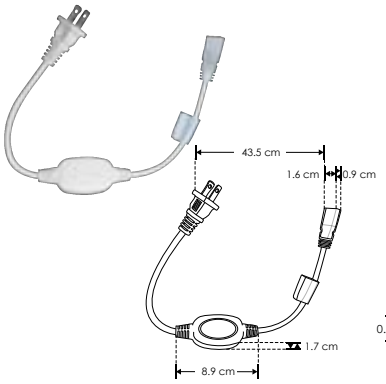

ACCONTL28355050

Adaptador V ca de 43.5 cm para tira LED NONWIRE™ 2835 o 5050 de 127 V ca

IP 20

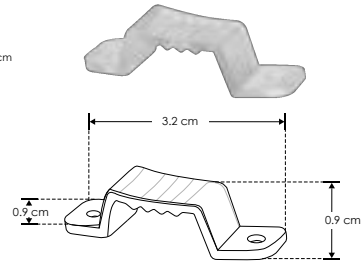

ACGRAPTL28355050

Grapa de PVC para tira LED NONWIRE™ 2835 o 5050 de 127V ca

IP 65

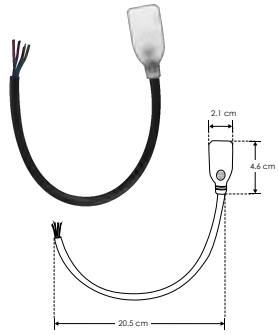

ACCAB4WTLRGB

Conector con cable para tira LED NONWIRE™ 5050 RGB de 127 V ca

IP 20

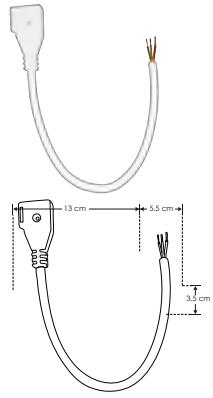

ACCABTLCCT

Conector con cable para tira de LED NONWIRE™ ACTL2835CCT120R

IP 20

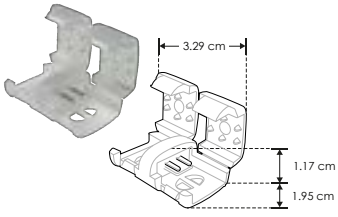

ACOPLTLF28355050

Cople para tira LED 2835 o 5050 de 127 V~ IP65

IP 65

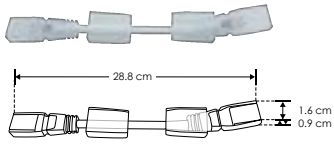

ACOPLTLC28355050

Cople con cable para tira LED NONWIRE™ 2835 o 5050 de 127 V ca

IP 65

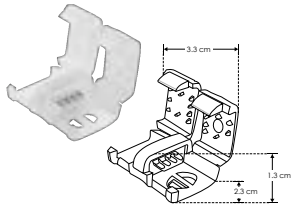

ACCOPTLRGB

Cople para tira de LED NONWIRE™ 5050 RGB de 127 V ca

IP 20

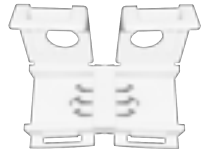

ACCOPTLCCT

Cople para tira de LED NONWIRE™ ACTL2835CCT120R

IP 20



ACOPLTLC2835CCT

Cople con cable para tira de LED NONWIRE™ ACTL2835CCT120R

IP 20

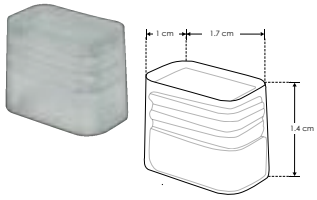

ECAPACTL28355050

Terminación de silicón para tira LED NONWIRE™ 2835 o 5050 de 127 V ca

IP 65

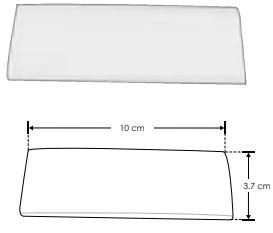

TERMOTL28355050

Tramo de termofit para tira LED NONWIRE™ 2835 o 5050 de 127 V ca

IP 65

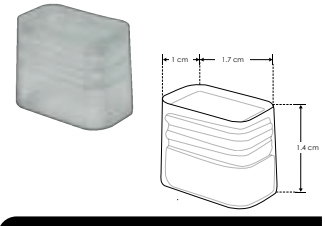

ACENDCAPTLRGB

Terminación de silicón para tira LED NONWIRE™ 5050 RGB de 127 V ca

IP 65

 Ilumileds S.A. de C. V e Ingeniería electrodigital, audio, video, iluminación S.A de C.V. se reserva el derecho de modificar la información sin previo aviso y no se hace responsable por errores u omisiones en este documento.

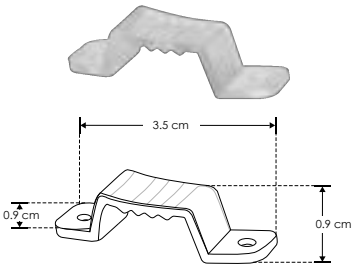

ACGRAPATLRGB

Grapa de PVC para tira LED NONWIRE™ 5050 RGB de 127 V ca, incluye dos tornillos

IP 65

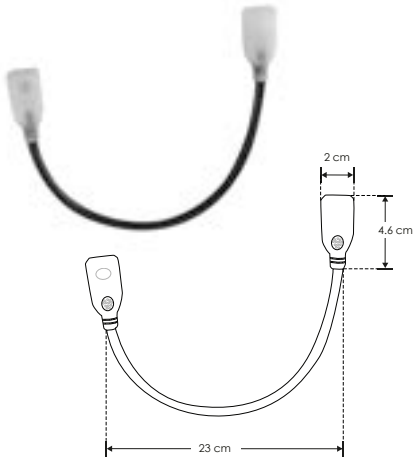

ACCOPTLCRGB

Cople con cable para tira LED NONWIRE™ 5050 RGB de 127 V ca

IP 65

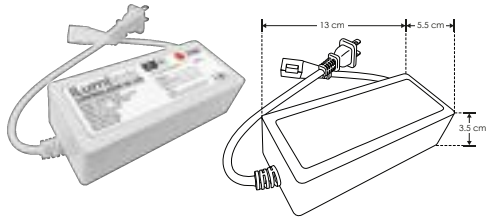

ACCONCCT127V

Controlador de LEDs WIFI para tira de LED NONWIRE™ ACTL2835CCT120R

IP 20



CONCAJA5050

Conector rápido tipo caja para tira extraplana monocromática 5050 de interiores con 14 cm de cable no. 22

IP 20

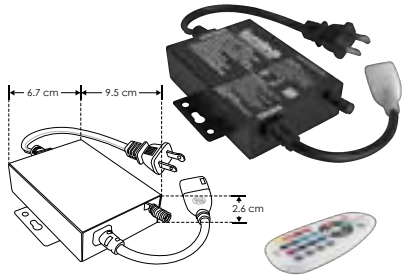

ACCONTLRGBRF

Controlador de señal para tira de LED NONWIRE™ RGB V ca, con escenas pre-programadas y control remoto RF

IP 20



CONLAT5MM

Conector rápido de plástico con 13 cm de cable, para tiras de LED extraplanas de 5mm de ancho.

Especificaciones:
3 - 24 V cc 5 A máximo

IP 20

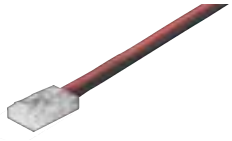

CONLAT8MM

Conector rápido de plástico con 13cm de cable, para tiras de LED extraplanas de 8mm de ancho.

Especificaciones:
3 - 24 V cc 5 A máximo

IP 20

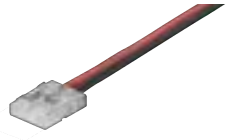

CONLAT10MM

Conector rápido de plástico con 13cm de cable, para tiras de LED extraplanas de 10mm de ancho.

Especificaciones:
3 - 24 V cc 5 A máximo

IP 20

Ilumileds S.A. de C. V e Ingeniería electrodigital, audio, video, iluminación S.A de C.V. se reserva el derecho de modificar la información sin previo aviso y no se hace responsable por errores u omisiones en este documento.

WALL-WASHER





iLumileds®

LINEA PROFESIONAL

Material	Aluminio acabado blanco / negro
Lámpara	Reflector plano
Ángulo de apertura	120°
Color de luz	Blanco cálido / Blanco
Alimentación	100 - 240 V ca
Potencia	10 W

NOTA: Producto DOB, controlador y fuente luminosa comparten la misma placa, sensible a variaciones de voltaje o corriente, consulte manual de operación.

ILURESMD10WWWN [Acabado negro (Blanco cálido)]
ILURESMD10WWN [Acabado negro (Blanco)]
ILURESMD10WWWB [Acabado blanco (Blanco cálido)]
ILURESMD10WWB [Acabado blanco (Blanco)]



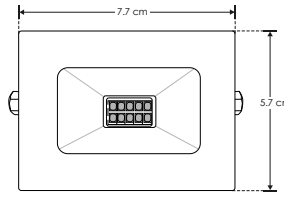



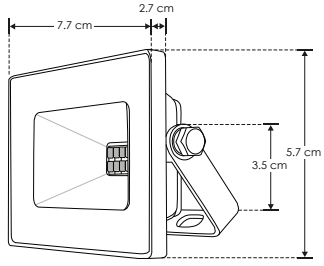

10 W | 100-240 | IP 65 | 120° | FL 700 lúmenes Blanco cálido | FL 800 lúmenes Blanco | IES Archivo Fotométrico | CRI 80 | 3-4 step MACADAM | 6 000 K Blanco | 3 000 K Blanco cálido | NOM

REFLECTORES

LINEA PROFESIONAL

Material	Aluminio acabado blanco / negro
Lámpara	Reflector plano
Ángulo de apertura	120°
Color de luz	Blanco cálido / Blanco
Alimentación	100 - 240 V ca
Potencia	20 W

NOTA: Producto DOB, controlador y fuente luminosa comparten la misma placa, sensible a variaciones de voltaje o corriente, consulte manual de operación.

[Acabado negro (Blanco cálido)] **ILURESMD20WWWN**
[Acabado negro (Blanco)] **ILURESMD20WWN**
[Acabado blanco (Blanco cálido)] **ILURESMD20WWWB**
[Acabado blanco (Blanco)] **ILURESMD20WWB**

20 W | 100-240 | IP 65 | 120° | FL 1 400 lúmenes Blanco cálido | FL 1 600 lúmenes Blanco | IES Archivo Fotométrico | CRI 80 | 3-4 step MACADAM | NOM | 3 000 K Blanco cálido | 6 000 K Blanco



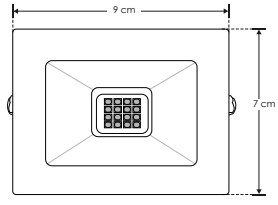



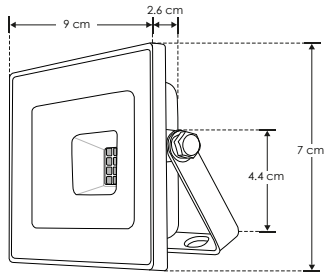

Ilumileds S.A. de C. V e Ingeniería electrodigital, audio, video, iluminación S.A de C.V. se reserva el derecho de modificar la información sin previo aviso y no se hace responsable por errores u omisiones en este documento.

LINEA PROFESIONAL

ILURESMD30WWWN	[Acabado negro (Blanco cálido)]
ILURESMD30WWN	[Acabado negro (Blanco)]
ILURESMD30WWWB	[Acabado blanco (Blanco cálido)]
ILURESMD30WWB	[Acabado blanco (Blanco)]

Material	Aluminio acabado blanco / negro
Lámpara	Reflector plano
Ángulo de apertura	120°
Color de luz	Blanco cálido / Blanco
Alimentación	100 - 240 V ca
Potencia	30 W

NOTA: Producto DOB, controlador y fuente luminosa comparten la misma placa, sensible a variaciones de voltaje o corriente, consulte manual de operación.



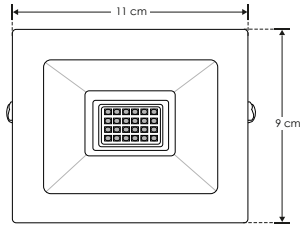



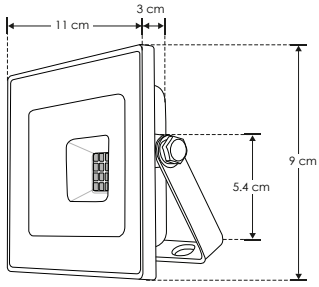

30 W | 100-240 | IP 65 | 120° | FL 2 100 lúmenes Blanco cálido | FL 2 400 lúmenes Blanco | IES Archivo Fotométrico | CRI 80 | 3-4 step MACADAM | 6 000 K Blanco | 3 000 K Blanco cálido | NOM

REFLECTORES

LINEA PROFESIONAL

Material	Aluminio acabado blanco / negro
Lámpara	Reflector plano
Ángulo de apertura	120°
Color de luz	Blanco cálido / Blanco
Alimentación	100 - 240 V ca
Potencia	50 W

NOTA: Producto DOB, controlador y fuente luminosa comparten la misma placa, sensible a variaciones de voltaje o corriente, consulte manual de operación.

[Acabado negro (Blanco cálido)]	**ILURESMD50WWWN**
[Acabado negro (Blanco)]	**ILURESMD50WWN**
[Acabado blanco (Blanco cálido)]	**ILURESMD50WWWB**
[Acabado blanco (Blanco)]	**ILURESMD50WWB**

50 W | 100-240 | IP 65 | 120° | FL 3 500 lúmenes Blanco cálido | FL 4 000 lúmenes Blanco | IES Archivo Fotométrico | CRI 80 | 3-4 step MACADAM | NOM | 3 000 K Blanco cálido | 6 000 K Blanco



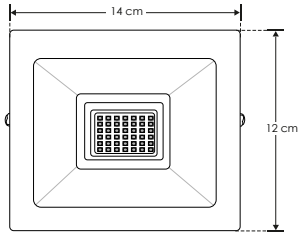



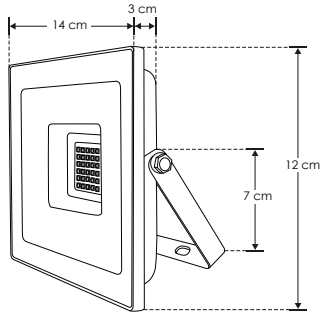

WALL-WASHER

iLumileds® / ilumileds.com.mx

Ilumileds S.A. de C. V e Ingeniería electrodigital, audio, video, iluminación S.A de C.V. se reserva el derecho de modificar la información sin previo aviso y no se hace responsable por errores u omisiones en este documento.

LINEA PROFESIONAL

ILURESMD100WWWN [Acabado negro (Blanco cálido)]
ILURESMD100WWN [Acabado negro (Blanco)]
ILURESMD100WWWB [Acabado blanco (Blanco cálido)]
ILURESMD100WWB [Acabado blanco (Blanco)]

Material	Aluminio acabado blanco / negro
Lámpara	Reflector plano
Ángulo de apertura	120°
Color de luz	Blanco cálido / Blanco
Alimentación	100 - 240 V ca
Potencia	100 W

NOTA: Producto DOB, controlador y fuente luminosa comparten la misma placa, sensible a variaciones de voltaje o corriente, consulte manual de operación.



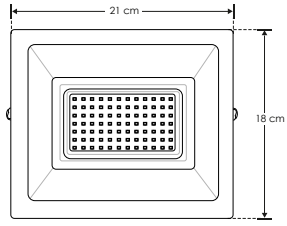



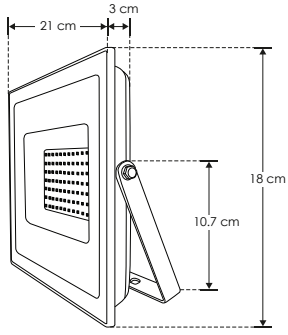

100 W
100-240
IP 65
120°
FL 7 000 lúmenes Blanco cálido
FL 8 000 lúmenes Blanco
IES Archivo Fotométrico
CRI 80
3-4 step MACADAM
6 000 K Blanco
3 000 K Blanco cálido
NOM

REFLECTORES

LINEA PROFESIONAL

[Acabado negro (Blanco)] **ILURESMD150WWN**

Material	Aluminio acabado negro
Lámpara	Reflector plano
Ángulo de apertura	120°
Color de luz	Blanco
Alimentación	100 - 240 V ca
Potencia	150 W

NOTA: Producto DOB, controlador y fuente luminosa comparten la misma placa, sensible a variaciones de voltaje o corriente, consulte manual de operación.



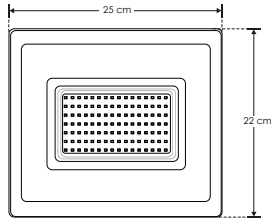



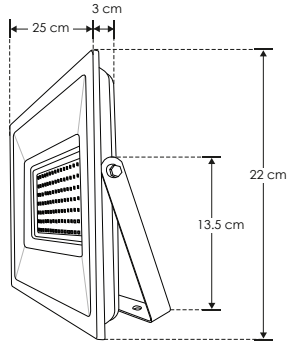

6 000 K Blanco
150 W
100-240
IP 65
120°
FL 12 000 lúmenes Blanco
IES Archivo Fotométrico
CRI 80
3-4 step MACADAM
NOM

WALL-WASHER

Ilumileds S.A. de C. V e Ingeniería electrodigital, audio, video, iluminación S.A de C.V. se reserva el derecho de modificar la información sin previo aviso y no se hace responsable por errores u omisiones en este documento.

LINEA PROFESIONAL

ILURESMD200WWWN [Acabado negro (Blanco cálido)]

ILURESMD200WWN [Acabado negro (Blanco)]

Material	Aluminio acabado negro
Lámpara	Reflector plano
Ángulo de apertura	120°
Color de luz	Blanco cálido / Blanco
Alimentación	100 - 240 V ca
Potencia	200 W

NOTA: Producto DOB, controlador y fuente luminosa comparten la misma placa, sensible a variaciones de voltaje o corriente, consulte manual de operación.



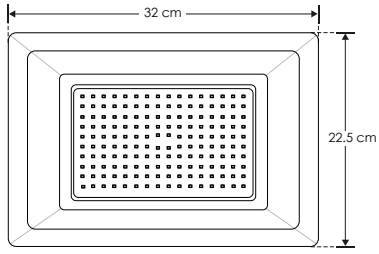



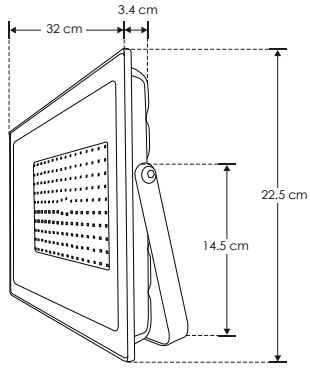

200 W | 100-240 | IP 65 | 120° | FL 14 000 lúmenes Blanco cálido | FL 16 000 lúmenes Blanco | IES Archivo Fotométrico | CRI 80 | 3-4 step MACADAM | 6 000 K Blanco | 3 000 K Blanco cálido | NOM

REFLECTORES

LINEA PROFESIONAL

Material	Aluminio acabado negro
Lámpara	Reflector plano
Ángulo de apertura	120°
Color de luz	Blanco
Alimentación	100 - 240 V ca
Potencia	300 W

[Acabado negro (Blanco)] **ILURESMD300WWN**

NOTA: Producto DOB, controlador y fuente luminosa comparten la misma placa, sensible a variaciones de voltaje o corriente, consulte manual de operación.





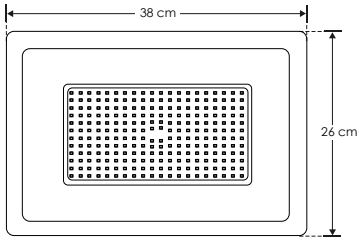

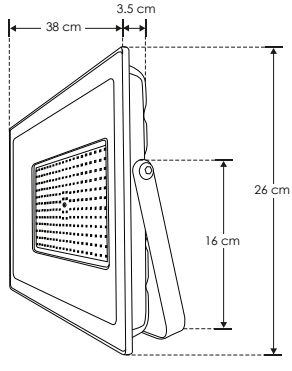

6 000 K Blanco | 300 W | 100-240 | IP 65 | 120° | FL 24 000 lúmenes Blanco | IES Archivo Fotométrico | CRI 80 | 3-4 step MACADAM | NOM

WALL-WASHER

Ilumileds S.A. de C. V e Ingeniería electrodigital, audio, video, iluminación S.A de C.V. se reserva el derecho de modificar la información sin previo aviso y no se hace responsable por errores u omisiones en este documento.

LINEA PROFESIONAL

ILURESMD400WWN [Acabado negro (Blanco)]

Material	Aluminio acabado negro
Lámpara	Reflector plano
Ángulo de apertura	120°
Color de luz	Blanco
Alimentación	100 - 240 V ca
Potencia	400 W

NOTA: Producto DOB, controlador y fuente luminosa comparten la misma placa, sensible a variaciones de voltaje o corriente, consulte manual de operación.





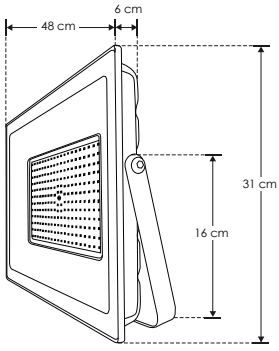

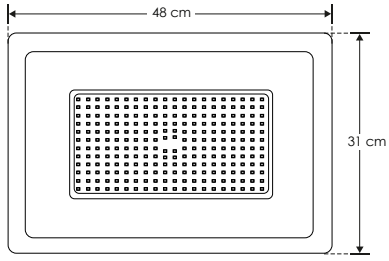

6 000 K Blanco
400 W
100-240
IP 65
120°
FL 32 000 lúmenes Blanco
IES Archivo Fotométrico
CRI 80
3-4 step MACADAM
NOM

SPOT

LINEA PROFESIONAL

Material	Aluminio acabado gris
Lámpara	Spot con visera
Ángulo de apertura	30°
Color de luz	Blanco cálido
Alimentación	85 - 265 V ca
Potencia	6 W

[Acabado gris (Blanco cálido)] **ILUSPOT6WWW**





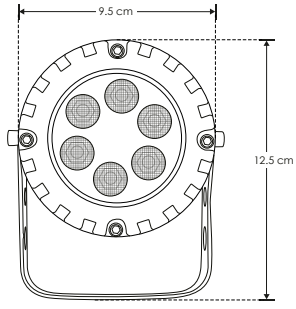



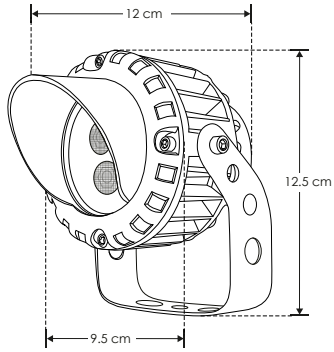

3 000 K Blanco cálido
6 W
85-265
IP 65
30°
FL 480 lúmenes Blanco cálido
IES Archivo Fotométrico
CRI 80
3-4 step MACADAM
NOM

WALL-WASHER

Ilumileds S.A. de C. V e Ingeniería electrodigital, audio, video, iluminación S.A de C.V. se reserva el derecho de modificar la información sin previo aviso y no se hace responsable por errores u omisiones en este documento.

LINEA PROFESIONAL

ILUSPOT9WWW [Acabado gris (Blanco cálido)]

Material	Aluminio acabado gris
Lámpara	Spot con visera
Ángulo de apertura	30°
Color de luz	Blanco cálido
Alimentación	85 - 265 V ca
Potencia	9 W







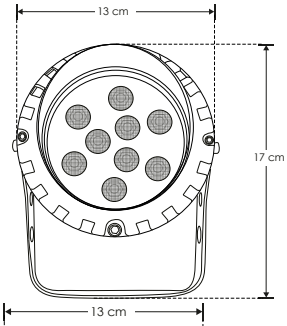

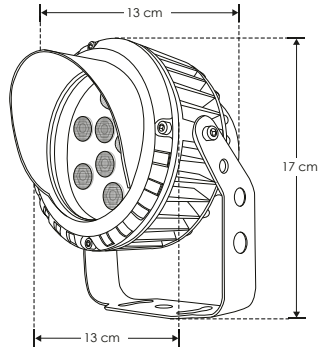

3 000 K Blanco cálido

9 W

85-265

IP 65

30°

FL 720 lúmenes Blanco cálido

IES Archivo Fotométrico

CRI 80

3-4 step MACADAM

NOM

SPOT

LINEA PROFESIONAL

Material	Aluminio acabado gris
Lámpara	Spot con visera
Ángulo de apertura	30°
Color de luz	Blanco cálido
Alimentación	85 - 265 V ca
Potencia	12 W

[Acabado gris (Blanco cálido)] **ILUSPOT12WWW**





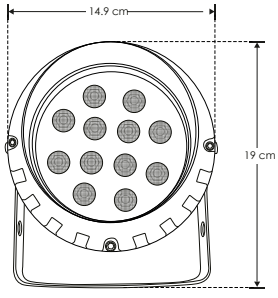



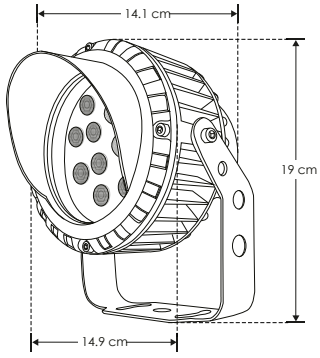

3 000 K Blanco cálido

12 W

85-265

IP 65

30°

FL 960 lúmenes Blanco cálido

IES Archivo Fotométrico

CRI 80

3-4 step MACADAM

NOM

WALL-WASHER

Ilumileds S.A. de C. V e Ingeniería electrodigital, audio, video, iluminación S.A de C.V. se reserva el derecho de modificar la información sin previo aviso y no se hace responsable por errores u omisiones en este documento.

LINEA PROFESIONAL

TYLWWW118RWWI [Blanco cálido]

TYLWWW118RWI [Blanco]

Material	Aluminio anodizado
Lámpara	Luminario recto, 18 LEDs de 1 W de alta potencia c/u
Ángulo de apertura	45°
Color de luz	Blanco cálido / Blanco
Alimentación	85 - 265 V ca
Potencia	18 W

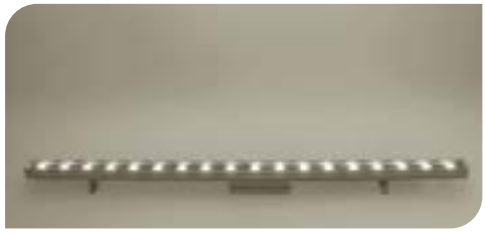



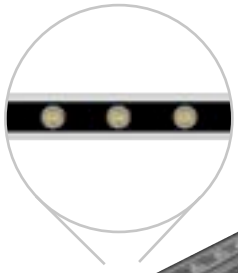

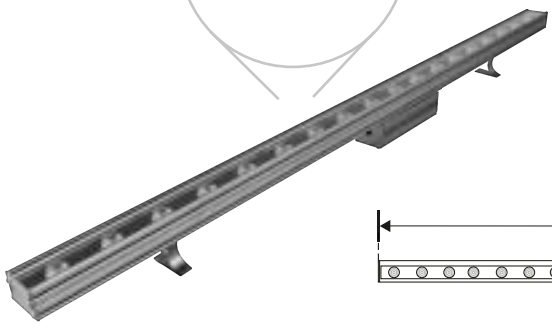

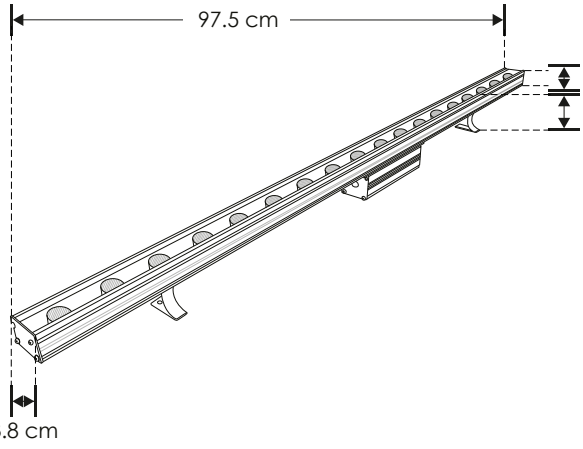

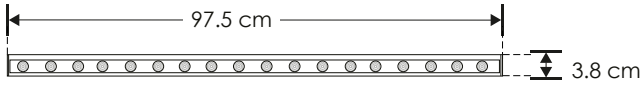





Ilumileds S.A. de C. V e Ingeniería electrodigital, audio, video, iluminación S.A de C.V. se reserva el derecho de modificar la información sin previo aviso y no se hace responsable por errores u omisiones en este documento.

LINEA PROFESIONAL

TYLWWW124RWWI [Blanco cálido]

Material	Aluminio anodizado
Lámpara	Luminario recto, 24 LEDs de 1 W de alta potencia c/u
Ángulo de apertura	45°
Color de luz	Blanco cálido
Alimentación	85 - 265 V ca
Potencia	24 W

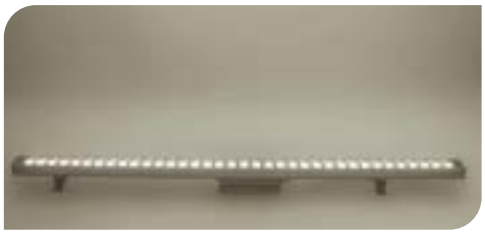

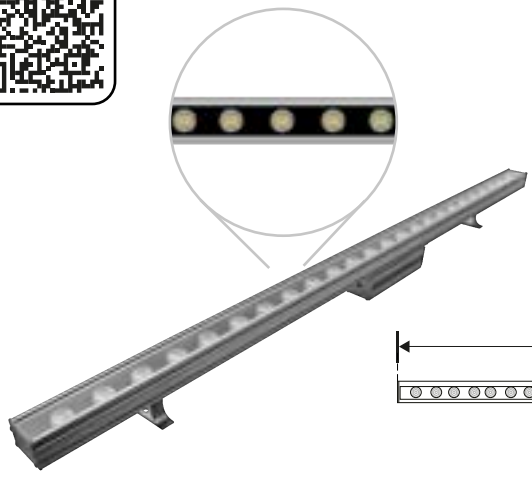

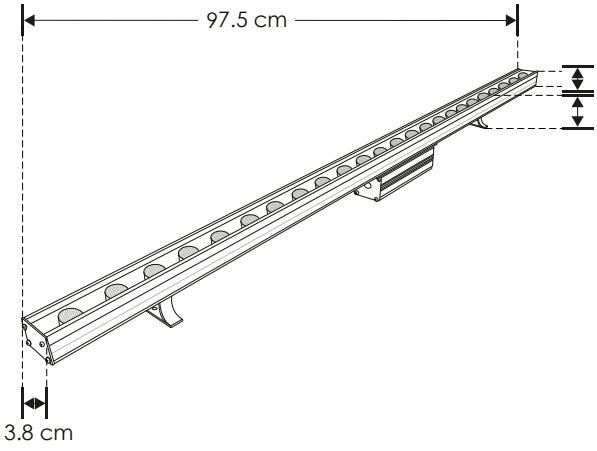

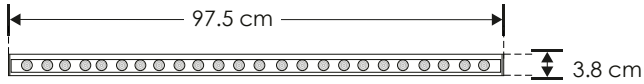

IP 65 · 24 W · 3 000 K Blanco cálido · FL 1 440 lúmenes Blanco cálido · 45° · IES Archivo Fotométrico · 85-265 · 3-4 step MACADAM · CRI 80 · NOM

WALL-WASHER

LINEA PROFESIONAL

Material	Aluminio anodizado
Lámpara	Luminario recto, 36 LEDs de 1 W alta potencia c/u
Ángulo de apertura	45°
Color de luz	Blanco cálido / Blanco
Alimentación	85 - 265 V ca
Potencia	36 W

[Blanco cálido] **TYLWWW136RWWI**

[Blanco] **TYLWWW136RWI**



6 000 K Blanco · 36 W · 3 000 K Blanco cálido · IP 65 · 85-265 · 45° · FL 2 520 lúmenes Blanco · FL 2 160 lúmenes Blanco cálido · CRI 80 · IES Archivo Fotométrico · NOM · 3-4 step MACADAM

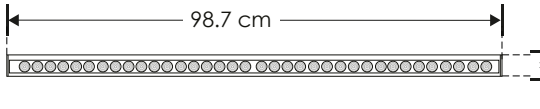

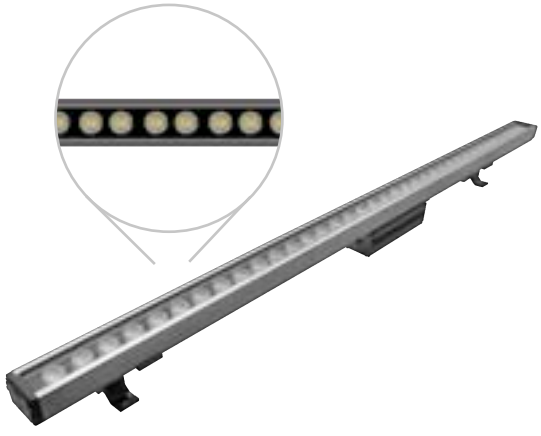

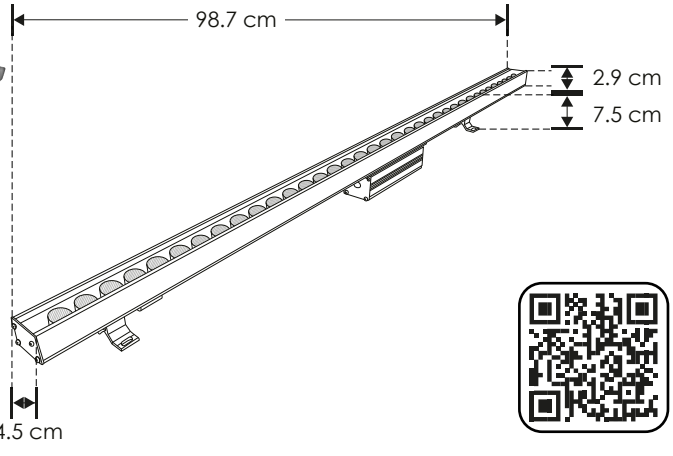

Ilumileds S.A. de C. V e Ingeniería electrodigital, audio, video, iluminación S.A de C.V. se reserva el derecho de modificar la información sin previo aviso y no se hace responsable por errores u omisiones en este documento.



iLumileds®

ÍNDICE

A

ACBOARD2L20WNW	237	IE
ACBOARD2L20WW	237	IE
ACBOARD2L20WWW	237	IE
ACBOARD50NW	237	IE
ACBOARD50W	237	IE
ACBOARD50WW	237	IE
ACCAB4WTLRGB	390	IE
ACCABTLCCT	386	IE
ACCABTLCCT	390	IE
ACCONCCT127V	136	IE
ACCONCCT127V	386	IE
ACCONCCT127V	391	IE
ACCONTL28355050	390	IE
ACCONTLCOB	388	IE
ACCONTLRGBRF	139	IE
ACCONTLRGBRF	391	IE
ACCOPTLCCT	386	IE
ACCOPTLCCT	390	IE
ACCOPTLCRGB	391	IE
ACCOPTLRGB	390	IE
ACCP606040WWE	85	IL
ACCP606040WWE	85	IL
ACCP606040WWE	86	IL
ACCP606040WWE	86	IL
ACCP606040WWE	87	IL
ACCP606040WWE	87	IL
ACDIFILUDXA1812	38	IE
ACDIFILUDXA2512	39	IE
ACE25M2835WW120R	383	IE
ACENDCAPTLRGB	390	IE
ACGRAPATLRGB	391	IE
ACGRAPTL28355050	390	IE
ACGRAPTLCOB	388	IE
ACLECHDXAP01	18	IE
ACLECHDXAP01N	11	IE
ACLECHDXAP02	19	IE
ACLECHDXAP02N	11	IE
ACLEDXA010206CO	18	IE
ACLEDXA010206CO	19	IE
ACLEDXA010206CO	19	IE
ACLEDXA010206CON	11	IE
ACLEDXA010206CON	11	IE
ACOPLTLC28355050	390	IE
ACOPLTLC2835CCT	386	IE
ACOPLTLC2835CCT	390	IE
ACOPLTLCCOB	388	IE
ACOPLTLF28355050	390	IE
ACOPLTLFCOB	388	IE
ACRDIFDXAP06	19	IE
ACTL2835CCT120R	386	IE
ACTLPB283518120R	384	IE
ACTLPB28351860R	384	IE
ACTLPB2835NW120R	384	IE
ACTLPB2835NW60R	384	IE
ACTLPB2835W120R	384	IE
ACTLPB2835W60R	384	IE
ACTLPB2835WW120R	384	IE
ACTLPB2835WW60R	384	IE
ACTLPB5050NW60R	387	IE
ACTLPB5050RGB60R	387	IE
ACTLPB5050W60R	387	IE
ACTLPB5050WW60R	387	IE
ACTLPBCOBWW320R	388	IE
ACTLPE2835WW120R	385	IE

B

BASINFMICROTB	65	IE
BASLATDMICROTB	65	IE
BASLATMICROTB	65	IE
BELDENCAT5301FE	144	IE

C

CABB22RGB	379	IE
CANOTRACPC100B	333	IE
CANOTRACPC55190B	333	IE
CANOTRACPC5588B	333	IE
CANOTRACPC85B	333	IE
CLIPLA28351M	375	IE
CON0004	108	IE
CON0007	108	IE
CON5.1HEMBRA	144	IE
CON5.1MACHO	144	IE
CONCAJA5050	391	IE
CONGABH	123	IE
CONGABM	123	IE
CONINTG150CM	72	IE
CONINTG30CM	72	IE
CONINTGMM	72	IE
CONLAT10MM	391	IE
CONLAT5MM	391	IE
CONLAT8MM	391	IE
CONPAR30AR111	110	IE
COP1015B90FR	318	IE
COP1015B90IN	318	IE
COP5015B90FR	318	IE
COP5015B90IN	318	IE
COP512COB90HW	372	IE
COP512COB90HWW	372	IE
COP512COB90HZ	372	IE
COPLE120PA240304	41	IE
COPLE120PA240304	42	IE
COPLE180DXA19	24	IE
COPLE180PA1911	46	IE
COPLE180PA240304	41	IE
COPLE180PA240304	42	IE
COPLE90PA1911	46	IE
COPLE90PA240304	41	IE
COPLE90PA240304	42	IE
COPLEMICROT180B	65	IE
COPLEMICROT90B	65	IE
COPLENANO180	318	IE
COPLENANO180	318	IE
COPLENANO180	319	IE
COPLENANOT180B	318	IE

 Ilumileds S.A. de C. V e Ingeniería electrodigital, audio, video, iluminación S.A de C.V. se reserva el derecho de modificar la información sin previo aviso y no se hace responsable por errores u omisiones en este documento.



COPLENANOT180B	318	IE
COPLENANOT180B	319	IE
COPLENANOTCAB	318	IE
COPLENANOTCAB	318	IE
COPLENANOTCAB	319	IE
COPLENANOTMMCAB	318	IE
COPLENANOTMMCAB	318	IE
COPLENANOTMMCAB	319	IE
CP100W	120	IE
CP150W	120	IE
CP200W	121	IE
CP240W	122	IE
CP24100WHPFMV	121	IE
CP24150WHPFMV	121	IE
CP360WE	122	IE
CP60W	120	IE
CPA241.5E	122	IE
CPGAB100W	123	IE
CPGAB60W	123	IE
CPSLIM36WIP67	124	IE
CPSLIM72WIP67	124	IE
DD15A244584300E	131	IE
DD204030012W	132	IE
DD204060020W	133	IE
DD254230010W	132	IE
DD3W24600E	130	IE
DD3W911300E	130	IE
DD406025022W	131	IE
DD406050035W	133	IE
DD407030018W	132	IE
DD5A18W1562300E	130	IE
DD9243007W	131	IE
DD92660015W	133	IE
DHPFMV3W700	129	IE
DHPFMV6W350	129	IE
DXA19KIT.	22	IE
DXA19NKIT.	22	IE
DXAP01KIT.	18	IE
DXAP01NKIT.	11	IE
DXAP02KIT.	19	IE
DXAP02NKIT.	11	IE
DXAP06KIT.	19	IE
ECAPACTL28355050	390	IE
ECAPACTLCOB	388	IE
ENCAP0410	376	IE
ENCAP0612	377	IE
ENCAPDXA19	22	IE
ENCAPHOLE0410	376	IE
ENCAPHOLE0612	377	IE
ENDCAP1612	25	IE
ENDCAP1612N	17	IE
ENDCAP2624SS	290	IE
ENDCAP2651SS	290	IE
ENDCAP6246EMP	291	IE
ENDCAP6246ETRIM	291	IE
ENDCAPDXAP01	18	IE
ENDCAPDXAP01N	11	IE
ENDCAPDXAP02.	19	IE
ENDCAPDXAP02N	11	IE
ENDCAPDXAP06.	19	IE
ENDCAPINTG	72	IE
ENDCAPMICROTB	65	IE
FP100W24EXT	124	IE
FP200W24EXT	125	IE
FP30W12EXT	124	IE
FP30W24EXT	124	IE
G92.5WWCE	232	IL
G92.5WWWCE	232	IL
G95WDIMWWC	232	IL
GRAPA0806	30	IE
GRAPA0806N	30	IE
GRAPA1207	20	IE
GRAPA1616	35	IE
GRAPA1616	36	IE
GRAPA1616N	12	IE
GRAPA1722	13	IE
GRAPA1722	36	IE
GRAPA1806	25	IE
GRAPA1806N	13	IE
GRAPA1911P	46	IE

D

E

F

G

Ilumileds S.A. de C. V e Ingeniería electrodigital, audio, video, iluminación S.A de C.V. se reserva el derecho de modificar la información sin previo aviso y no se hace responsable por errores u omisiones en este documento.

GRAPA2018	20	IE
GRAPA2210	21	IE
GRAPA2213	26	IE
GRAPA3535	44	IE
GRAPA3551	15	IE
GRAPA3551	37	IE
GRAPA5175	17	IE
GRAPA525	29	IE
GRAPADXA1812	38	IE
GRAPADXA19	22	IE
GRAPADXA2512	39	IE
GRAPADXAP01	18	IE
GRAPADXAP01N	11	IE
GRAPADXAP02	19	IE
GRAPADXAP02N	11	IE
GRAPADXAP06	19	IE
GRAPAILUPA07	28	IE
GRAPAILUPA07A	29	IE
GRAPAILUPA1005	27	IE
GRAPAILUPA1009	28	IE
GRAPAILUPA1205	31	IE
GRAPAILUPA1402	34	IE
GRAPAILUPA191	18	IE
GRAPAILUPA191	33	IE
GRAPAILUPA2310	31	IE
GRAPAILUPA2403CO	41	IE
GRAPAILUPA2404CO	42	IE
GRAPALA0410	376	IE
GRAPALA0612	377	IE
GRAPALA2835	375	IE
GRAPAPA1612	17	IE
GRAPAPA1612	25	IE
GU105WDNWE	228	IL
GU105WDW	228	IL
GU105WDWWE	228	IL
GU107WNWE	226	IL
GU107WW3860	226	IL
GU107WWE	226	IL
GU107WWW3860	226	IL
GU107WWWE	226	IL
GU109WDNW	227	IL
GU109WDW	227	IL
GU109WDWW	227	IL
GU109WNW	227	IL
GU109WW	227	IL
GU109WWW	227	IL
HYLED350MA03SN	128	IE
HYLED350MA06SN	128	IE
HYLED350MA32V11W	128	IE
HYLED700MA03SN	129	IE
ILU038GU10B	111	IE
ILU038GU10W	111	IE
ILU038RGU10B	112	IE
ILU038RGU10W	112	IE
ILU107IP54	171	IL
ILU2650BPC2WB	213	IL
ILU2650BPC2WW	213	IL
ILU2810PC1WB	212	IL
ILU2810PC1WW	212	IL
ILU2830PC2WB	212	IL
ILU2830PC2WW	212	IL
ILU2840PC3WB	213	IL
ILU2840PC3WW	213	IL
ILU2917GU10DG	214	IL
ILU366079B	175	IL
ILU366081B	176	IL
ILU366130SB	176	IL
ILU372012B	181	IL
ILU372524W	248	IL
ILU426012WB	246	IL
ILU426012WW	246	IL
ILU506010WBIP54	180	IL
ILU50766WBIP54	180	IL
ILU510110WB	75	IL
ILU510110WW	75	IL
ILU51347WDB	270	IL
ILU51347WDW	270	IL
ILU603WCABSE	105	IE
ILU603WRABSE	104	IE
ILU60875WB	250	IL
ILU60875WW	250	IL
ILU60886WW	249	IL
ILU608BRDIRE	104	IE
ILU610WRE	104	IE
ILU611WCDIRE	105	IE
ILU611WRDIRE	104	IE
ILU8010B	253	IL
ILU8010W	254	IL
ILU8020B	253	IL
ILU8020W	254	IL
ILU8030B	253	IL
ILU8030W	254	IL
ILU8032IP54	171	IL
ILU8040B	253	IL
ILU8040W	254	IL
ILU8050W	254	IL
ILU8060B	253	IL
ILU8060W	254	IL
ILU904414	349	IL
ILU9081ALW120N	244	IL
ILU9081ALW60N	243	IL
ILU9081ALW90N	244	IL
ILU9081ASW120N	243	IL
ILU9081ASW60N	242	IL
ILU9081ASW90N	242	IL
ILU9081B1ESF	260	IL
ILU9081B3ESF	261	IL
ILU9081BCOL2	259	IL
ILU9081BCOL37	259	IL
ILU9081BCOL60	261	IL

 Ilumileds S.A. de C. V e Ingeniería electrodigital, audio, video, iluminación S.A de C.V. se reserva el derecho de modificar la información sin previo aviso y no se hace responsable por errores u omisiones en este documento.

ILU9081BCOL72	260	IL
ILU9081BCOLN	258	IL
ILU9081PIE	263	IL
ILU9081SBN	258	IL
ILU9081W60N	245	IL
ILU9081W90N	245	IL
ILUAMPPIXEL	138	IE
ILUAMPRGBW	137	IE
ILUB01270E27B	215	IE
ILUB0270PC08WB	217	IL
ILUB1272M18DG	217	IL
ILUB19172GU10DG	215	IL
ILUB1917GU10DG	214	IL
ILUBAS7WWW	168	IL
ILUBASPC5WWW	167	IL
ILUBOXFORGB	389	IE
ILUBULKPC15W	195	IE
ILUBULKPC20	195	IE
ILUBULKPC8W	195	IE
ILUCAB130V4WNWB	59	IE
ILUCAB130V4WNWN	59	IE
ILUCASBRUSH360	378	IE
ILUCASCHROME360	378	IE
ILUCIL2GU10IP54B	187	IL
ILUCIL2GU10IP54W	187	IL
ILUCIL2GU10PCB	187	IL
ILUCIL360EBKIT	379	IE
ILUCIL360IB	379	IE
ILUCIRMAG9WB	313	IE
ILUCOMAG180EMP	293	IE
ILUCOMAG180SS	293	IE
ILUCOMAGHOR2624	290	IE
ILUCOMAGHOR2651	290	IE
ILUCOMAGHOREMP	291	IE
ILUCOMAGHORTRIM	291	IE
ILUCOMAGVER2651	290	IE
ILUCOMAGVEREMP	291	IE
ILUCOMAGVERTRIM	291	IE
ILUCON2GPIXEL	138	IE
ILUCON2GRGBW	137	IE
ILUCONCRE4.5W06	257	IE
ILUCONCRE4.5W07	257	IE
ILUCONCREE1402	257	IE
ILUCONCREE1403	257	IE
ILUCONG90HWW	72	IE
ILUCONGTHWW	72	IE
ILUCONGXHWW	72	IE
ILUCONO17E27BE	194	IE
ILUCONSTAIRAPP	138	IE
ILUCONWS	60	IE
ILUCONWS	61	IE
ILUCONWS120HT	60	IE
ILUCONWS120HT	61	IE
ILUCONWS180HT	60	IE
ILUCONWS180HT	61	IE
ILUCONWS90HT	60	IE
ILUCONWS90HT	61	IE
ILUCONWSTHT	60	IE
ILUCONWSTHT	61	IE
ILUCONWSXHT	60	IE
ILUCONWSXHT	61	IE
ILUCONWSYHT	60	IE
ILUCONWSYHT	61	IE
ILUCOPLE90RIELB	332	IE
ILUCOPLE90RIELW	332	IE
ILUCOPLETLARIELB	332	IE
ILUCOPLETLARIELW	332	IE
ILUCOPLETRIELB	332	IE
ILUCOPLETRIELW	332	IE
ILUCOPLEXRIELB	332	IE
ILUCOPLEXRIELW	332	IE
ILUCOPMAG180	292	IE
ILUCOPMAG360HB	297	IE
ILUCOPMAGCAB	292	IE
ILUCOPMAGMMCAB	292	IE
ILUCOPMAGMMCABS	293	IE
ILUDA5EN11002467	127	IE
ILUDA5EN1100W24	125	IE
ILUDA5EN12002467	127	IE
ILUDA5EN1200W24	126	IE
ILUDA5EN1200W48	126	IE
ILUDA5EN1200W48	295	IE
ILUDA5EN1350W24	126	IE
ILUDA5EN160W24	125	IE
ILUDA5EN160W2467	126	IE
ILUDIM002HOLD	139	IE
ILUDIMPA011	142	IE
ILUDMX512RGBW	137	IE
ILUDOWN12W24DNW	115	IL
ILUDOWN12W24DW	115	IL
ILUDOWN12W24DWW	115	IL
ILUDOWN21ACBW	281	IL
ILUDOWN21ACBWW	281	IL
ILUDOWN21ACWW	281	IL
ILUDOWN21ACWWW	281	IL
ILUDOWN22ARBW	281	IL
ILUDOWN22ARBWW	281	IL
ILUDOWN22ARWW	281	IL
ILUDOWN22ARWWW	281	IL
ILUDOWNCCT7W	272	IL
ILUDOWNCPC12WNW	115	IL
ILUDOWNCPC12WWW	115	IL
ILUDOWNDUAL15WW	282	IL
ILUDOWNDUAL15WWW	282	IL
ILUDOWNDUAL22WW	283	IL
ILUDOWNDUAL22WWW	283	IL
ILUDOWNDUAL32WW	283	IL
ILUDOWNDUAL32WWW	283	IL
ILUDOWNDUAL9WW	282	IL
ILUDOWNDUAL9WWW	282	IL

Ilumileds S.A. de C. V e Ingeniería electrodigital, audio, video, iluminación S.A de C.V. se reserva el derecho de modificar la información sin previo aviso y no se hace responsable por errores u omisiones en este documento.

ILUDOWNOP18WWE	279	IL
ILUDOWNOP18WWWE	279	IL
ILUDOWNOP24WWWE	279	IL
ILUDOWNOP8WWWE	278	IL
ILUDOWNP12WNWDE	277	IE
ILUDOWNP12WWDE	277	IE
ILUDOWNP12WWE	275	IE
ILUDOWNP12WWWDE	277	IE
ILUDOWNP12WWWE	275	IE
ILUDOWNP6WWDE	276	IE
ILUDOWNP6WWE	273	IE
ILUDOWNP6WWWDE	276	IE
ILUDOWNP6WWWE	273	IE
ILUDOWNP9WNWDE	277	IE
ILUDOWNP9WWDE	277	IE
ILUDOWNP9WWE	274	IE
ILUDOWNP9WWWDE	277	IE
ILUDOWNP9WWWE	274	IE
ILUDOWNPB12WWDE	278	IE
ILUDOWNPB12WWE	275	IE
ILUDOWNPB12WWWDE	278	IE
ILUDOWNPB12WWWE	275	IE
ILUDOWNPB6WWDE	276	IE
ILUDOWNPB6WWE	274	IE
ILUDOWNPB6WWWDE	276	IE
ILUDOWNPB6WWWE	274	IE
ILUDOWNPQ24WWWE	280	IL
ILUDOWNR12WW	113	IL
ILUDOWNR12WWW	113	IL
ILUDOWNR18WWW	114	IL
ILUDOWNRPC12WNW	114	IL
ILUDOWNRPC12WWW	114	IL
ILUDOWNRPC5WWWB	271	IL
ILUDOWNRPC5WWWW	271	IL
ILUDOWNTH337WWE	280	IL
ILUDRIVEME40W	134	IE
ILUDXA1812KIT.	38	IE
ILUDXA2512KIT.	39	IE
ILUDXB90131	248	IL
ILUDXX7010B48NW	255	IE
ILUDXX7010B48WW	255	IE
ILUDXX7012B55NW	254	IE
ILUDXX7012B55WW	254	IE
ILUEDTDFC6143	170	IL
ILUEDY21	53	IL
ILUELICORMAG10W	315	IE
ILUEMPC24WW	285	IL
ILUEMPC24WWW	285	IL
ILUEMPLENS3WWW	161	IL
ILUEMPR12WW	284	IL
ILUEMPR12WWW	284	IL
ILUEMPR24WWW	285	IL
ILUEMPT5WWW	162	IL
ILUENDCAHNEON360	378	IE
ILUENDCAPNEON360	378	IE
ILUEP10WHONWW	162	IE
ILUEP15WHONWW	162	IE
ILUEP1WWW	160	IL
ILUEP3WWW	160	IL
ILUEP5WHONWW	162	IE
ILUEPL05W	159	IL
ILUEPL1W	159	IL
ILUESFMAG6W	312	IE
ILUESP50CMC	247	IL
ILUEST1207WWWB	223	IE
ILUEST2051	169	IL
ILUEST205150CM	170	IL
ILUEST5WWW	166	IL
ILUEST603WWWB	223	IE
ILUEST7WWW	168	IL
ILUESTGU10	169	IL
ILUESTPC066012W	222	IL
ILUESTPC5WWW	166	IL
ILUESTPC60506W	221	IE
ILUESTPC9WWW	167	IL
ILUFAROL15E27BE	192	IL
ILUFAROL18E27BE	193	IL
ILUFAROL19E27BE	193	IE
ILUFO400P3M075	389	IE
ILUGRAPANEON360	378	IE
ILUGTP3WWWB	268	IE
ILUGY3WWWB	269	IE
ILUINT150NW24WA	75	IL
ILUINT60NW10WA	74	IL
ILUINT90NW14WA	74	IL
ILUINTG120CMNW	72	IE
ILUINTG120CMWW	72	IE
ILUINTWS045CMW	60	IE
ILUINTWS120CMW	61	IE
ILUIR003HAND	140	IE
ILUIR003HANDD	142	IE
ILUIR005EMP	142	IE
ILUIR005SOB	142	IE
ILUIR007DOOR	143	IE
ILUIRGABM	123	IE
ILUJDDM75E	348	IL
ILUJDDMS42E	348	IL
ILUK300MA03W	127	IE
ILUK605ABA	58	IE
ILUK605ABNWA	58	IE
ILUK605ASNWA	58	IE
ILUKITOLAS360	380	IE
ILUKITSKYNEON	51	IE
ILUKITSOB360	381	IE
ILUKITSOBVER360	381	IE
ILUKITSPLICE360	381	IE
ILUKITSUJSKYLINB	47	IE
ILUKITSUJSKYLINB	48	IE
ILUKITSUJSKYLINB	49	IE
ILUKITSUJSKYLINB	50	IE

 Ilumileds S.A. de C. V e Ingeniería electrodigital, audio, video, iluminación S.A de C.V. se reserva el derecho de modificar la información sin previo aviso y no se hace responsable por errores u omisiones en este documento.

ILUKITSUJSKYLINE	47	IE
ILUKITSUJSKYLINE	48	IE
ILUKITSUJSKYLINE	49	IE
ILUKITSUJSKYLINE	50	IE
ILUKITSUSPHOR360	381	IE
ILUKITSUSPVER360	381	IE
ILULD07252NRE	264	IL
ILULD07446CE	265	IL
ILULD07446RE	265	IL
ILULDE001G80NW	62	IE
ILULDE003GNW	61	IE
ILULED114210WB	179	IE
ILULED114212WB	178	IL
ILULED114212WW	178	IL
ILULED117220WB	178	IL
ILULED117220WW	178	IL
ILULED34504WB	192	IL
ILULED34504WW	192	IL
ILULED3WB	172	IL
ILULED6WB	172	IL
ILULED6WW	172	IL
ILULENS2410W	91	IE
ILULENS2420W	91	IE
ILULENS242W	90	IE
ILULENS2430W	92	IE
ILULENS244W	90	IE
ILULENS3610W	91	IE
ILULENS3620W	91	IE
ILULENS362W	90	IE
ILULENS3630W	92	IE
ILULENS364W	90	IE
ILULWE13WNW50	62	IE
ILULWE5061CNWT3W	63	IE
ILUMICRO2SD2WWWB	65	IE
ILUMICROF1WWWB	65	IE
ILUMICRORD1WWWB	65	IE
ILUMICROSD1WWWB	65	IE
ILUMINCUGRMAG3W	305	IE
ILUMINRUGRMAG3W	305	IE
ILUMIRR009DIM	141	IE
ILUMOD12WNW	102	IE
ILUMOD12WNW	231	IE
ILUMOD12WW	102	IE
ILUMOD12WW	231	IE
ILUMOD12WWW	102	IE
ILUMOD12WWW	231	IE
ILUMOD18WNW	103	IE
ILUMOD18WNW	231	IE
ILUMOD18WWW	103	IE
ILUMOD18WWW	231	IE
ILUMOD3WWWBNDP	229	IL
ILUMOD5WWIP54	99	IL
ILUMOD5WWIP54	229	IL
ILUMOD5WWWIP54	99	IL
ILUMOD5WWWIP54	229	IL
ILUMOD9WNW	102	IE
ILUMOD9WNW	230	IE
ILUMOD9WW	102	IE
ILUMOD9WW	230	IE
ILUMODPC7WW	100	IE
ILUMODPC7WW	230	IE
ILUMODPC7WWW	100	IE
ILUMODPC7WWW	230	IE
ILUMODPC8WNW	100	IE
ILUMODPC8WW	100	IE
ILUMODPC8WWW	100	IE
ILUMUSB2WWWB	76	IE
ILUMUSB2WWWW	76	IE
ILUMXD1001GU10	161	IL
ILUNANEMPR2WWWB	51	IE
ILUNANEMPR2WWWB	327	IE
ILUNANEMPRB2WWWB	52	IE
ILUNANEMPRB2WWWB	328	IE
ILUNANOC7WWWBW	326	IE
ILUNANOCON2WWWB	321	IE
ILUNANOESF7WWWB	325	IE
ILUNANOHAT7WWWB	326	IE
ILUNANOL3WWWB	320	IE
ILUNANORP12WWWB	325	IE
ILUNANORP6WWWB	325	IE
ILUNANOSD1WWWRB	322	IE
ILUNANOSD2WWWBF	320	IE
ILUNANOSD5WWWBF	320	IE
ILUNANOSD9WWWRB	324	IE
ILUNANOSDE1WWWRB	322	IE
ILUNANOSM2WWWBF	323	IE
ILUNANOSOFT6WWW	327	IE
ILUNANOSPF7WWWW	324	IE
ILUNANOSUS2WWWB	321	IE
ILUNANOSUS5WWWB	321	IE
ILUNANSOBR2WWWB	52	IE
ILUNANSOBR2WWWB	328	IE
ILUNCC1509W	163	IL
ILUNEON360NW	378	IE
ILUNEON360NW15W	379	IE
ILUNEON360RGB	379	IE
ILUNEON360WW	378	IE
ILUNEON360WW15W	379	IE
ILUNEON90W5MNWB	256	IE
ILUNEON90W5MWWB	256	IE
ILUNEONMAG100WWB	315	IE
ILUNEONMAG200WWB	315	IE
ILUNOV3WWDIR	56	IL
ILUNOV3WWWDIR	56	IL
ILUP2302G	211	IL
ILUPA07AKIT.	29	IE
ILUPA07KIT.	28	IE
ILUPA07NKIT.	28	IE
ILUPA0806KIT.	30	IE
ILUPA0806NKIT.	30	IE

Ilumileds S.A. de C. V e Ingeniería electrodigital, audio, video, iluminación S.A de C.V. se reserva el derecho de modificar la información sin previo aviso y no se hace responsable por errores u omisiones en este documento.

ILUPA1005KIT.	27	IE
ILUPA1009KIT.	28	IE
ILUPA109KIT.	26	IE
ILUPA109NKIT.	12	IE
ILUPA1205KIT.	31	IE
ILUPA1207KIT.	20	IE
ILUPA1401KIT.	33	IE
ILUPA1401NKIT.	33	IE
ILUPA1402KIT.	34	IE
ILUPA1402NKIT.	34	IE
ILUPA1722NUGRCKI	15	IE
ILUPA1722NUGRKIT	13	IE
ILUPA1722UGRCKIT	37	IE
ILUPA1722UGRKIT	36	IE
ILUPA1806FLEKIT	25	IE
ILUPA1806NFLEKIT	13	IE
ILUPA1855NKIT.	14	IE
ILUPA191BKIT.	18	IE
ILUPA191WKIT.	33	IE
ILUPA2018KIT.	20	IE
ILUPA2210KIT.	21	IE
ILUPA2216KIT.	39	IE
ILUPA2216NKIT.	39	IE
ILUPA2310KIT.	31	IE
ILUPA2403COKIT.	41	IE
ILUPA2403CONKIT.	41	IE
ILUPA2404COKIT.	42	IE
ILUPA2408NKIT.	14	IE
ILUPA3030KIT.	40	IE
ILUPA30KIT.	44	IE
ILUPA3535KIT.	44	IE
ILUPA3535NKIT.	44	IE
ILUPA3551NUGRCKI	16	IE
ILUPA3551NUGRKIT	15	IE
ILUPA3551UGRCKIT	38	IE
ILUPA3551UGRKIT	37	IE
ILUPA3830KIT.	43	IE
ILUPA5032KIT.	43	IE
ILUPA5175NKIT	17	IE
ILUPA525KIT.	29	IE
ILUPA60KIT.	45	IE
ILUPA646KIT.	32	IE
ILUPA647KIT.	32	IE
ILUPAV04	34	IE
ILUPAV04N	34	IE
ILUPC10WRB	182	IL
ILUPC10WSB	182	IL
ILUPC119DIRE	104	IE
ILUPC1271B	188	IL
ILUPC1271S	189	IL
ILUPC1271SB	189	IL
ILUPC1271W	188	IL
ILUPC1272B	189	IL
ILUPC1272SB	190	IL
ILUPC1272SW	190	IL
ILUPC1272W	189	IL
ILUPC160DIRWE	105	IE
ILUPC161DIRWE	105	IE
ILUPC166DIRWE	107	IE
ILUPC166SDIRWE	107	IE
ILUPC22WE	105	IE
ILUPC27204WBE	174	IL
ILUPC27205WBE	173	IL
ILUPC276008WBE	174	IL
ILUPC278012WBE	175	IL
ILUPC2LENS4WB	203	IL
ILUPC30SDIRWE	104	IE
ILUPC4440B	210	IL
ILUPC4440SBE	210	IL
ILUPC4440SSBE	210	IL
ILUPC4LENS8WB	203	IL
ILUPC610SRE	104	IE
ILUPC610SWE	105	IE
ILUPC612BRE	104	IE
ILUPC612WRE	104	IE
ILUPC7WRB	181	IL
ILUPC7WSB	181	IL
ILUPC8663BE	208	IL
ILUPC8663SBE	208	IL
ILUPC8663SSBE	208	IL
ILUPC8663SSWE	208	IL
ILUPC8663SWE	208	IL
ILUPC8663WE	208	IL
ILUPCAR111BE	109	IE
ILUPCAR111WE	109	IE
ILUPCBAFLE8WWC	100	IE
ILUPCBAFLE8WWC	101	IE
ILUPCBAFLE8WWR	100	IE
ILUPCBAFLE8WWR	101	IE
ILUPCBAFLECBE	106	IE
ILUPCBAFLECWE	106	IE
ILUPCBAFLEDCBE	106	IE
ILUPCBAFLEDCWE	106	IE
ILUPCBAFLEDRBE	105	IE
ILUPCBAFLEDRWE	105	IE
ILUPCBAFLER8WWC	100	IE
ILUPCBAFLER8WWC	101	IE
ILUPCBAFLER8WWR	100	IE
ILUPCBAFLER8WWR	101	IE
ILUPCBAFLERBE	105	IE
ILUPCBAFLERWE	105	IE
ILUPCD09GU10B	188	IE
ILUPCDIRBE	104	IE
ILUPCDIRDBE	104	IE
ILUPCDIRDWE	104	IE
ILUPCDIRWE	104	IE
ILUPCE27WRE	110	IE
ILUPCPAR30BE	109	IE
ILUPCPAR30WE	109	IE
ILUPCPBL1.5WWWB	210	IL

 Ilumileds S.A. de C. V e Ingeniería electrodigital, audio, video, iluminación S.A de C.V. se reserva el derecho de modificar la información sin previo aviso y no se hace responsable por errores u omisiones en este documento.

ILUPCPBL3WWW	210	IL
ILUPCPINBE	105	IE
ILUPCPINWE	105	IE
ILUPCPUD9WWWB	173	IL
ILUPCROT7WWB	59	IE
ILUPCROT7WWW	59	IE
ILUPCROT7WWWB	59	IE
ILUPCROT7WWWW	59	IE
ILUPCSOBRED8WB	100	IE
ILUPCSOBRED8WB	101	IE
ILUPCSOBRED8WW	100	IE
ILUPCSOBRED8WW	101	IE
ILUPCSOBREDBE	106	IE
ILUPCSOBREDWE	106	IE
ILUPCSOBRPDL02BE	111	IE
ILUPCSOBSQBE	106	IE
ILUPCSOBSQWE	106	IE
ILUPCSQ1DIRBE	105	IE
ILUPCSQ1DIRWE	106	IE
ILUPCSQ2DIRBE	106	IE
ILUPCSQ2DIRWE	106	IE
ILUPCSTEPSWE	269	IE
ILUPCSTEPWE	269	IE
ILUPCWALLBE	105	IE
ILUPCWALLCCT25WB	186	IE
ILUPCWALLWE	105	IE
ILUPCWLA24WWWB	177	IE
ILUPCWLO24WWWB	183	IE
ILUPCWLX24WWWW	197	IE
ILUPCWLZ15WWWB	185	IE
ILUPCWLZ30WWWB	185	IE
ILUPIEESQB	262	IE
ILUPIEESQW	262	IE
ILUPIRSW001	140	IE
ILUPIRSW001F	140	IE
ILUPISO13WWW	158	IL
ILUPISO23WWW	158	IL
ILUPISO2833	157	IL
ILUPISO2836	158	IL
ILUPISO43WWW	158	IL
ILUPISOPC0420B	156	IE
ILUPISOPC0821B	156	IE
ILUPISOPC0822B	157	IE
ILUPS48V100W	294	IE
ILUPS48V200W	294	IE
ILUPZS284-B	145	IE
ILURASOB10WBNW	98	IE
ILURASOB10WBWW	98	IE
ILURASOB20WBNW	99	IE
ILURASOB20WBWW	99	IE
ILURASOB4WBNW	98	IE
ILURASOB4WBWW	98	IE
ILURAST10WBNW	91	IE
ILURAST10WBWW	91	IE
ILURAST10WNW	91	IE
ILURAST10WWW	91	IE
ILURAST20WBNW	91	IE
ILURAST20WNW	91	IE
ILURAST20WWW	91	IE
ILURAST2WBNW	90	IE
ILURAST2WNW	90	IE
ILURAST2WWW	90	IE
ILURAST30WBNW	92	IE
ILURAST30WBWW	92	IE
ILURAST30WNW	92	IE
ILURAST30WWW	92	IE
ILURAST4WBNW	90	IE
ILURAST4WBWW	90	IE
ILURAST4WNW	90	IE
ILURAST4WWW	90	IE
ILURASTA10WBNW	97	IE
ILURASTA10WBWW	97	IE
ILURASTA20WBNW	97	IE
ILURASTA20WBWW	97	IE
ILURASTDIRMAG12W	309	IE
ILURASTDIRMAG6W	309	IE
ILURASTF10WBNW	96	IE
ILURASTF10WBWW	96	IE
ILURASTF20WBNW	96	IE
ILURASTF20WBWW	96	IE
ILURASTMAG12W	307	IE
ILURASTMAG18W	308	IE
ILURASTMAG24W	308	IE
ILURBKL06WNWB	70	IE
ILURBKL06WWWB	70	IE
ILURBKL12WNWB	70	IE
ILURBKL12WWWB	70	IE
ILURECP10WBNW	95	IE
ILURECP10WBWW	95	IE
ILURECP10WNW	95	IE
ILURECP10WWW	95	IE
ILURECP20WBNW	95	IE
ILURECP20WBWW	95	IE
ILURECP20WNW	95	IE
ILURECP20WWW	95	IE
ILURECP2WBNW	93	IE
ILURECP2WBWW	93	IE
ILURECP2WNW	93	IE
ILURECP2WWW	93	IE
ILURECP4WBNW	93	IE
ILURECP4WBWW	93	IE
ILURECP4WNW	93	IE
ILURECP4WWW	93	IE
ILURESMD100WWB	396	IE
ILURESMD100WWN	396	IE
ILURESMD100WWWB	396	IE
ILURESMD100WWWN	396	IE
ILURESMD10WWB	394	IE
ILURESMD10WWN	394	IE
ILURESMD10WWWB	394	IE

Ilumileds S.A. de C. V e Ingeniería electrodigital, audio, video, iluminación S.A de C.V. se reserva el derecho de modificar la información sin previo aviso y no se hace responsable por errores u omisiones en este documento.

ILURESMD10WWWN	394	IE
ILURESMD150WWN	396	IE
ILURESMD200WWN	397	IE
ILURESMD200WWWN	397	IE
ILURESMD20WWB	394	IE
ILURESMD20WWN	394	IE
ILURESMD20WWWB	394	IE
ILURESMD20WWWN	394	IE
ILURESMD300WWN	397	IE
ILURESMD30WWB	395	IE
ILURESMD30WWN	395	IE
ILURESMD30WWWB	395	IE
ILURESMD30WWWN	395	IE
ILURESMD400WWN	398	IE
ILURESMD50WWB	395	IE
ILURESMD50WWN	395	IE
ILURESMD50WWWB	395	IE
ILURESMD50WWWN	395	IE
ILURGBWWIFI	136	IE
ILURM17E	54	IL
ILURVSCIL12WNWB	73	IE
ILURVSCIL12WWWB	73	IE
ILURVSCILS12WNWB	73	IE
ILURVSCILS12WWWB	73	IE
ILURVSINT12WNWB	73	IE
ILURVSINT12WWWB	73	IE
ILURVSINT24WNWB	73	IE
ILURVSINT24WWWB	73	IE
ILURVSREC12WNWB	73	IE
ILURVSREC12WWWB	73	IE
ILURVSRECS12WNWB	73	IE
ILURVSRECS12WWWB	73	IE
ILURVSSPT12WNWB	73	IE
ILURVSSPT12WWWB	73	IE
ILURVSSPTS12WNWB	73	IE
ILURVSSPTS12WWWB	73	IE
ILURVSSUC12WNWB	73	IE
ILURVSSUC12WWWB	73	IE
ILURVSSUR12WNWB	73	IE
ILURVSSUR12WWWB	73	IE
ILUS1415WNW	247	IL
ILUS1415WWW	247	IL
ILUS148WNW	246	IL
ILUS148WWW	246	IL
ILUS14DMAG12W	307	IE
ILUS14DMAG24W	307	IE
ILUS14DMAG36W	307	IE
ILUSESFMAG4.5WB	302	IE
ILUSF028G9B	190	IE
ILUSF919E14B	204	IE
ILUSF920E14B	205	IE
ILUSKYLINE10MNW	48	IE
ILUSKYLINE10MNWB	48	IE
ILUSKYLINE10MW	48	IE
ILUSKYLINE10MWB	48	IE
ILUSKYLINE10MWW	48	IE
ILUSKYLINE10MWWB	48	IE
ILUSKYLINE20MNW	49	IE
ILUSKYLINE20MNWB	49	IE
ILUSKYLINE20MW	49	IE
ILUSKYLINE20MWB	49	IE
ILUSKYLINE20MWW	49	IE
ILUSKYLINE20MWWB	49	IE
ILUSKYLINE5MNW	47	IE
ILUSKYLINE5MNWB	47	IE
ILUSKYLINE5MNWBD	50	IE
ILUSKYLINE5MNWD	50	IE
ILUSKYLINE5MW	47	IE
ILUSKYLINE5MWB	47	IE
ILUSKYLINE5MWBD	50	IE
ILUSKYLINE5MWD	50	IE
ILUSKYLINE5MWW	47	IE
ILUSKYLINE5MWWB	47	IE
ILUSKYLINE5MWWBD	50	IE
ILUSKYLINE5MWWD	50	IE
ILUSKYNEON5MNWN	51	IE
ILUSKYNEON5MWWN	51	IE
ILUSOBDIRBE	263	IE
ILUSOBDIRWE	263	IE
ILUSOBEUGRMAG7WB	314	IE
ILUSOBEUGRMAG7WW	314	IE
ILUSOBRUGRMAG7WB	314	IE
ILUSOBRUGRMAG7WW	314	IE
ILUSOL3W	220	IE
ILUSOL4WB	220	IE
ILUSOL4WW	220	IE
ILUSOLB0801B	223	IL
ILUSOLBAL3W	218	IL
ILUSOLCUB4W	221	IE
ILUSOLPC4LENS2WB	219	IE
ILUSOLPC6LENS2WB	218	IL
ILUSOLPC803H3WB	219	IE
ILUSOLPISO2WWW	163	IL
ILUSOLPISO4WWW	164	IL
ILUSOPDUAL9Y32	284	IL
ILUSP852WWWG	211	IL
ILUSPOT12WWW	399	IE
ILUSPOT6WWW	398	IE
ILUSPOT9WWW	399	IE
ILUSPOTBPC1WWW	54	IE
ILUSPOTDIRMA10WW	311	IE
ILUSPOTDIRMA15WW	311	IE
ILUSPOTDIRMAG10W	310	IE
ILUSPOTDIRMAG15W	310	IE
ILUSPOTDIRMAG7W	310	IE
ILUSPOTDIRMAG7WW	311	IE
ILUSPOTFOCMAG7W	310	IE
ILUSPOTN3WNW	57	IE
ILUSPOTN3WWW	57	IE
ILUSPOTN5WNW	57	IE

 Ilumileds S.A. de C. V e Ingeniería electrodigital, audio, video, iluminación S.A de C.V. se reserva el derecho de modificar la información sin previo aviso y no se hace responsable por errores u omisiones en este documento.

ILUSPOTN5WWW	57	IE
ILUSPOTN7WNW	58	IE
ILUSPOTN7WWW	58	IE
ILUSPOTNPC1WWW	54	IE
ILUSS01E	266	IL
ILUSS03E	266	IL
ILUSS04E	266	IL
ILUSS05E	266	IL
ILUSS06E	266	IL
ILUSTANKA2X18WW	89	IL
ILUSUB9WRGBE	349	IL
ILUSUSLIN25WNWN	84	IE
ILUSUSLIN25WWWN	84	IE
ILUSUSPCONOMAG6W	300	IE
ILUSUSPESFCMAG6W	301	IE
ILUSUSPESFMAG6W	300	IE
ILUSUSPMAG10W	302	IE
ILUSUSPMAG260	304	IE
ILUSUSPMAG6W	301	IE
ILUT004E	268	IL
ILUT014E	55	IL
ILUT1501E	271	IE
ILUT205E	63	IE
ILUT206E	63	IE
ILUT227E	64	IE
ILUT228E	64	IE
ILUT237E	64	IE
ILUT310BK10WWE	112	IL
ILUT310WH10WWE	112	IL
ILUT314E	113	IL
ILUT701E	55	IE
ILUT804E	56	IE
ILUTBLACK1.5M360	380	IE
ILUTBLACK2M360	380	IE
ILUTBLACK3M360	380	IE
ILUTBRUSH1.5M360	380	IE
ILUTBRUSH2M360	380	IE
ILUTBRUSH3M360	380	IE
ILUTELE6WCCTREB	272	IE
ILUTELE6WCCTREW	272	IE
ILUTELE6WCCTRSB	273	IE
ILUTELE6WCCTRSW	273	IE
ILUTFLOOD20WNWB	334	IE
ILUTFLOOD20WWWB	334	IE
ILUTFLOOD30WNWB	334	IE
ILUTFLOOD30WWWB	334	IE
ILUTLA120WNWB	339	IE
ILUTLA120WNWW	339	IE
ILUTLA12WNWB	338	IE
ILUTLA12WNWW	338	IE
ILUTLA12WWWB	338	IE
ILUTLA12WWWW	338	IE
ILUTLA130WNWB	339	IE
ILUTLA130WNWW	339	IE
ILUTLA15CM5WNWB	345	IE
ILUTLA15CM5WWWB	345	IE
ILUTLA1ELICOR30W	342	IE
ILUTLA20CM5WNWB	345	IE
ILUTLA20CM5WWWB	345	IE
ILUTLA2SP10WNWB	344	IE
ILUTLA2SP10WWWB	344	IE
ILUTLA5WWWB	338	IE
ILUTLA5WWWW	338	IE
ILUTLAGU1001B	340	IE
ILUTLAGU1001W	340	IE
ILUTLAGU1018B	340	IE
ILUTLAGU1018W	340	IE
ILUTLAGU1030CMB	343	IE
ILUTLAGU1050CMB	343	IE
ILUTLAGU10B29BUG	343	IE
ILUTMAG2624SS	290	IE
ILUTMAG2651SS	290	IE
ILUTMAG6246EMP	291	IE
ILUTMAG6246ETRIM	291	IE
ILUTOUCHEMPDIM	141	IE
ILUTOUCHSOBDIM	141	IE
ILUTRAC1MTLAB	331	IE
ILUTRAC1MTLAW	331	IE
ILUTRAC2MTLAB	331	IE
ILUTRAC2MTLAW	331	IE
ILUTRAST20WNWB	335	IE
ILUTRAST20WWWB	335	IE
ILUTRAST30WNWB	335	IE
ILUTRAST30WWWB	335	IE
ILUTRASTD10WNWB	336	IE
ILUTRASTD10WWWB	336	IE
ILUTRASTD20WNWB	336	IE
ILUTRASTD20WWWB	336	IE
ILUTRASTD30WNWB	337	IE
ILUTRASTD30WWWB	337	IE
ILUTRIM1	106	IE
ILUTRIM2	106	IE
ILUTRIM3	106	IE
ILUTT001E	267	IL
ILUTT002E	267	IL
ILUTT003E	267	IL
ILUTT004E	267	IL
ILUTT006E	53	IE
ILUTTUB40CM10WB	341	IE
ILUTUB1MNEON360	381	IE
ILUTUB23CMBG	262	IL
ILUTUB2MNEON360	381	IE
ILUTUB30CMBG	262	IL
ILUTUB40CMBG	262	IL
ILUVIB100W	255	IE
ILUWALLPC122WB	183	IL
ILUWALLPC122WW	183	IL
ILUWALLPC8WB	182	IL
ILUWALLPC8WW	182	IL
ILUWALLPCA122WB	186	IL

Ilumileds S.A. de C. V e Ingeniería electrodigital, audio, video, iluminación S.A de C.V. se reserva el derecho de modificar la información sin previo aviso y no se hace responsable por errores u omisiones en este documento.

ILUWALLPCA122WW	186	IL
ILUWWMAG10W	306	IE
ILUWWMAG20W	306	IE
K		
KITCOL1911	46	IE
KITCOL19180	13	IE
KITCOL19180	25	IE
KITCOL2404CO	42	IE
KITCOL30	44	IE
KITCOL3535	44	IE
KITCOL3551	15	IE
KITCOL3551	37	IE
KITCOL5175N	17	IE
KITCOL525	29	IE
KITCOL60	45	IE
KITCOLDXA19	22	IE
KITCOLINTG	72	IE
KITCOLMAG	290	IE
KITCOLNANOTRK	319	IE
KITCOLRVS	73	IE
KITDXA19120	23	IE
KITDXA19120SIDE	24	IE
KITDXA1960	22	IE
KITDXA1960SIDE	24	IE
KITDXA1990	22	IE
KITDXA1990SIDE	24	IE
KITDXA19T	23	IE
KITDXA19X	23	IE
KITDXA19Y	23	IE
KITEMPINTG	72	IE
KITSOBINTG	72	IE
KITSOBMAGSS	297	IE
KITSUSPMAG	297	IE
L		
LA2835120W20X45R	374	IE
LA2835168270410	376	IE
LA2835168270612	377	IE
LA2835168NW0410	376	IE
LA2835168NW0612	377	IE
LA283548W30	375	IE
LA283548W30X45	375	IE
LA283548WW30	375	IE
LA283548WW30X45	375	IE
LA3528IP66WW24R	366	IE
LA5050IP66WW24R	363	IE
LA5050IP66WW24RS	363	IE
LA5050IP68RGB24R	363	IE
LA5050IP68WW24R	363	IE
LA6622162224120R	359	IE
LA66221622242105	360	IE
LA6622162224240R	361	IE
LA6622162224300R	361	IE
LA6622162724120R	359	IE
LA6622162724240R	361	IE
LA6622162724300R	361	IE
LA662216W242105R	360	IE
LA662216W24240R	361	IE
LA662216W24300R	361	IE
LA662216WW241205	360	IE
LA662216WW24120R	359	IE
LA662216WW242105	360	IE
LA662216WW24240R	361	IE
LA662216WW24300R	361	IE
LA662216Z24120R	359	IE
LA662216Z242105R	360	IE
LA662216Z24240R	361	IE
LA662216Z24300R	361	IE
LA662835WW2460R	370	IE
LA664040RGB24120	366	IE
LDAM12X-A	135	IE
LDAP06	135	IE
LDPB22161824240R	357	IE
LDPB22161824300R	358	IE
LDPB22162224120R	356	IE
LDPB22162224240R	357	IE
LDPB22162224300R	358	IE
LDPB22162724120R	356	IE
LDPB22162724240R	357	IE
LDPB22162724300R	358	IE
LDPB2216DTW24240	359	IE
LDPB2216W241205R	356	IE
LDPB2216W24120R	356	IE
LDPB2216W242105R	357	IE
LDPB2216W24240R	357	IE
LDPB2216W24300R	358	IE
LDPB2216WW241205	356	IE
LDPB2216WW24120R	356	IE
LDPB2216WW242105	357	IE
LDPB2216WW24240R	357	IE
LDPB2216WW24300R	358	IE
LDPB2216Z241205R	356	IE
LDPB2216Z24120R	356	IE
LDPB2216Z242105R	357	IE
LDPB2216Z24240R	357	IE
LDPB2216Z24300R	358	IE
LDPB28352724120R	367	IE
LDPB2835272420R	368	IE
LDPB2835W24120R	367	IE
LDPB2835W2420R	368	IE
LDPB2835WWP24120	365	IE
LDPB2835Z24120R	367	IE
LDPB2835Z2420R	368	IE
LDPB4040RGB24120	364	IE
LDPB5050PIX2496R	364	IE
LDPB5050RGBW246R	362	IE
LDPB5050WW1260RS	362	IE
LDPBCOB2724528R	372	IE
LDPBCOBPRGB24720	374	IE
LDPBCOBRGB24160	373	IE
LDPBCOBW24480R5	371	IE
LDPBCOBW24512R	371	IE
LDPBCOBW24528R	372	IE

 Ilumileds S.A. de C. V e Ingeniería electrodigital, audio, video, iluminación S.A de C.V. se reserva el derecho de modificar la información sin previo aviso y no se hace responsable por errores u omisiones en este documento.

LDPBCOBWW24480R5	371	IE
LDPBCOBWW24512R	371	IE
LDPBCOBWW24528R	372	IE
LDPBCOBZ24480R5	371	IE
LDPBCOBZ24512R	371	IE
LDPBCOBZ24528R	372	IE
LE28352224240R	369	IE
LE28352724120R	370	IE
LE28352724240R	369	IE
LE2835272460R	369	IE
LE2835W24120R	370	IE
LE2835W24240R	369	IE
LE2835W2460R	369	IE
LE2835WW24240R	369	IE
LE2835Z24120R	370	IE
LE2835Z24240R	369	IE
LE2835Z2460R	369	IE
LED092	270	IL
LED11011GAW	251	IL
LED11012GAW	252	IL
LED1872MAW	195	IL
LED1874MAW	196	IL
LED204PCHBE	201	IE
LED310GABE	202	IL
LED404PCHBE	200	IE
LED5640B10WWW	198	IE
LED60101E	253	IL
LED60102E	252	IL
LED60481E	251	IL
LED6051AE	206	IL
LED6051BE	206	IL
LED6066BE	249	IL
LED6066E	250	IL
LED6066WE	249	IL
LED803HBE	199	IL
LED803HE	199	IL
LED803PCHBE	199	IL
LED803PCSHBE	200	IL
LED803PCSHE	200	IL
LED804PCH	202	IE
LED804PCHBE	202	IE
LED816GABE	207	IL
LED818GAW	207	IL
LED8202GAW	196	IL
LED8663LGABE	209	IL
LED8663LGAWE	209	IL
LED8663SGABE	209	IL
LED8663SGAWE	209	IL
LTCTR I - A	135	IE
LUB1271M19DG	217	IL
LUMINT100W12W	60	IE
LUMINT100WW12W	60	IE
LUMLIN12036WWWX	89	IL
LUMLIN12036WWX	89	IL
LUMLIN6018WWWX	88	IL
LUMLIN6018WWX	88	IL
MARCO3012048WNW	85	IL
MARCO3012048WW	85	IL
MARCO303020WNW	86	IL
MARCO303020WW	86	IL
MARCO306030WNW	86	IL
MARCO306030WW	86	IL
MARCO6012060WNW	87	IL
MARCO6012060WW	87	IL
MARCO6012060WWW	87	IL
MARCO606036WCCT	87	IL
MARCO606048WNW	85	IL
MARCO606048WW	85	IL
MARCO606048WWW	85	IL
MICDIF1616	35	IE
MICDIF1616B	36	IE
MICDIF1616N	12	IE
MICDIF1722	36	IE
MICDIF1722C	37	IE
MICDIF1722N	13	IE
MICDIF1722NC	15	IE
MICDIF1806	25	IE
MICDIF1806CO	25	IE
MICDIF1806CON	13	IE
MICDIF1806N	13	IE
MICDIF1911P	46	IE
MICDIF2213	26	IE
MICDIF2216	39	IE
MICDIF2411	27	IE
MICDIF3006	35	IE
MICDIF3030	40	IE
MICDIF3535	44	IE
MICDIF3551	37	IE
MICDIF3551C	38	IE
MICDIF3551N	15	IE
MICDIF3551NC	16	IE
MICDIF5032	43	IE
MICDIF5175	17	IE
MICDIF5175UGR	17	IE
MICDIFDXA19	22	IE
MICDIFDXA19	50	IE
MICDIFDXA19	50	IE
MICDIFILUPA07	28	IE
MICDIFILUPA07A	29	IE
MICDIFILUPA1005	27	IE
MICDIFILUPA1009	28	IE
MICDIFILUPA109	26	IE
MICDIFILUPA109N	12	IE
MICDIFILUPA1205	31	IE
MICDIFILUPA1401	33	IE
MICDIFILUPA1402	34	IE
MICDIFILUPA1855	14	IE
MICDIFILUPA191	18	IE
MICDIFILUPA191	33	IE
MICDIFILUPA2310	31	IE

Ilumileds S.A. de C. V e Ingeniería electrodigital, audio, video, iluminación S.A de C.V. se reserva el derecho de modificar la información sin previo aviso y no se hace responsable por errores u omisiones en este documento.

MICDIFILUPA2408	14	IE
MICDIFILUPA30	44	IE
MICDIFILUPA3830	43	IE
MICDIFILUPA525	29	IE
MICDIFILUPA60	45	IE
MICDIFILUPA646	32	IE
MICDIFILUPA647	32	IE
MICDIFPA0806	30	IE
MICDIFPA0806N	30	IE
MICDIFPA1207	20	IE
MICDIFPA1612	25	IE
MICDIFPA1612N	17	IE
MICDIFPA2018	20	IE
MICDIFPA2210	21	IE
MICILUPA240304	41	IE
MICILUPA240304	42	IE
MICILUPA240304N	41	IE
MICILUPA240304N	42	IE
MICROTRK1PCB30CM	65	IE
MICROTRK1PCB90CM	65	IE
MINIAMPHEMBRA	145	IE
MINIAMPHEMBRA130	59	IE
MINIAMPHEMBRA130	145	IE
MINIAMPMACHO	145	IE
MINIAMPMACHO130	59	IE
MINIAMPMACHO130	145	IE
MR113WWE	228	IL
MR113WWWE	228	IL
MR165WDNWE	228	IL
MR165WDWE	228	IL
MR165WDWWE	228	IL
MR167WNWE	226	IL
MR167WW3860	226	IL
MR167WWE	226	IL
MR167WWW3860	226	IL
MR167WWWE	226	IL
MR169WDNW	227	IL
MR169WDW	227	IL
MR169WDWW	227	IL
MR169WNW	227	IL
MR169WW	227	IL
MR169WWW	227	IL
NANOTRK10151MB	318	IE
NANOTRK11382MB	319	IE
NANOTRK50151MB	318	IE
P12W130VWWZ	235	IL
P12W130VWZ	235	IL
P15W130VWWC	236	IL
P15W130VWWZ	236	IL
P15W130VWZ	236	IL
P5W130VWWZ	234	IL
P5W130VWZ	234	IL
P7W130VWWZ	234	IL
P7W130VWZ	234	IL
P8W130VWWC	235	IL
PA1004048WCBNW	84	IE
PA1004048WCBWW	84	IE
PA1004048WCNNW	84	IE
PA1004048WCNWW	84	IE
PA1612KIT.	25	IE
PA1612NKIT.	17	IE
PA1616BKIT.	36	IE
PA1616KIT.	35	IE
PA1616NKIT.	12	IE
PA1911P100WAC	77	IE
PA1911P100WNAC	77	IE
PA1911P100WWAC	77	IE
PA1911P150WAC	77	IE
PA1911P150WNAC	77	IE
PA1911P150WWAC	77	IE
PA1911P200WAC	77	IE
PA1911P200WNAC	77	IE
PA1911P200WWAC	77	IE
PA1911PKIT.	46	IE
PA2213KIT	26	IE
PA2411KIT.	27	IE
PA2411NKIT.	27	IE
PA3006KIT.	35	IE
PA3535100NWAC	77	IE
PA3535100WAC	77	IE
PA3535100WWAC	77	IE
PA3535150NWAC	77	IE
PA3535150WAC	77	IE
PA3535150WWAC	77	IE
PA3535200NWAC	77	IE
PA3535200WAC	77	IE
PA3535200WWAC	77	IE
PA3551NUGR1MWAC	78	IE
PA3551NUGR1MWNAC	78	IE
PA3551NUGR1MWWAC	78	IE
PA3551NUGR2MWAC	78	IE
PA3551NUGR2MWNAC	78	IE
PA3551NUGR2MWWAC	78	IE
PA3551UGR1MWAC	78	IE
PA3551UGR1MWNAC	78	IE
PA3551UGR1MWWAC	78	IE
PA3551UGR2MWAC	78	IE
PA3551UGR2MWNAC	78	IE
PA3551UGR2MWWAC	78	IE
PA4575A42WNWN	79	IE
PA4575A42WWWN	79	IE
PA4575B36WNWN	80	IE
PA4575B36WWWN	80	IE
PA4575C36WNWN	81	IE
PA4575C36WWWN	81	IE
PA5175N1MWAC	82	IE
PA5175N1MWNAC	82	IE
PA5175N1MWWAC	82	IE
PA5175N2MWAC	82	IE
PA5175N2MWNAC	82	IE

N

P

 Ilumileds S.A. de C. V e Ingeniería electrodigital, audio, video, iluminación S.A de C.V. se reserva el derecho de modificar la información sin previo aviso y no se hace responsable por errores u omisiones en este documento.

PA5175N2MWWAC	82	IE
PA5270CBNW	82	IE
PA5270CBW	82	IE
PA704036WCBNW	83	IE
PA704036WCBWW	83	IE
PA704036WCNNW	83	IE
PA704036WCNWW	83	IE
PABYT03A	83	IE
PAR38SMD18W38NW	233	IL
PAR38SMD18W38W	233	IL

R

RBKBAR100CM	71	IE
RBKBAR50CM	71	IE
RBKBASSUJ	70	IE
RBKBRCONEX2HCAB	71	IE
RBKBRCONEX2M	71	IE
RBKBRCONEX3HCAB	71	IE
RBKBRCONEX3M	71	IE
RBKBRCONIN2MH	71	IE
RBKBRCONIN3MH	71	IE
RBKCONBOX	70	IE
RBKCONH90CABV	71	IE
RBKCONH90V	71	IE
RBKCONHHMTH	70	IE
RBKCONHMMTHCAB	70	IE
RBKCONM90CABV	70	IE
RBKCONM90V	70	IE
RBKCONMH180H	70	IE
RBKCONMH90HL	71	IE
RBKCONMH90HLCAB	71	IE
RBKCONMH90HR	71	IE
RBKCONMH90HRCAB	71	IE
RBKCONMH90V	70	IE
RBKCONMHROT	70	IE
RBKCONMMHHX	70	IE
RBKSUJ	71	IE
RVSCON	73	IE
RVSCONCAB	73	IE
RVSCOPX	73	IE
RVSSUJSOB	73	IE

S

SETBRAPILUPA1401	33	IE
SETBRATILUPA1401	33	IE
SETCLIP1722C	15	IE
SETCLIP1722C	37	IE
SETCLIP3551C	16	IE
SETCLIP3551C	38	IE
SETCLIPILUPA3830	43	IE
SETCLIPPA2403CO	41	IE
SETCLIPPA5032	43	IE
SETDIRBAS2310	31	IE
SETILUDXA1812	38	IE
SETILUDXA2512	39	IE
SETILUPA07	28	IE
SETILUPA07A	29	IE
SETILUPA1205	31	IE
SETILUPA1402	34	IE
SETILUPA191B	18	IE
SETILUPA191W	33	IE
SETILUPA2403CO	41	IE
SETILUPA2404CO	42	IE
SETILUPA3830	43	IE
SETMAG1722	13	IE
SETMAG1722	36	IE
SLESAU10	143	IE
SOLILUDXA	38	IE
SOLILUDXA	39	IE
SOLILUPA3030	40	IE
STICKCW4	143	IE
STICKDE3	144	IE
STICKKE2	144	IE
SWTOUCH1224VDC	134	IE
T8CRISTAL120W	88	IL

T

TAPA1722	36	IE
TAPA1722C	37	IE
TAPA1722N	13	IE
TAPA1722NC	15	IE
TAPA3551	37	IE
TAPA3551C	38	IE
TAPA3551N	15	IE
TAPA3551NC	16	IE
TAPA5175N	17	IE
TAPATRK10151MB	318	IE
TAPATRK11382MB	319	IE
TAPATRK50151MB	318	IE
TAPLAT1616	35	IE
TAPLAT1616B	36	IE
TAPLAT1616N	12	IE
TAPLAT1806	25	IE
TAPLAT1806N	13	IE
TAPLAT1911P	46	IE
TAPLAT2213	26	IE
TAPLAT2216	39	IE
TAPLAT2411	27	IE
TAPLAT30	44	IE
TAPLAT3006	35	IE
TAPLAT3030	40	IE
TAPLAT3535	44	IE
TAPLAT5032	43	IE
TAPLAT525	29	IE
TAPLAT60	45	IE
TAPLAT646	32	IE
TAPLAT647	32	IE
TAPLATILUPA1005	27	IE
TAPLATILUPA1009	28	IE
TAPLATILUPA109	26	IE
TAPLATILUPA109N	12	IE
TAPLATILUPA1205	31	IE
TAPLATILUPA2310	31	IE
TAPLATILUPA2408N	14	IE
TAPLATPA0806	30	IE
TAPLATPA0806N	30	IE

Ilumileds S.A. de C. V e Ingeniería electrodigital, audio, video, iluminación S.A de C.V. se reserva el derecho de modificar la información sin previo aviso y no se hace responsable por errores u omisiones en este documento.

TAPLATPA1207	20	IE
TAPLATPA2018	20	IE
TAPLATPA2210	21	IE
TERMOTL28355050	390	IE
TOR15MM3006	35	IE
TYLWWW118RWI	400	IE
TYLWWW118RWWI	400	IE
TYLWWW124RWWI	401	IE
TYLWWW136RWI	401	IE
TYLWWW136RWWI	401	IE

W

WS-K1008-12	134	IE
WSCONIR24B	136	IE
WW12X2WW15X45	165	IE
WW18X2WW15X45	165	IE
WW9X2W15X45	164	IE
WW9X2WW15X45	164	IE

Y

YDC009	139	IE

iLumileds®

ESCANEA EL CÓDIGO PARA CONOCER MÁS SOBRE NUESTROS CATÁLOGOS

 Ilumileds S.A. de C. V e Ingeniería electrodigital, audio, video, iluminación S.A de C.V. se reserva el derecho de modificar la información sin previo aviso y no se hace responsable por errores u omisiones en este documento.


ANCIENT ART
MODERN ART
ALGEBRA
ANCIENT ART

ILUMILEDS.COM.MX